TW 550-4/-6 / TW 575-4/-6

Podnośnik samochodów ciężarowych

twinbusch.de

INSTRUKCJA OBSŁUGI

Przed uruchomieniem maszyny proszę dokładnie zapoznać się z instrukcją obsługi

Twin Busch GmbH | Amperestraße 1 | info@twinbusch.de

SIEGSTAR POLAND, ul. Jaśkowicka 43, 43-100 Tychy
www.siegstar.com. Tel. +48 32 218 44 04

Spis treści

Pakowanie, transport i przechowywanie	4
Ostrzeżenia	5-7
Schemat	8
Dane techniczne	9
Wymiary	10
Jednostka sterująca	11
Schemat połączeń	12-13
Specyfikacja kółek	14-15
Przykład instalacji	16-17
Połączenia kablowe	18-19
Kontrola systemu	20-21
Konserwacja	22
Części zamienne	23-34

Pakowanie, transport i przechowywanie

Pakunek

Odpakowanie: Mobilne zespoły windy są dostarczane w pozycji pionowej.
Usuń i wyrzuć opakowanie. Główna kolumna składa się z: jednostki sterującej, silnika, pręta gwintowanego, przepustnicy prędkości i mechanizmu bezpieczeństwa.

Przechowywanie:

Podnośniki TW 550/575 należy przechowywać w suchym miejscu. Nie układać na stosie!

Wskazówka:

Podnośniki powinny być obsługiwane wyłącznie przez przeszkolony personel.
Po przeczytaniu instrukcji, zapoznaj się ze sterowaniem podnośnika. Postępuj zgodnie z etykietami ostrzegawczymi na podnośniku i w instrukcji.

1.1 Ważna uwaga

1.1.1 Ani producent, ani sprzedawca nie ponoszą odpowiedzialności za niewłaściwy montaż, niewłaściwą eksploatację, przeciążenie lub niewłaściwe warunki gruntowe.
Ten model jest specjalnie zaprojektowany do podnoszenia pojazdów silnikowych, które nie przekraczają dopuszczalnej maksymalnej masy. Jeśli używasz podnośnika do innych celów, ani producent, ani sprzedawca nie ponoszą odpowiedzialności za jakiekolwiek wypadki lub uszkodzenia.

1.1.2 Zwróć szczególną uwagę na dozwoloną maksymalną masę. Nigdy nie próbuj podnosić pojazdów, które przekraczają maksymalną dozwoloną masę przy użyciu podnośnika.
Przed uruchomieniem dźwigu należy uważnie przeczytać instrukcję obsługi, aby uniknąć szkód wynikłych z osobistego zaniedbania.

1.2 Personel

1.2.1 System może być obsługiwany wyłącznie przez wykwalifikowany personel.

1.2.2 Połączenia elektryczne muszą być wykonane przez elektryka.

1.2.3 Osoby niewykwalifikowane nie powinny przebywać w pobliżu podnośnika.

1.3 Bezpieczeństwo

1.3.1 Podnośnik nie może być przemieszczany losowo podczas podnoszenia ciężarówki.

1.3.2 Silnik pojazdu podnoszonego musi być wyłączony.

1.3.3 Podnośniki można uruchamiać tylko wtedy, gdy pojazd jest odpowiednio ustawiony.

1.3.5 Podnośnik pod żadnym pozorem nie może być używany jako wózek widłowy.

1.3.6 Wszystkie kable muszą być wolne od przeszkód.

1.3.7 Otoczenie ramion podnośników zawsze powinno być wolne od przeszkadzających przedmiotów.

1.3.8 Połączenia elektryczne muszą być zawsze suche, aby uniknąć wypadków.

1.3.9 Zabrania się przekraczania maksymalnej podanej masy do podnoszenia.

1.3.10 Zabronione jest stanie na podnośniku oraz wchodzenie na niego.

Uwaga! *Producent nie ponosi odpowiedzialności za jakiekolwiek szkody wynikające z użytkowania maszyny do celów innych niż określone w niniejszej instrukcji.*

1.3.11 W celu ochrony personelu obsługującego, ten system podnoszący jest wyposażony w kilka urządzeń zabezpieczających w układzie elektrycznym i mechanicznym.

1.3.13 Podnośnik TW 550/575 nadaje się do użytku na zewnątrz na odpowiedniej i stabilnej powierzchni. (tylko przy suchej pogodzie), ponieważ jest klasyfikowany jako mobilny podnośnik. Jednakże producent zaleca użycie windy w zamkniętych i suchych pomieszczeniach w celu ochrony napędów elektrycznych i urządzeń sterujących.

Ostrzeżenia

Wszystkie ostrzeżenia są wyraźnie widoczne na podnośniku, aby zapewnić, że użytkownik korzysta z urządzenia w bezpieczny sposób. Ostrzeżenia muszą być czyste i wymienione, jeśli są uszkodzone lub ich brakuje. Przeczytaj uważnie znaki i zapamiętaj ich znaczenie zwłaszcza podczas korzystania z urządzenia.

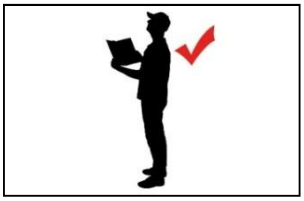	Przed użyciem dokładnie przeczytaj instrukcje bezpieczeństwa!		Obsługa dźwigu tylko przez wykwalifikowany personel!
	Naprawy i konserwacje wykonywane są wyłącznie przez wykwalifikowany personel.		Tylko wykwalifikowany personel wokół podnośnika jest dozwolony!
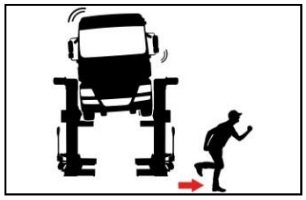	W przypadku niestabilności natychmiast opuść strefę niebezpieczną.	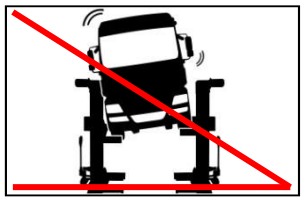	Zwróć uwagę na synchroniczne (równomierne) podnoszenie pojazdu!
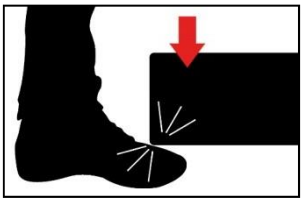	Uważaj na swoje stopy podczas opuszczania!	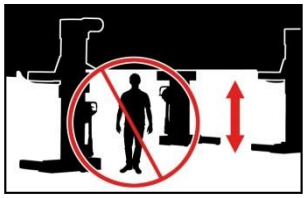	Obecność osób (podczas podnoszenia lub opuszczania) pod wyciągiem jest zabroniona!
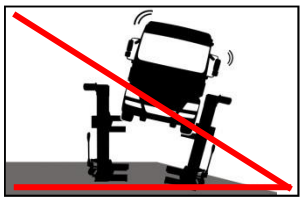	Używaj tylko na poziomym i wystarczająco zabezpieczonym podłożu!	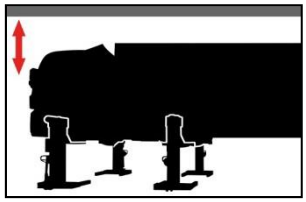	Upewnij się, że masz wystarczająco dużo miejsca!
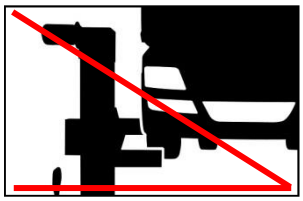	Upewnij się, że chwytaki kół są prawidłowo i pewnie ustawione (użyj całej powierzchni montażowej).	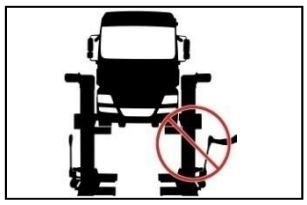	Nie manewruj przy podniesionym pojeździe!
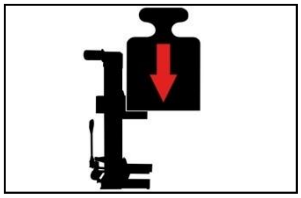	Nie przekraczaj określonej nośności!		Nigdy nie używaj podnośnika jako wózka widłowego ani nie używaj go w inny sposób!
	Nigdy nie wchodź na podnośnik!		Chroń chwytak przed wilgocią! Połączenia elektryczne muszą być absolutnie suche!

	Otoczenie chwytaka musi być zawsze wolne od przeszkadzających przedmiotów!	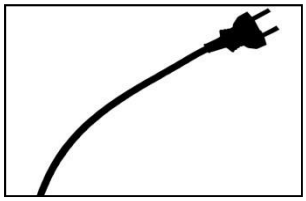	Wszystkie kable muszą być wolne od przeszkód!
	Uszkodzony chwytak kół nie może być już użyty!	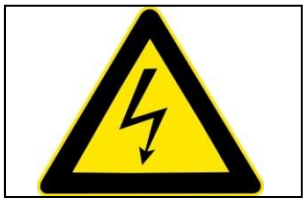	UWAGA! Napięcie elektryczne!

Schemat

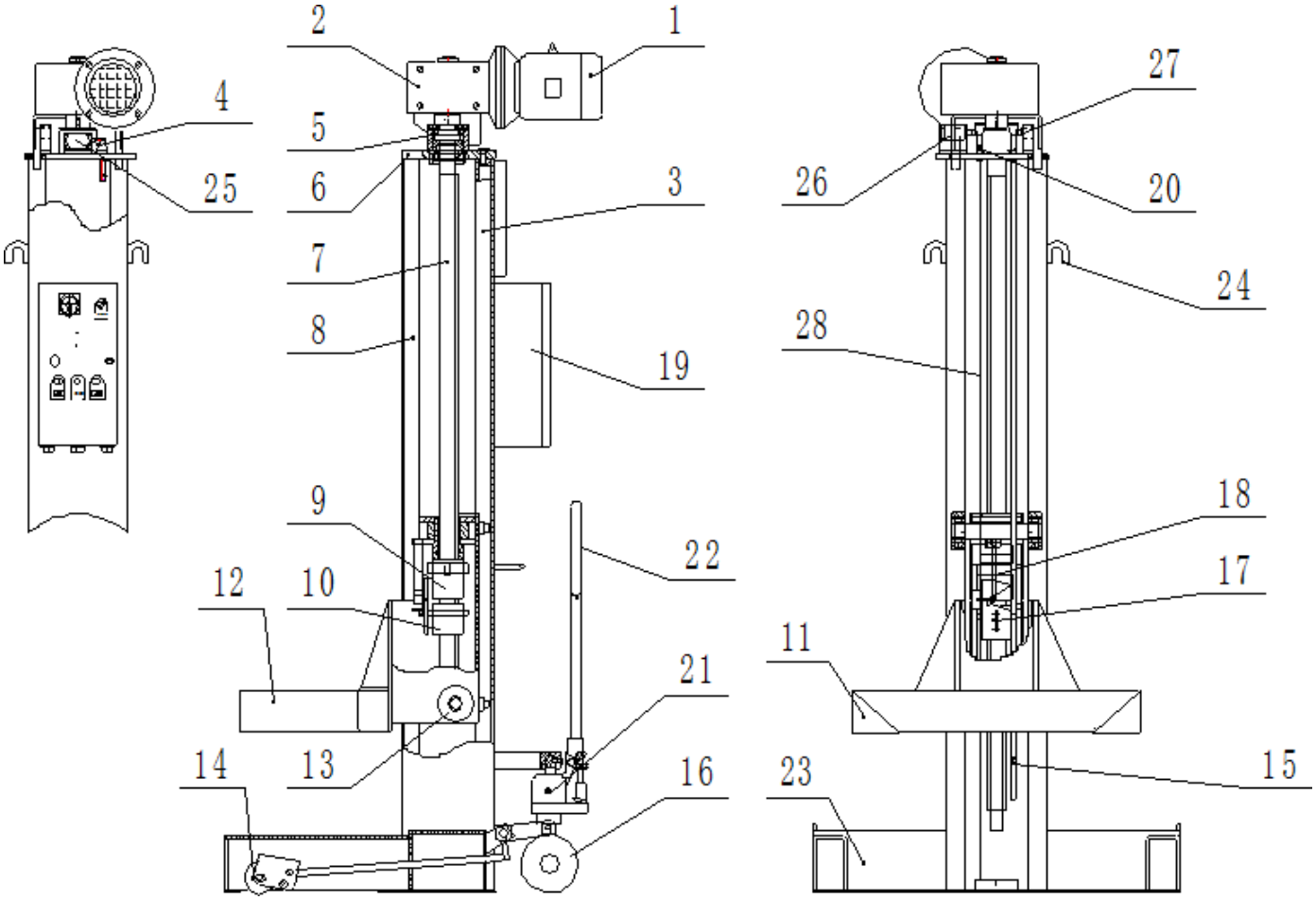

1.	Silnik	13.	Rolka
2.	Napęd	14.	Przedni wałek
3.	Prowadnica	15.	Dźwignia bezpieczeństwa
4.	Dźwignia bezpieczeństwa	16.	Koło
5.	Łożysko	17.	Klin bezpieczeństwa
6.	Górna płyta	18.	Jednostka sterująca
7.	Pręt gwintowany	19.	Rozdzielnia
8.	Kolumna	20.	Cylinder podnoszący
9.	Nakrętka wsporna	21.	Dźwignia
10.	Nakrętka zab.	22.	Uchwyt
11.	Chwytak	23.	Dolny chwytak
12.	Chwytak (bok)	24.	Hak
		25.	Wyłącznik krańcowy
		26.	Wyłącznik
		27.	Wyłącznik krańcowy dolny
		28.	Kabel

Dane techniczne

Udźwig	5500 kg	7500kg
Maksymalna wysokość podnoczenia	~ 1550 mm	~ 1550 mm
Prędkość podnoszenia	0.6 m/min	0.6 m/min
Napięcie sterujące	24 V	24 V
Ciężar własny	~ 650 kg	~ 780 kg
Głośność	<60 dB(—)/m	<60 dB(—)/m
Wymiary	1120×1120×2575 mm	1120×1150×2575 mm
Temperatura operacyjna	-5 / +40	-5< / +40<
Model	TW 550	TW 575
Silnik	Trójfazowy	Trójfazowy
Moc	3 kW	3 kW
Napięcie	400V 3 ph.+ /- 5%	400V 3 ph.+ /- 5%
Częstotliwość	50 Hz	50 Hz
Fazy	4	4
Obroty	1400 RPM	1400 RPM

Wymiary**: 5,5t**

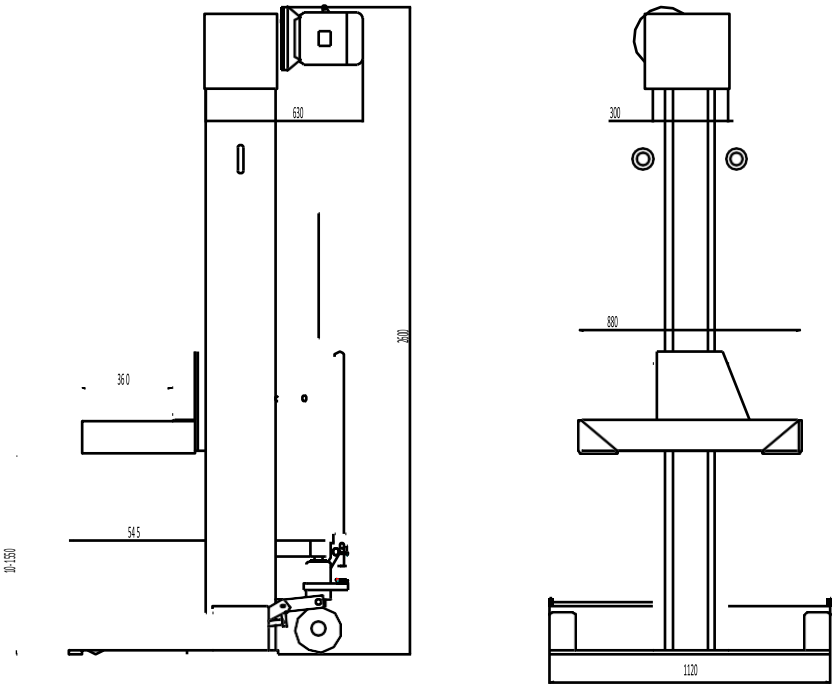

Wymiary**: 7,5t**

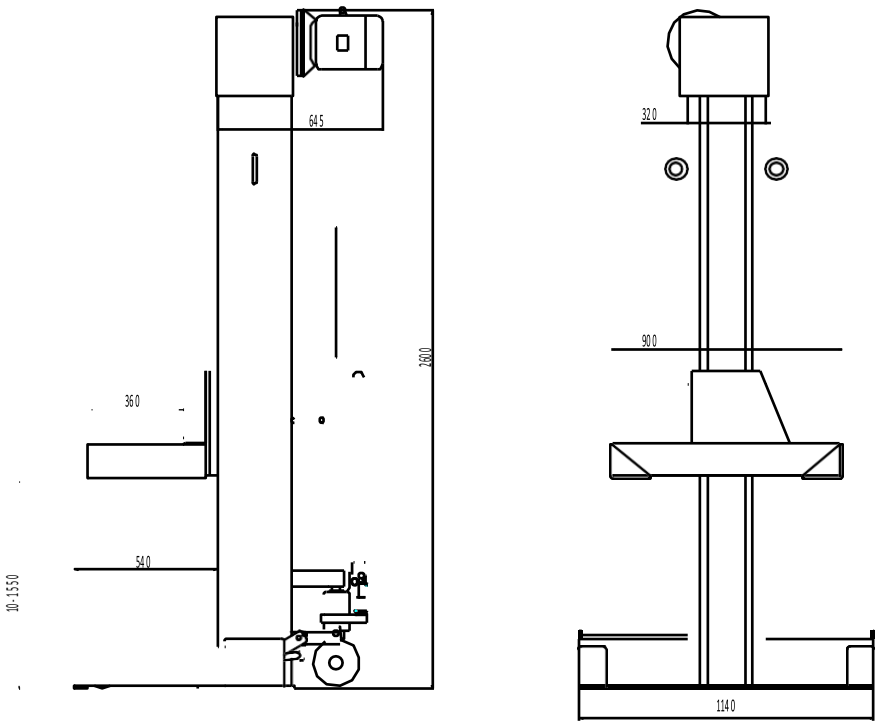

2.2.2 Jednostka sterująca

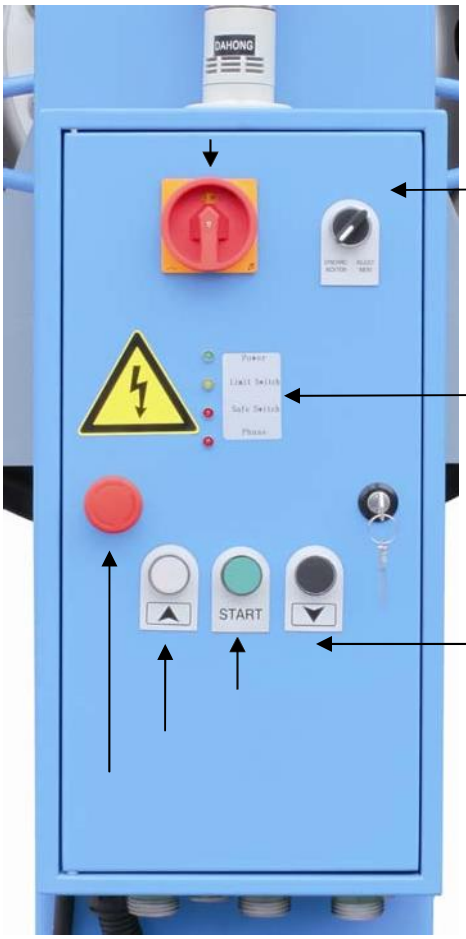

Wyłącznik główny
Pokrętło regulacji synchronizacji

Diody LED

Zasilanie
Limit Switch
(Wyłącznik)
SAFE

W dół
Start
W górę
Nie wyłączone

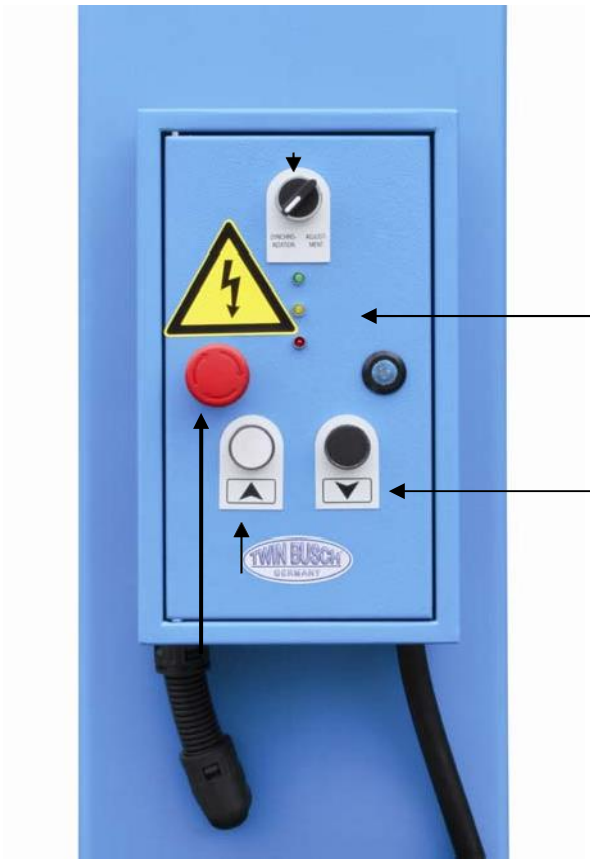

Pokrętło regulacji sychronizacji

Diody LED

W dół

W górę

Nie wyłączone

2.2.3 Schemat elektryczny

Główne filary

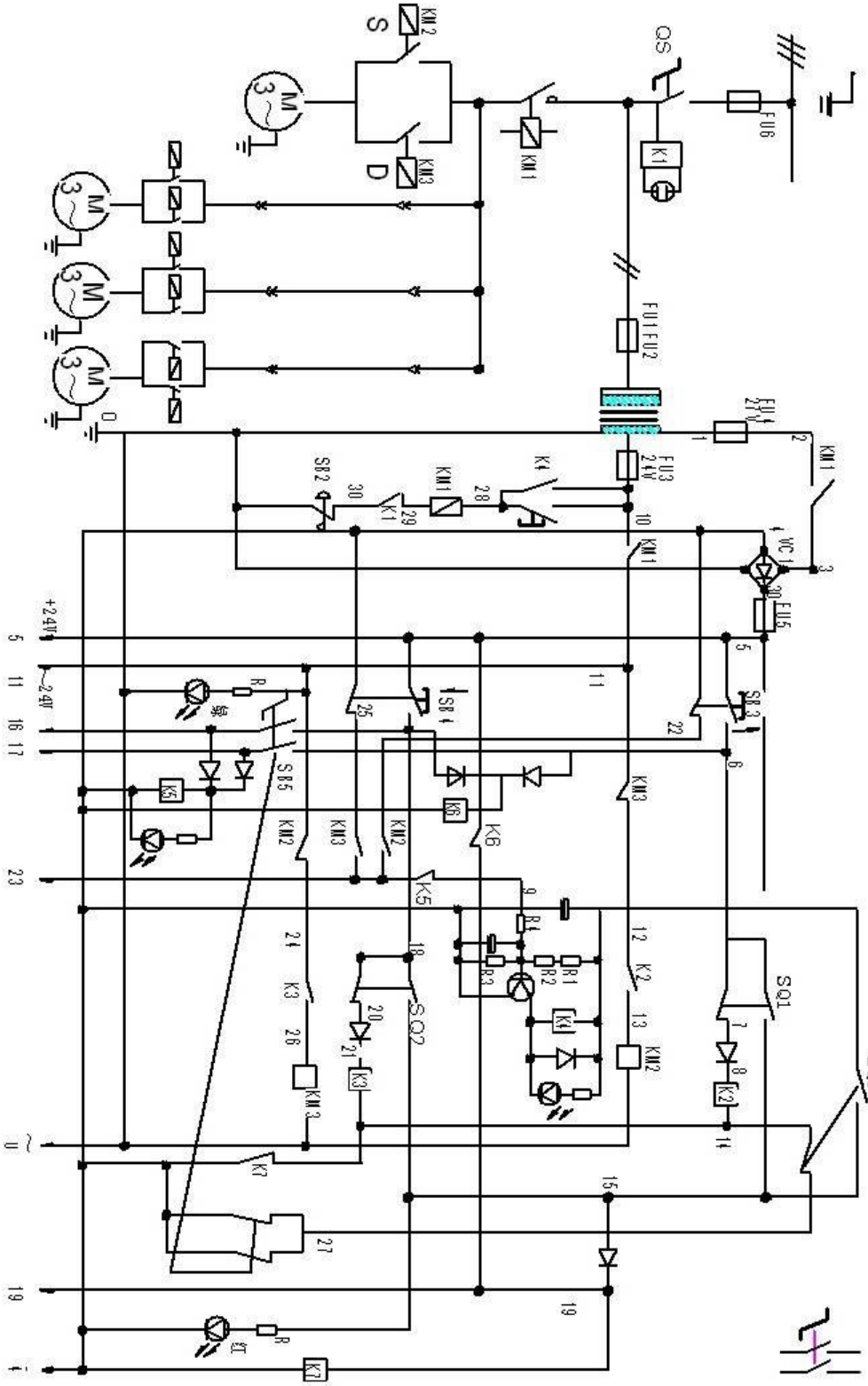

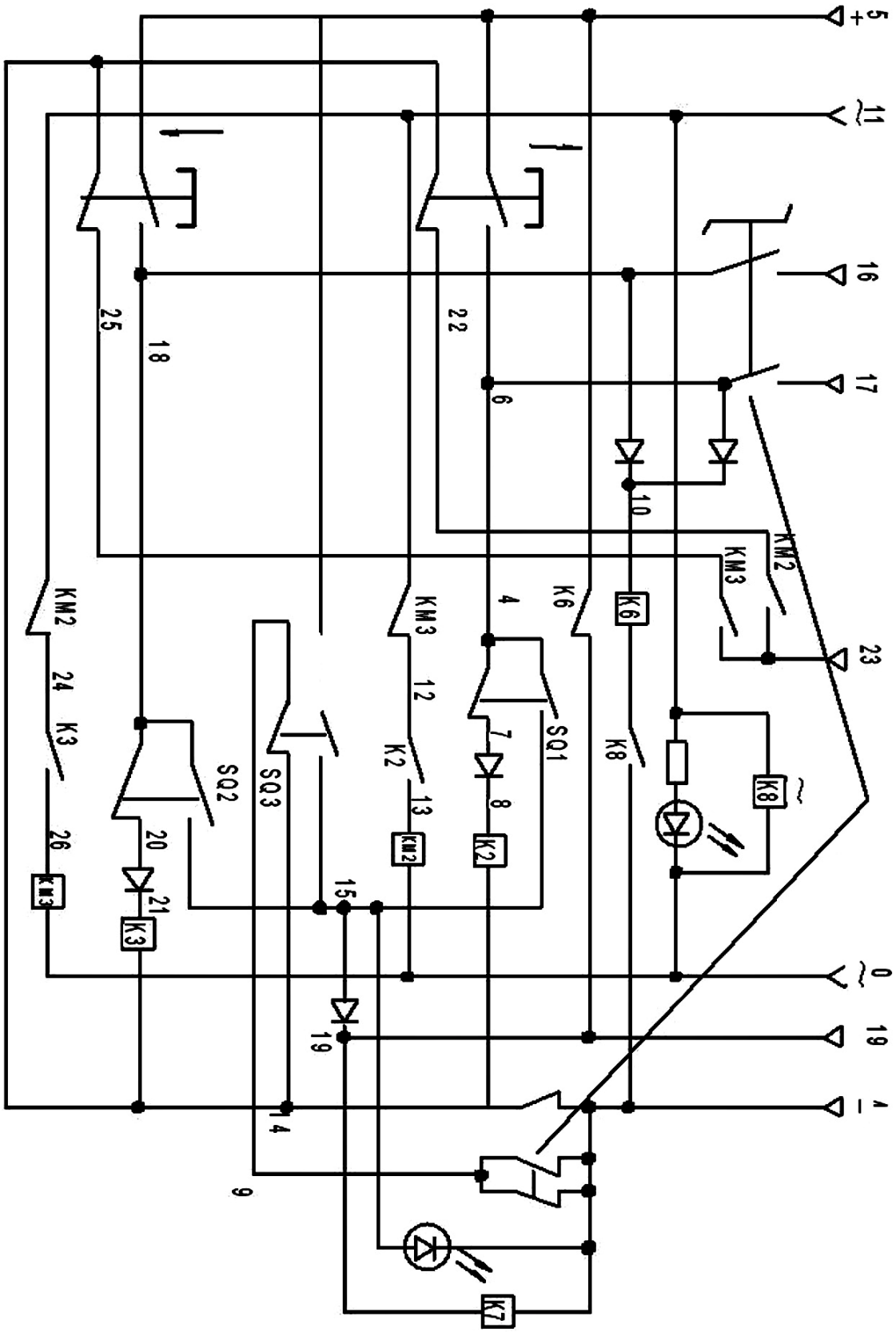
5
+
11
16
17
23
0
19
1
−
KM2
KM3
K6
K8
SQ1
K2
SQ3
SQ2
K3
K7
4
6
7
8
9
10
12
13
14
15
18
19
20
21
22
24
25
26

Specyfikacja kółek

Model kółka	Szerokość (H)	Rozmiar kół (d)	Obwód (D)	
cal	cal	cal	cal	mm
9.00 -- 20	9.0	20	38	965
10.00 -- 20	10.0	20	40	1016
11.00 -- 20	11.0	20	42	1066
12.00 -- 20	12.0	20	44	1118

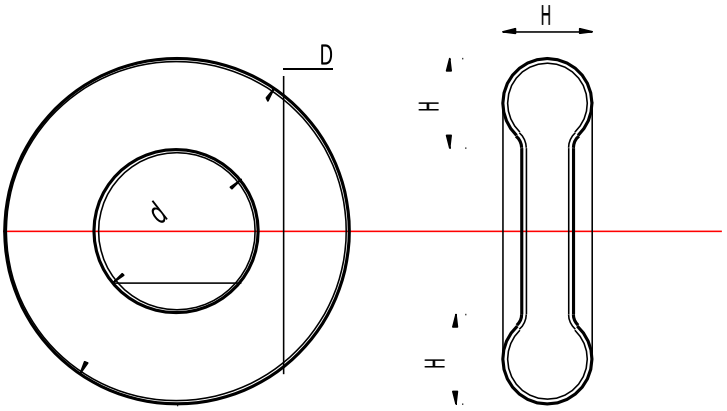

Przed podniesieniem upewnij się, że opony mają właściwe ciśnienie powietrza.
Podczas podnoszenia pojazdu nie przekraczaj maksymalnego obciążenia opony.
Nie podnoś ani nie opuszczaj jednej strony pojazdu. Podnosić tylko na tej samej osi.
Nie poruszaj się między osiami. Nie podłączaj kabli elektrycznych ani nie przejeżdżaj przez kable.

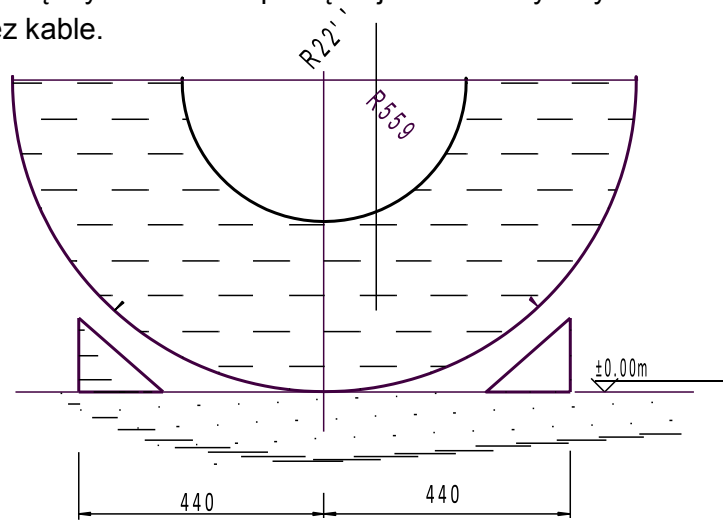

Kontakt opony z powierzchnią

Ustaw kolumnę w pozycji koła do podnoszenia, ustawiając ją w taki sposób, aby widły znalazły się pod oponą, upewniając się, że urządzenie jest wysunięte do przodu tak daleko, jak to możliwe.

Ustaw kolumnę w pozycji koła do podnoszenia. Ustaw się tak, aby widły znalazły się pod oponą, a urządzenie zostało maksymalnie przesunięte do przodu.

Upewnij się, że koła są we właściwej pozycji. Włącz przełącznik sieciowy

2.4 Przykład instalacji

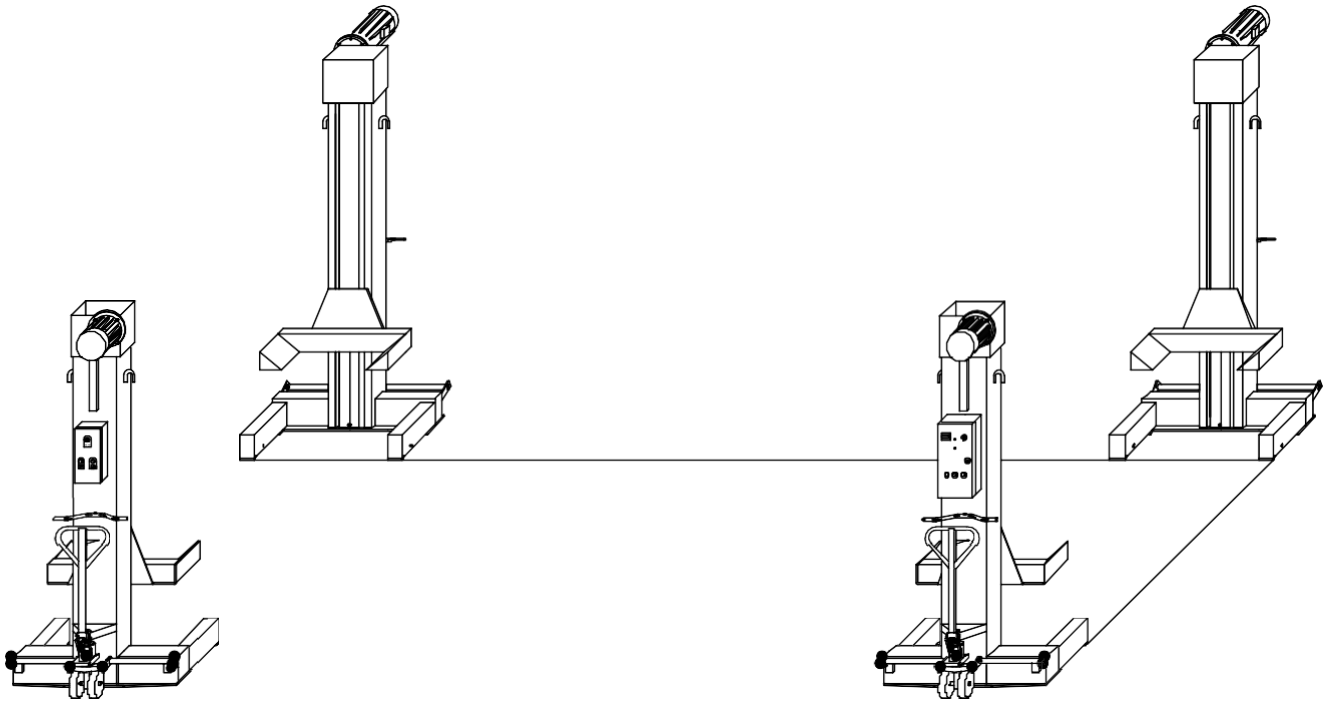

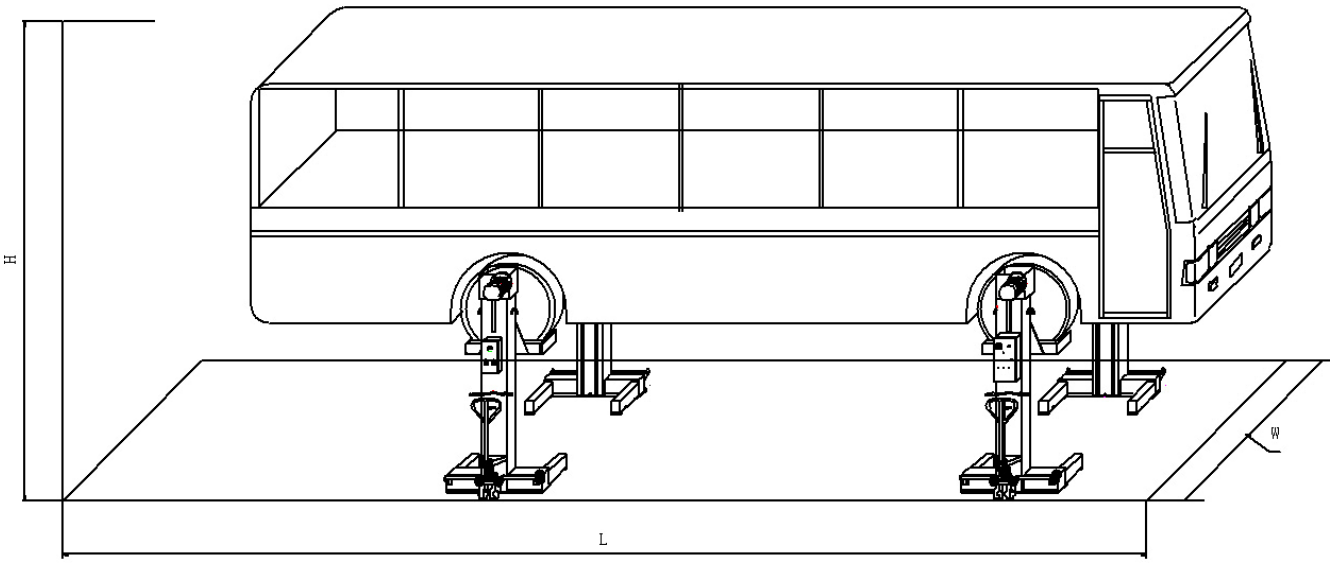

L—Długość pojazdu

W—Szerokość pojazdu Przestrzeń robocza

H—Maksymalna wysokość 5,5m

3.4 Mechanizm bezpieczeństwa

3.4.1 Bezpieczeństwo mechaniczne

1) Nigdy nie wolno pracować, jeśli występują usterki, uszkodzone lub uszkodzone części. Naprawy powinny być wykonywane wyłącznie przez wykwalifikowanych techników i tylko z oryginalnymi częściami.
Podnośnik wyposażony jest również w szereg pasywnych urządzeń bezpieczeństwa i aktywnych urządzeń bezpieczeństwa.
Na przykład zabezpieczenie przed pęknięciem podpory, która przenosi obciążenie na dotychczas nieobciążoną nakrętkę zabezpieczającą z zużytym gwintem. W tym przypadku uruchamiany jest mechaniczny system blokowania, który zapobiega ponownemu uruchomieniu zużytej nakrętki rozruchowej z pozycji podstawowej, przy czym wykluczone jest niezamierzone uruchomienie nakrętki zabezpieczającej. W tym uszkodzonym stanie elementów podtrzymujących jest możliwe tylko obniżenie układu podnoszącego. Po ponownym uruchomieniu tej wolnostojącej nogi kąta natarcia pchają pod przyspawanym elementem mocującym tylną ściankę kolumny i blokują ruch w górę.

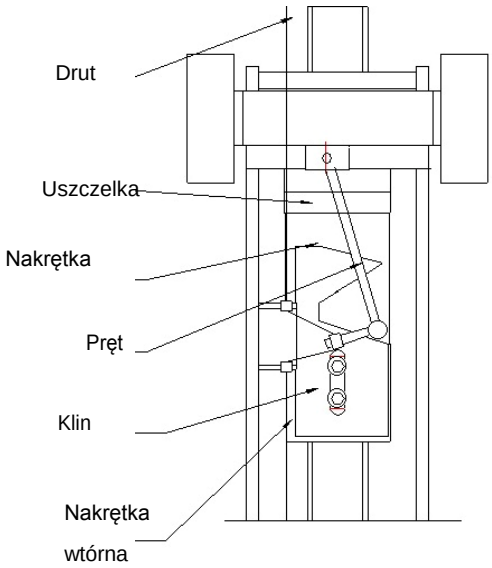

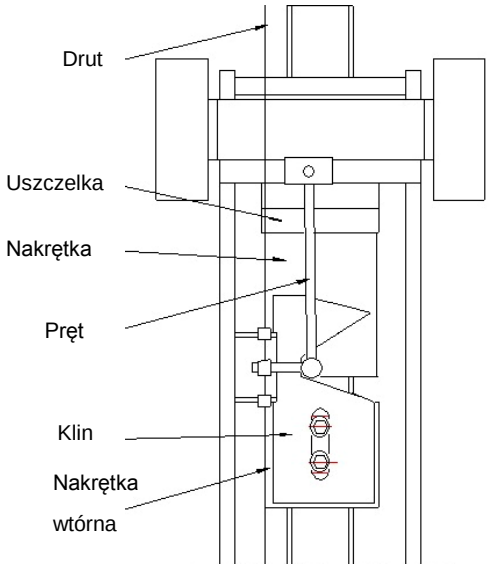

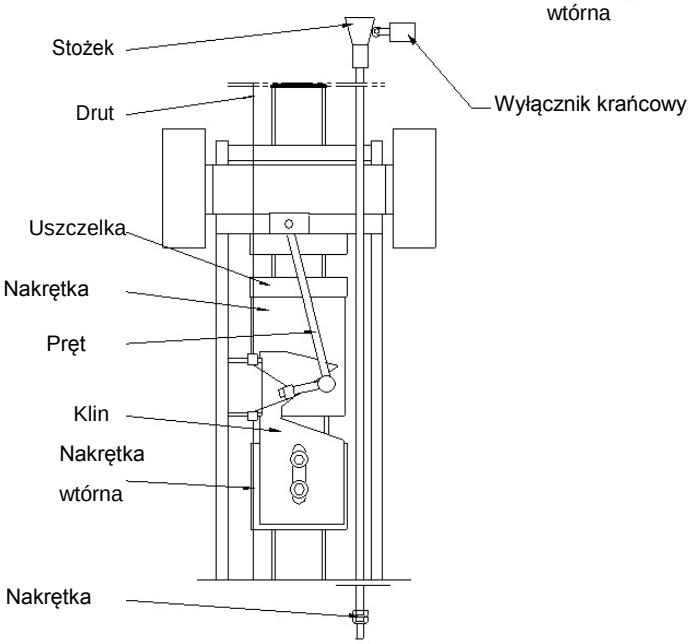

4.2 Przykładowy rozkład kabli

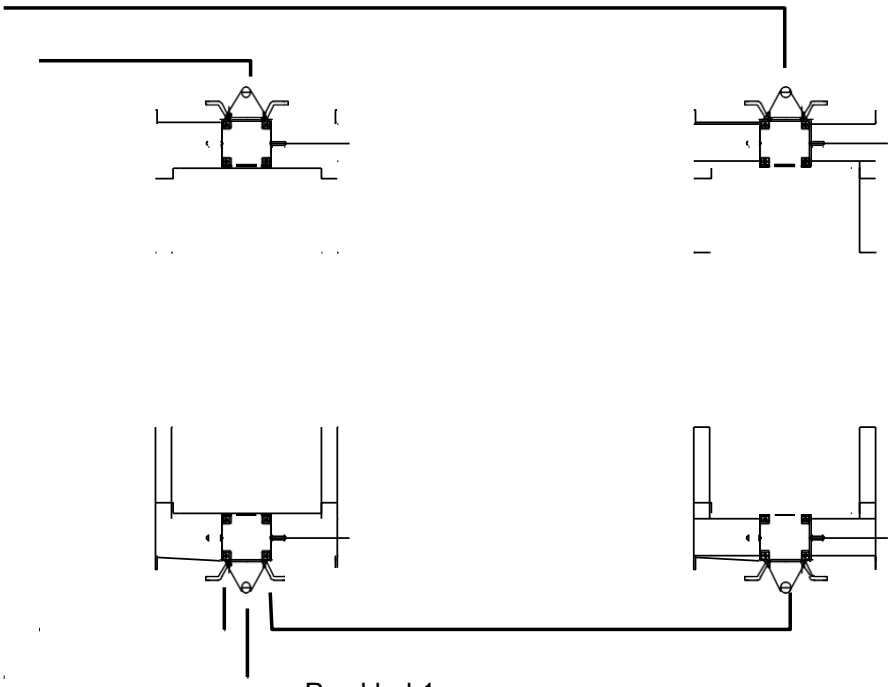

Przykład 1

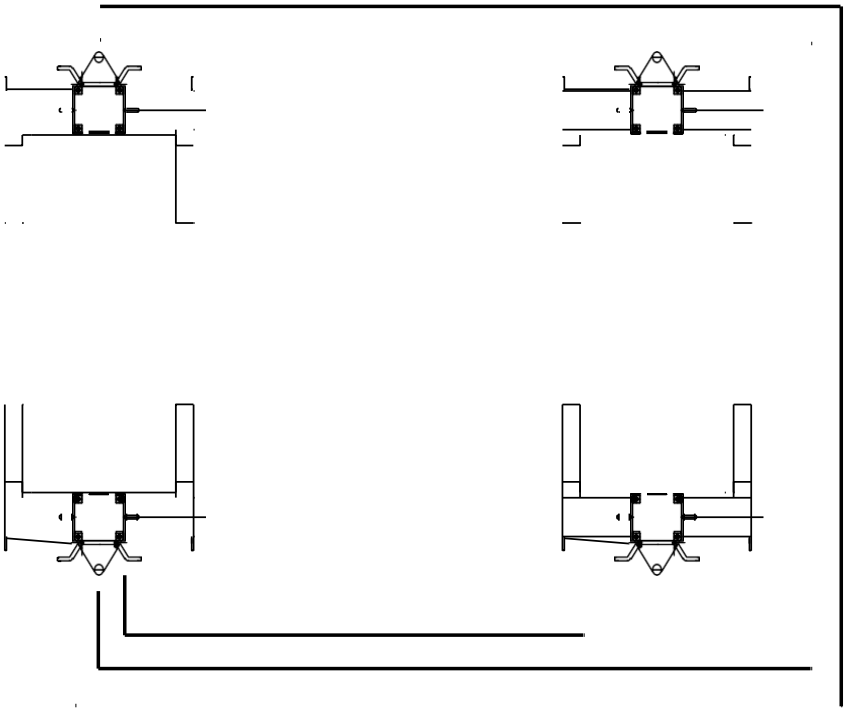

Przykład 2

4.3 Sekwencje operacji

Po przeczytaniu instrukcji, zapoznaj się ze sterowaniem podnośnika, wykonując kilka cykli z podnośnikiem przed załadowaniem podnośnika pojazdem.
Postępuj zgodnie z etykietami ostrzegawczymi i ostrzegawczymi na chwytaku koła.

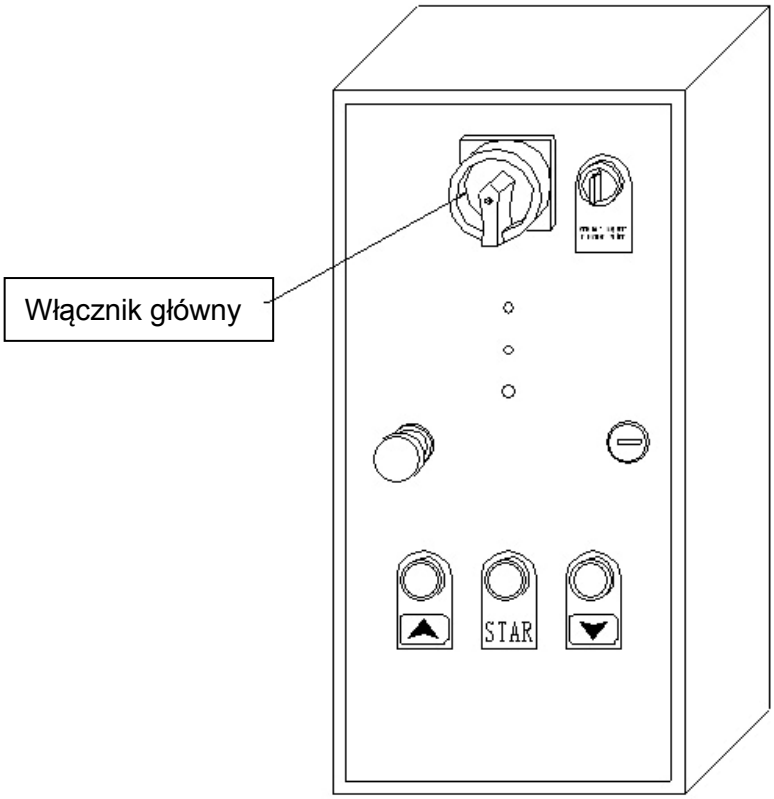

1. Włącz główny przełącznik Jeśli czerwona dioda LED miga, oznacza to awarię systemu.
2. Sprawdź wszystkie wtyczki, kable i połączenia i naciśnij przycisk uruchamiania przez 3 sekundy.
3. Zielona dioda LED oznacza gotowość systemu do podnoszenia.

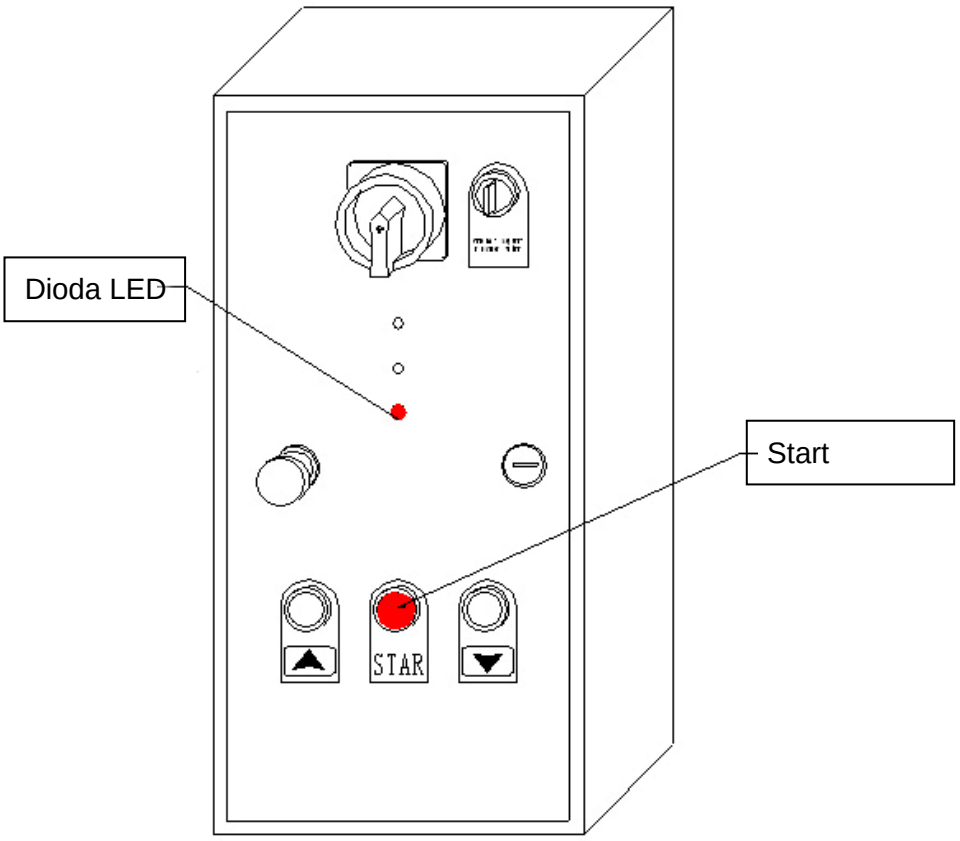

4.4 Kontrola systemu

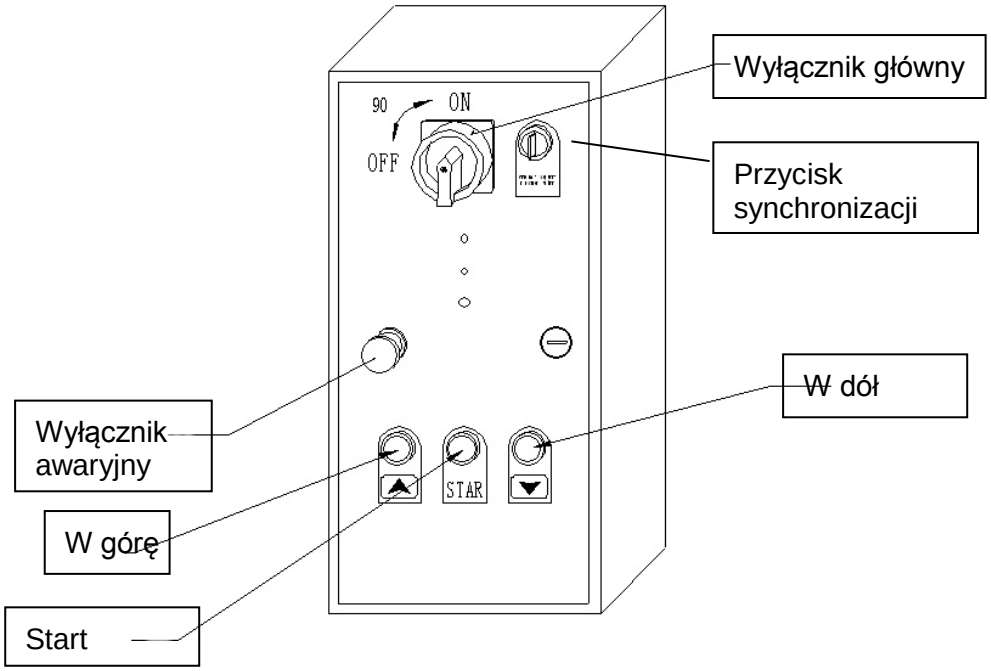

4.4.1 Przełącz na pozycję "Regulacja" i naciśnij „w górę”.
4.4.2 Przełącz na pozycję "Regulacja", a pozostałe kolumny na "Synchronizacja". Naciśnij „W górę”, jeśli kolumna nie działa wyłącz zasilanie i odłącz.
4.4.3 Przełącz wszystkie kolumny na "Synchronizacja" i naciskaj "▲", aż osiągnięta zostanie żądana wysokość.

Uwaga: Zawsze odłączaj główną wtyczkę zasilania przed podłączeniem lub odłączeniem kabli!

5.1.1 Po włączeniu zwrócić uwagę na diody LED, awarie systemu i nieprawidłowe połączenia kablowe są widoczne tutaj. Świecąca dioda LED wskazuje, że fazy są nieprawidłowo podłączone. Naciśnij zielony przycisk przez 3 sekundy.
5.1.2 Po awarii zasilania lub przerwaniu naciśnij zielony przycisk, aby ponownie uruchomić system.
5.1.3 Włącz hamulec elektryczny i nie włączaj testu pojazdu, wypróbuj tryb regulacji, aby wykryć możliwe błędy. Włącz "Synchronizacja" i powtórz proces dla wszystkich kolumn.
.

Sterowanie

Dźwignia parkingu/spustu

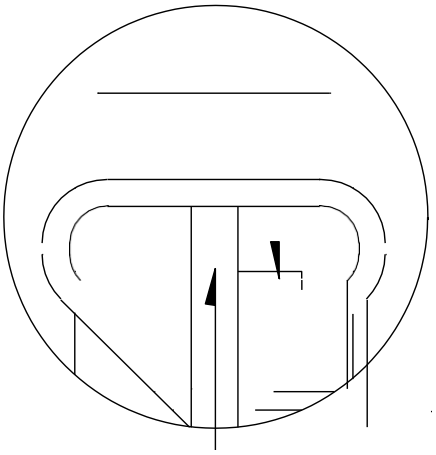

Wał

Konserwacja

6.1.1. Każdego roku smarować nakrętkę zawieszenia i przepustnicę prędkości obrotowej.

6.1.2. Wymiana nakrętki i części związanych z bezpieczeństwem następuje po dwóch latach.

6.1.3. Upewnij się, że drut zabezpieczający jest przymocowany i nie ma uszkodzeń.

Części zamienne

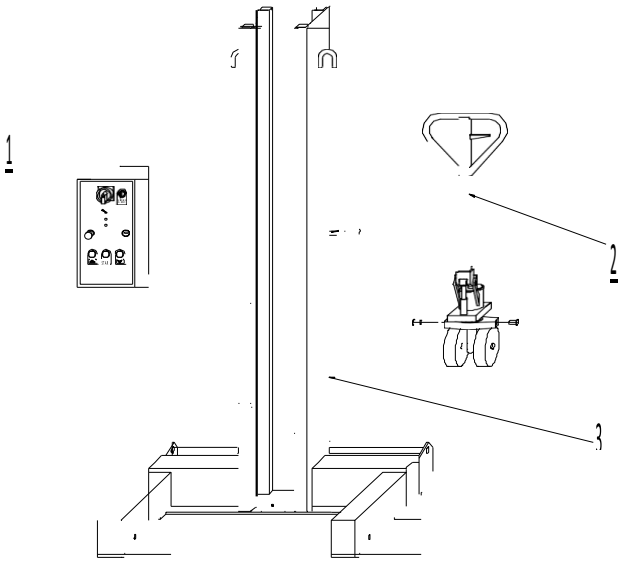

Nr.	Name in English	Name in Deutsch	Bild	Menge
RGA-1.1	Electric cabinet (Sub)	Schaltkasten kompl. Assistenzheber		1set
RGA-1.1	Electric cabinet (Main)	Schaltkasten kompl. Hauptheber		
RGA-1.2	Hydraulic moving and hauling system	Fahrwerk		1pc
RGA-1.3	Vertical post housing	Vertikale Säule		1pc (F5.5) 1pc(F7.5)

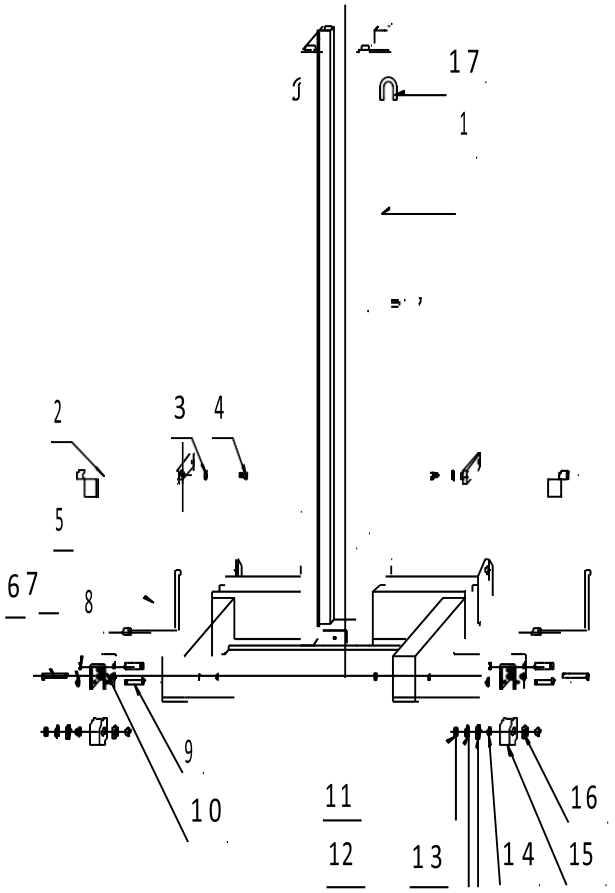

Nr.	Name in English	Name in Deutsch	Bild	Menge
RGA-2.1	Main body of post housing	Grundgerüst		1pc (F5.5) 1pc(F7.5)

RGA-2.2	Pole	Anlenkung		1pc
RGA-2.3	Shim	Scheibe		1pc
RGA-2.4	Outer hexagonal bolt	Schraube		1pc
RGA-2.5	Connecting rod	Koppelstange		1pc
RGA-2.6	Pin	Achse		1pc
RGA-2.7	Nut	Mutter		1pc
RGA-2.8	Retaining ring	Sicherungsring		1pc
RGA-2.9	Bolt	Achse		1pc

RGA-2.10	Wheel seat	Radhalter		1pc
RGA-2.11	Nut	Mutter		1pc
RGA-2.12	Retaining ring	Sicherungsring		1pc
RGA-2.13	Bearing	Kugellager		1pc
RGA-2.14	Sleeve	Distanzring		1pc
RGA-2.15 (5.5T)	Wheel(F5.5)	Rolle(F5.5)		1pc
RGA-2.15 (7.5T)	Wheel(F7.5)	Rolle(F7.5)		1pc
RGA-2.16	Bearing	Kugellager		1pc

RGA-2.17	Lifting eye	Transporthaken/Öse		1pc

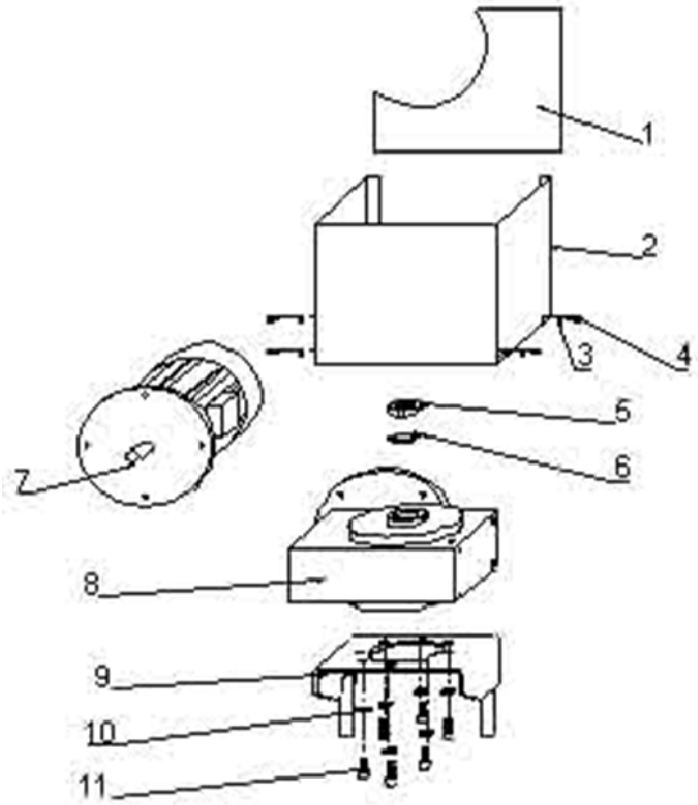

Nr.	Name in English	Name in Deutsch	Bild	Menge
RGA-3.1	Cover board of exterior hood	Haube Seitenteil		1pc
RGA-3.2	Exterior hood	Haube/Verkleidung		1pc

RGA-3.3	Shim	Scheibe		1pc
RGA-3.4	Bolt	Schraube		1pc
RGA-3.5	Circular nut	Spez.Mutter		1pc
RGA-3.6	Plum blossom-type fastener	Sicherungsblech		1pc
RGA-3.7	Electromotor	Elektromotor		1pc
RGA-3.8	Speed reducer	Winkelgetriebe		1pc
RGA-3.9	Flashboard	Flanschplatte		1pc
RGA-3.10	Shim	Scheibe		1pc

RGA-3.11	Outer hexagonal bolt	Schraube		1pc

Nr.	Name in English	Name in Deutsch	Bild	Menge
RGA-4.1	Safety device	Sicherheitsvorrichtung		1pc
RGA-4.2	Spring	Feder		1pc
RGA-4.3	Outer hexagonal bolt	Schraube		1pc
RGA-4.4	Outer hexagonal bolt	Schraube		1pc
RGA-4.5	Shim	Scheibe		1pc
RGA-4.6	Terminal stopping pull bar	Sicherheitsstop-Zugstange		1pc
RGA-4.7	Terminal stopping	Sicherheitsstopp-Schalter		1set

RGA-4.8	Terminal stopping seat	Sicherheitsstopp-Führung		1pc
RGA-4.9	Ceiling plate	Deckenplatte/Flansch		1pc
RGA-4.10	Bearing	Kugellager		1pc (F5.5) 1pc(F7.5)
RGA-4.11	Fastener	Sicherungsring		1pc
RGA-4.12	Screw bolt	Trapezspindel		1pc (F5.5) 1pc(F7.5)
RGA-4.13	Bearing	Lager		1pc (F5.5) 1pc(F7.5)
RGA-4.14	Axial sleeve	Axial Hülse		1pc
RGA-4.15	Bearing	Lager		1pc (F5.5) 1pc(F7.5)

RGA-4.16	Retaining ring	Sicherungsring		1pc
RGA-4.17	Shim	Einstellscheibe	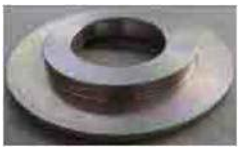	1pc
RGA-4.18	Circular nut	Spez. Mutter		1pc
RGA-4.19	Pin	Sicherungsstift		1pc

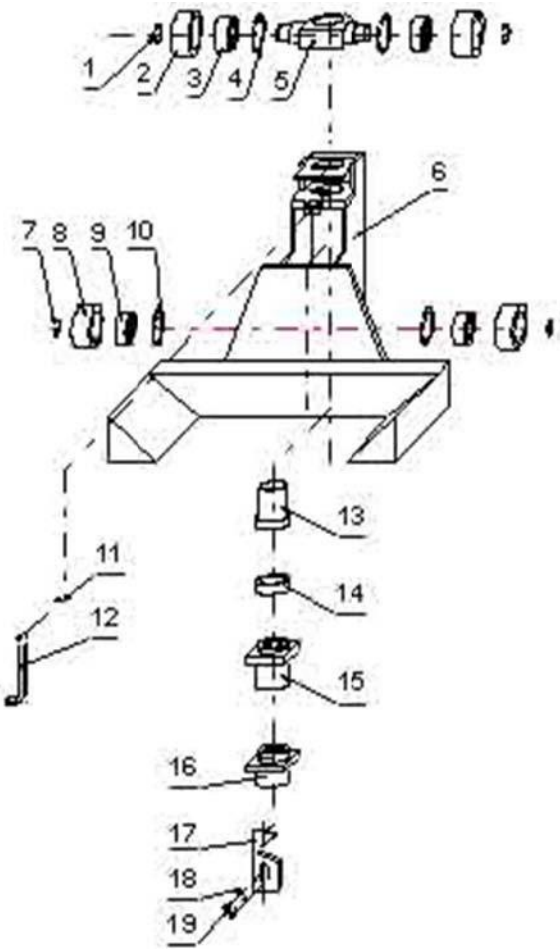

Nr.	Name in English	Name in Deutsch	Bild	Menge
RGA-5.1	Retaining ring	Sicherungsring		1pc
RGA-5.2	Axial sleeve	Axial Führung		1pc (F5.5)
RGA-5.3	Bearing	Lager		1pc (F5.5) 1pc(F7.5)
RGA-5.4	Retaining ring	Sicherungsring		1pc
RGA-5.5	Axle	Tragelement		1pc (F5.5) 1pc(F7.5)
RGA-5.6	Main body	Radgreifer/Arm		1pc (F5.5) 1pc(F7.5)

RGA-5.7	Retaining ring	Sicherungsring		1pc
RGA-5.8	Axial sleeve	Axial Führung		1pc(F7.5)
RGA-5.9	Bearing	Kugellager		1pc (F5.5) 1pc(F7.5)
RGA-5.10	Retaining ring	Sicherungsring		1pc
RGA-5.11	Pin	Stift		1pc
RGA-5.12	Connecting rod	Halter Sicherungsstange		1pc
RGA-5.13	Axial sleeve	Führung		1pc (F5.5) 1pc(F7.5)
RGA-5.14	Balance pad	Distanz		1pc (F5.5) 1pc(F7.5)

RGA-5.15	Mother nut	Tragmutter		1pc (F5.5) 1pc(F7.5)
RGA-5.16	Safety nut	Sicherheitsmutter		1pc (F5.5) 1pc(F7.5)
RGA-5.17	Safety wedge board	Sicherheitsblockierung		1pc
RGA-5.18	Shim	Scheibe		1set
RGA-5.19	Allen screw	Schraube		1pc

Notatki:

CERTYFIKAT

Deklaracja zgodności WE
Konformitätserklärung
Declaration of conformity

Firmy Twin Busch GmbH Amperestr. 1 64625 Bensheim

Dla urządzenia typu

Podnośnik kolumnowy
TW 550 (5500) 5500 kg

Numer seryjny:

Następujące jednoznaczne dyrektywy zostały zastosowane:

Dyrektywa Maszynowa (2006/42/EC);

Następujące zharmonizowane normy zostały dotrzymane:

EN 1493:1998+A1:2008; EN 60204-1:2006+A1:2009;

Certyfikat kontrolny budowy maszyn WE: **CE-C-1214-09-101-02-5A**
z dnia 19.08.2010, Oxford , dokumenty techniczne TF-C1214-09-101-02
Instytut certyfikujący: CCQS UK Ltd.,Suite B, Regal Court,112 London Road, Headington , OXFORD OX3 9AW UK, Numer urzędu certyfikacji 1105

Potwierdza się, że wyżej opisane urządzenie odpowiada wymienionymi normą zgodności Wspólnoty Europejskiej. Przy użyciu niezgodnym z celem przeznaczenia jak również z nami nieustalonymi zmianmi budowy deklaracja ta traci ważność.

Upoważniona osoba do sporządzenia dokumentacji technicznej:

Michael Glade
Firma Twin Busch GmbH
Amperestr. 1 64625 Bensheim

TWIN BUSCH GERMANY
TWIN BUSCH GmbH
Amperestr. 1 · 64625 Bensheim
Tel. 06251 / 70585-0 · Fax: 70585-29
Authorized signatory: Michael Glade
Bensheim, 16.12.14 Qualitätsmanagement

Upoważniony Michael Glade
Dyrektor ds. Jakości

CERTYFIKAT

Deklaracja zgodności WE
Konformitätserklärung
Declaration of conformity

Firmy Twin Busch GmbH Amperestr. 1 64625 Bensheim

Dla urządzenia typu

Podnośnik kolumnowy
TW 575 (7500) 7500 kg

Numer seryjny:

Następujące jednoznaczne dyrektywy zostały zastosowane:

Dyrektywa Maszynowa (2006/42/EC);

Następujące zharmonizowane normy zostały dotrzymane:

EN 1493:1998+A1:2008; EN 60204-1:2006+A1:2009;

Certyfikat kontrolny budowy maszyn WE: **CE-C-1214-09-101-03-5A**
z dnia 19.08.2010, Oxford , dokumenty techniczne TF-C1214-09-101-03
Instytut certyfikujący: CCQS UK Ltd.,Suite B, Regal Court,112 London Road, Headington , OXFORD OX3 9AW UK, Numer urzędu certyfikacji 1105

Potwierdza się, że wyżej opisane urządzenie odpowiada wymienionymi normą zgodności Wspólnoty Europejskiej. Przy użyciu niezgodnym z celem przeznaczenia jak również z nami nieustalonymi zmianmi budowy deklaracja ta traci ważność.

Upoważniona osoba do sporządzenia dokumentacji technicznej:

Michael Glade
Firma Twin Busch GmbH
Amperestr. 1 64625 Bensheim

TWIN BUSCH GERMANY
TWIN BUSCH GmbH
Amperestr. 1 · 64625 Bensheim
Tel. 06251 / 70585-0 · Fax: 70585-29
Authorized signatory: Michael Glade
Bensheim, 16.12.14 Qualitätsmanagement

Upoważniony Michael Glade
Dyrektor ds. Jakości

EG-Konformitätserklärung

CE

TWIN BUSCH GERMANY

Die Firma

Twin Busch GmbH | Amperestr. 1 | D-64625 Bensheim

erklärt hiermit, dass die **Radgreifanlage**

TW 550 (5500) | 5500 kg

Serien-Nummer:

in der von uns in Verkehr gebrachten Ausführung den einschlägigen grundlegenden Sicherheits- und Gesundheitsanforderungen der/den betreffenden nachstehenden EG-Richtlinie(n) in ihrer/ihren jeweils aktuellen Fassung(en) entspricht.

EG-Richtlinie(n)

2006/42/EC Maschinen

Angewandte harmonisierte Normen und Vorschriften

EN 1493:1998+A1:2008 Hebebühnen
EN 60204-1:2006+A1:2009 Sicherheit von Maschinen - Elektrische Ausrüstung von Maschinen

EC Baumusterprüfbescheinigung

CE-C-1214-09-101-02-5A

Ausstellungsdatum: 19.08.2010
Ausstellungort: Oxford
Techn. Unterlagen-Nr.: TF-C-1214-09-101-02

Zertifizierungsstelle CCQS UK Ltd.,
Suite B, Regal Court, 112 London Road,
Headington, OXFORD OX3 9AW UK
Zertifizierungsstellennr.: 1105

Bei nicht bestimmungsgemäßer Verwendung, sowie bei nicht mit uns abgesprochenem Aufbau, Umbau oder Änderungen verliert diese Erklärung ihre Gültigkeit.

Bevollmächtigte Person zur Erstellung der technischen Dokumentation: Michael Glade (Anschrift wie unten)

TWIN BUSCH GERMANY
TWIN BUSCH GmbH
Amperestr. 1 · 64625 Bensheim
Tel. 06251 / 70585-0 · Fax: 70585-29

Bevollmächtigter Unterzeichner: Michael Glade
Qualitätsmanagement
Bensheim, 16.12.14

EG-Konformitätserklärung

CE

TWIN BUSCH GERMANY

Die Firma

Twin Busch GmbH | Amperestr. 1 | D-64625 Bensheim

erklärt hiermit, dass die **Radgreifanlage**

TW 575 (7500) | 7500 kg

Serien-Nummer:

in der von uns in Verkehr gebrachten Ausführung den einschlägigen grundlegenden Sicherheits- und Gesundheitsanforderungen der/den betreffenden nachstehenden EG-Richtlinie(n) in ihrer/ihren jeweils aktuellen Fassung(en) entspricht.

EG-Richtlinie(n)

2006/42/EC Maschinen

Angewandte harmonisierte Normen und Vorschriften

EN 1493:1998+A1:2008 Hebebühnen
EN 60204-1:2006+A1:2009 Sicherheit von Maschinen - Elektrische Ausrüstung von Maschinen

EC Baumusterprüfbescheinigung

CE-C-1214-09-101-03-5A

Ausstellungsdatum: 19.08.2010
Ausstellungort: Oxford
Techn. Unterlagen-Nr.: TF-C-1214-09-101-03

Zertifizierungsstelle CCQS UK Ltd.,
Suite B, Regal Court, 112 London Road,
Headington, OXFORD OX3 9AW UK
Zertifizierungsstellennr.: 1105

Bei nicht bestimmungsgemäßer Verwendung, sowie bei nicht mit uns abgesprochenem Aufbau, Umbau oder Änderungen verliert diese Erklärung ihre Gültigkeit.

Bevollmächtigte Person zur Erstellung der technischen Dokumentation: Michael Glade (Anschrift wie unten)

TWIN BUSCH GERMANY
TWIN BUSCH GmbH
Amperestr. 1 · 64625 Bensheim
Tel. 06251 / 70585-0 · Fax: 70585-29

Bevollmächtigter Unterzeichner: Michael Glade
Qualitätsmanagement
Bensheim, 16.12.14

Twin Busch GmbH | Amperestr. 1 | D-64625 Bensheim
twinbusch.de | E-Mail: info@twinbusch.de | Tel.: +49 (0)6251-70585-0

Twin Busch GmbH | Amperestraße 1 | D-64625 Bensheim
Tel.: +49 (0) 6251-70585-0 | Fax: +49 (0) 6251-70585-29 | info@twinbusch.de