Instrukcja obsługi

TW S3-10, MR30

Twin Busch GmbH
Werner-von-Siemens-Str.31
64625 Bensheim, Niemcy

TWIN BUSCH
GARAGE EQUIPMENT

SPIS TREŚCI

WSKAZÓWKI BEZPIECZEŃSTWA

WSTĘP

INSTALACJA

OBSŁUGA

KONSERWACJA

WYMIARY

WARUNKI ZAINSTALOWANIA

SCHEMAT HYDRAULICZNY

SCHEMAT PNEUMATYCZNY

WIELKOŚĆ I WAGA POJAZDÓW

WARUNKI BEZPIECZEŃSTWA

1 Nie należy ustawiać podnośnika na podłożu asfaltowym.

2 Trzymaj ręce z dala od ruchomych części podnośnika.

3 Ten podnośnik może być używany przez przeszkolony personel.

4 Nosić odpowiednie ubranie robocze .

5 Teren wokół podnośnika powinien być wolny od niepotrzebnych przedmiotów.

6 Podnośnik skonstruowano do podnoszenia całego pojazdu, nie przekraczać Maksymalnego udźwigu podnośnika.

7 Upewnij się, że wszystkie środki bezpieczeństwa zostały podjęte przed Rozpoczęciem podnoszenia pojazdu.

8 Podnośnik całkowicie wyłączyć , gdy nie jest w użyciu .

9 Zmiany techniczne podnośnika bez pisemnej zgody producenta są zabronione .

10 Jeśli podnośnik nie jest używany przez długi czas jest zalecane, Odłączenie go od prądu i opróżnienie zbiornika oleju. Części ruchome muszą być przesmarowane.

wstęp

Przeznaczenie

Ten PODNOŚNIK jest przeznaczony do podnoszenia samochodów, inne użycie jest zabronione przez producenta. Zabronione jest, aby podnosić ludzi lub inne przedmioty.

Producent nie ponosi odpowiedzialności za szkody na osobie lub szkody materialne na skutek niewłaściwego użycia podnośnika.

System bezpieczeństwa

1. Zawór spadku ciśnienia na przewodzie hydraulicznym chroni użytkownika przed nagłym opadnięciem podnośnika w przypadku uszkodzenia przewodu.

2. Pneumatyczny zamek bezpieczeństwa..

DANE TECHNICZNE

~~wysokość podnoszenia 990mm~~

Max udźwig 3000 kg

Czas podnoszenia 30 s

Zasilanie 400V, trzy fazy

Montaż

PRZED MONTAŻEM

1 Sprawdź czy części dostarczone są kompletne .

2 Montaż i regulacja muszą być przeprowadzane tylko przez wykwalifikowane osoby

3 Podnośnik może być ustawiony tylko na płaskiej podłodze betonowej . Min. grubość powinna wynosić 15cm

O powierzchni co najmniej 20 cm większej od podstawy podnośnika

4 Umieścić podnośnik w pobliżu lokalizacji i usunąć opakowanie .

4 Warunki podłoża

Tylko powierzchnia prosta z betonu o grubości około 15 cm

Podłączenie elektryczne

Podłączenie elektryczne musi wykonać osoba o odpowiednich uprawnieniach elektrycznych. Uziemić podnośnik

Przewody:

A. **Przewód hydrauliczny**

Patrz schemat hydrauliczny, podłączenie węża olej . Upewnij się, że przewód jest drożny i czysty

B. **Przewód sprężonego powietrza** dla odblokowania zapadek bezpieczeństwa .

C1 **Zasilanie**

400 V podłączenie poprzez 16-to amperowym zabezpieczeniem. Silnik musi mieć lewe obroty

C2 **Przewód el.** Do sensorów 2x4 i 1x2 przewód elektryczny (podłączenie na ostatniej stronie)

E. NAPEŁNIANIE ZBIORNIKA

Wypełnij 6 litrów HLP32 - 40 olej hydrauliczny nie dołączony do zestawu.

F. **Mocowanie podnośnika**

Ten podnośnik jest urządzeniem mobilnym- nie musi być mocowany do podłoża. Montaż na stałe str.9

G. Test obciążenia

Nie używaj podnośnika zanim nie zostanie on przetestowany. Należy sprawdzić wszystkie przewody czy zostały Prawidłowo zamontowane. Sprawdź czy podnośnik jest szczelny

OBSŁUGA

UWAGA: Proszę podnieść samochód, po sprawdzeniu go. Podnośnik w górę i w dół kilka razy, aby sprawdzić, funkcje bezpieczeństwa prawidłowe działanie zapadek oraz odpowietrzenie siłowników.

Przed uruchomieniem podnośnika

a. Sprawdz wszystkie przewody i połączenia. Podnośnik może być wykorzystany tylko do pracy gdy nie ma wycieków,

b. Jeśli zapadki bezpieczeństwa nie działają, nie należy używać podnośnika.

c. Pojazd ustawić na środku podnośnika. Nie zastosowanie się do tego oznacza, że producent nie ponosi odpowiedzialności za wszelkie szkody

d zawsze zachowywać bezpieczną odległość podczas podnoszenia i przy opuszczaniu pojazdu

e Gdy żądana wysokość pracy została osiągnięta, należy wyłączyć główny wyłącznik zasilania, inna osoba przypadkowo nie nacisnęła przycisk UP (góra)

Obsługa

Podnoszenie

1 Dokładnie zapoznać się z instrukcją obsługi przed rozpoczęciem korzystania z podnośnika .

2 Podnieś samochód jedynie w miejscach zatwierdzonych przez producenta.

3 Samochód powinien być zawsze ustawiony po środku.

4 Podnieś przyciskiem UP aż do podkładki gumowej mocno docisnąć na samochód i upewnić się, że samochód jest bezpieczny i stabilny.

5 Tylko wtedy, gdy zostały podjęte wszelkie środki ostrożności, można rozpocząć prace przy pojeździe

Opuszczanie

1 Naciśnij DOWN , aby opuścić pojazd

Podnośnik unieść na krótko do odblokowania zapadek bezpieczeństwa, po czym można opuszczać.

KONTROLA I KONSERWACJA

1. codzienny przegląd

Jest bardzo ważne, aby codziennie sprawdzania funkcje bezpieczeństwa h przed zastosowaniem podnośnika.
- Sprawdź, czy wszystkie lampy i alarmy (sygnał dźwiękowy) funkcjonuje poprawnie.
- Sprawdź wszystkie połączenia hydrauliczne.
- Sprawdź wszystkie połączenia kabli i połączenia
- Sprawdź, czy wszystkie śruby i wkręty nie są luźne, dokręcić w razie potrzeby

2. Cotygodniowa kontrola

- Sprawdź wszystkie części ruchome, aby się upewnić, są czyste i wolne od niepotrzebnych przedmiotów
Sprawdź, czy wszystkie funkcje bezpieczeństwa działają prawidłowo
sprawdzić poziom oleju hydraulicznego przez całkowite podniesienie podnośnika
Jeśli podnoszenie nie osiąga max. Górnego położenia - uzupełnić olej.
Sprawdź, czy wszystkie wkręty, śruby i nakrętki, w razie potrzeby dokręcić

3. Miesięczna kontrola

- Upewnij się, że wszystkie śruby, nakrętki i śruby są dokręcone.
- Sprawdzić uszczelki i węże hydrauliczne (szczelność).
- Sprawdź, czy wszystkie części ruchome są odpowiednio nasmarowane. Cała konstrukcja powinna być zbadana pod kątem oznak zużycia, jeżeli uszkodzenie zostanie wykryte, należy naprawić lub wymienić w razie potrzeby z oryginalnych części tej części.

4. Roczna kontrola

- Opróżnić zbiornik oleju go. Wypełnić nowy olej hydrauliczny. Wymienić filtr.

schematy

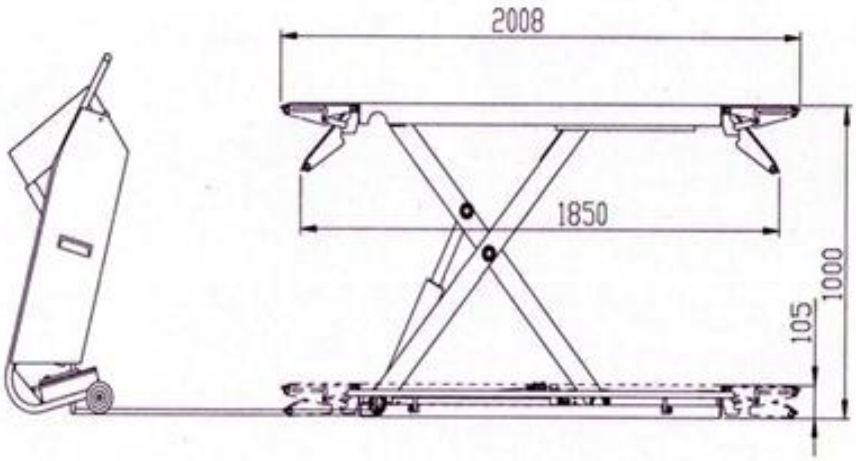

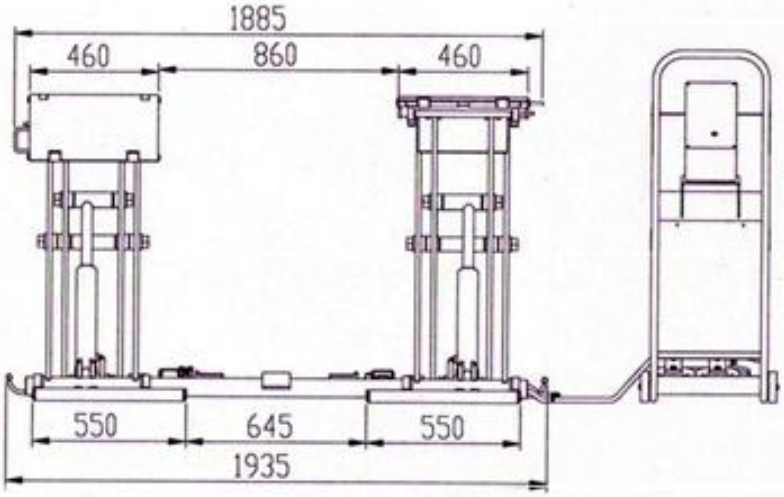

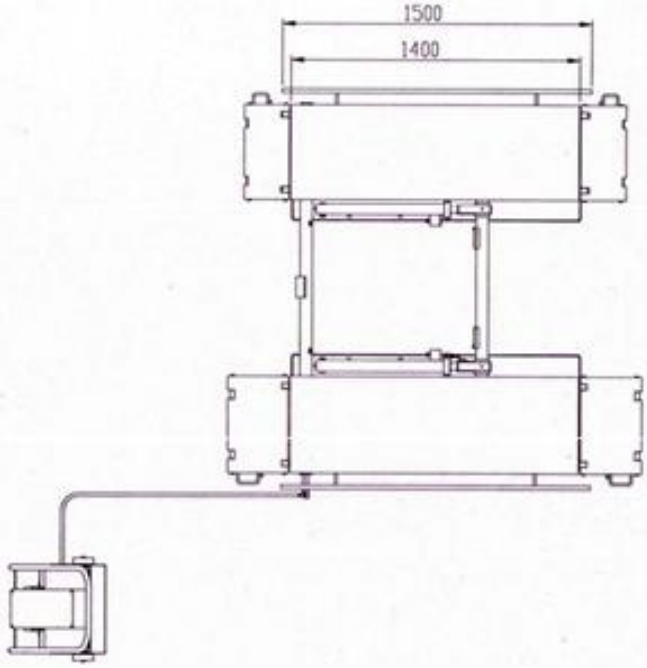

Warunki ustawienia

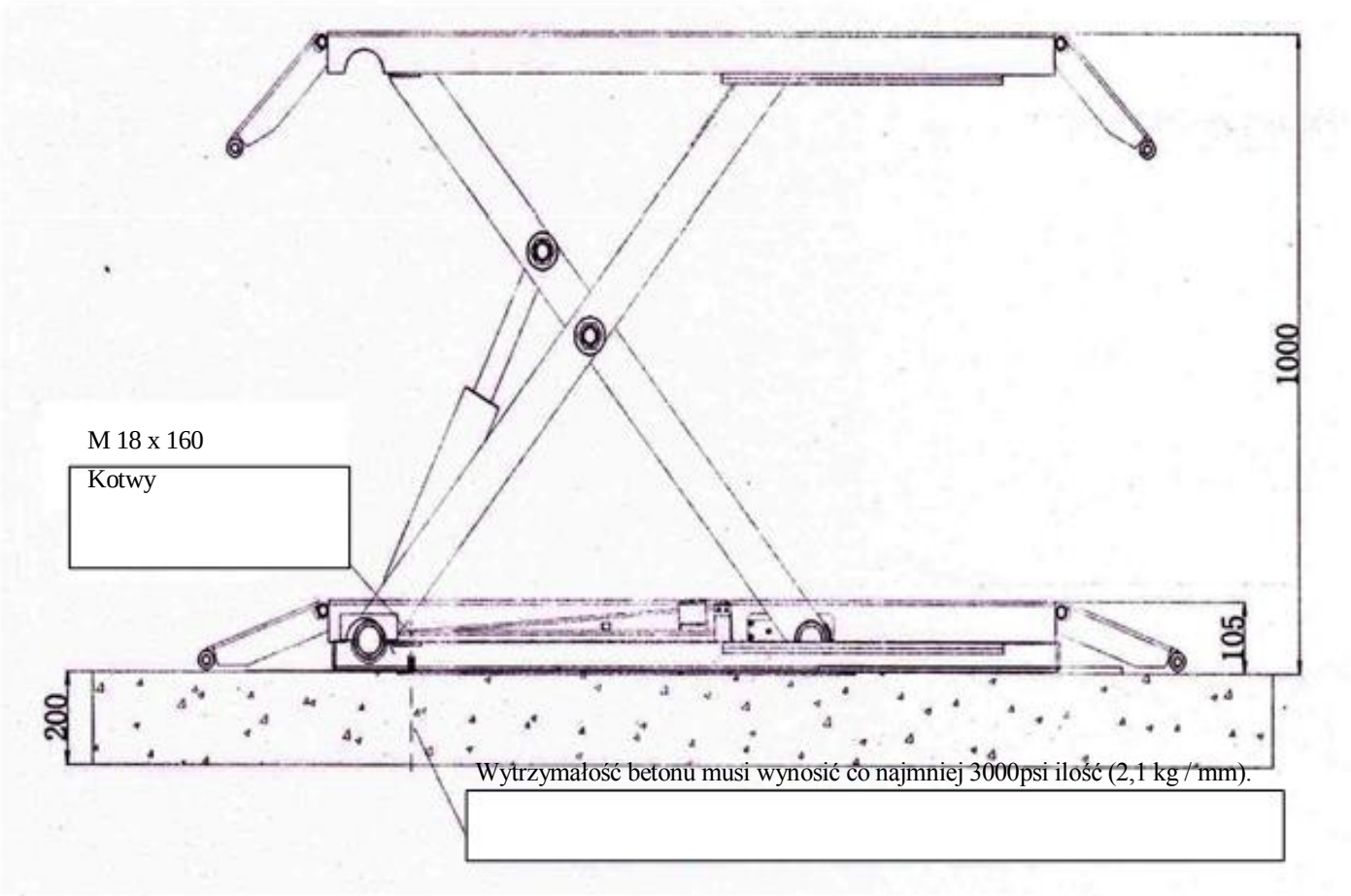

schematy hydrauliczne

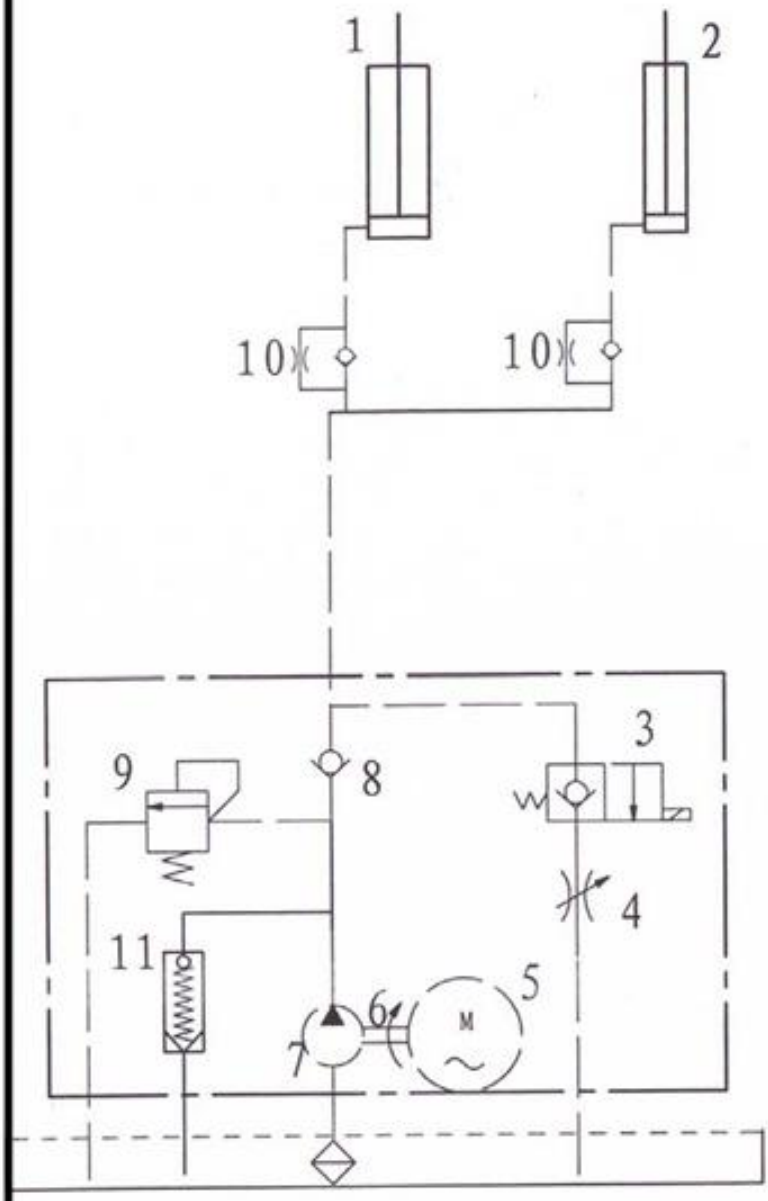

1. Siłownik główny
2. Siłownik pomocniczy
3. Elektryczny zawór opuszczania
4. Zawór opuszczania
5. Silnik
6. Sprzęgło
7. Pompa
8. Zawór zwrotny
9. Zawór przelewowy
10. Ochrona przed spadkiem ciśnienia zaworu
11. Zawór przeciwuderzeniowy

SCHEMAT PNEUMATYCZNY

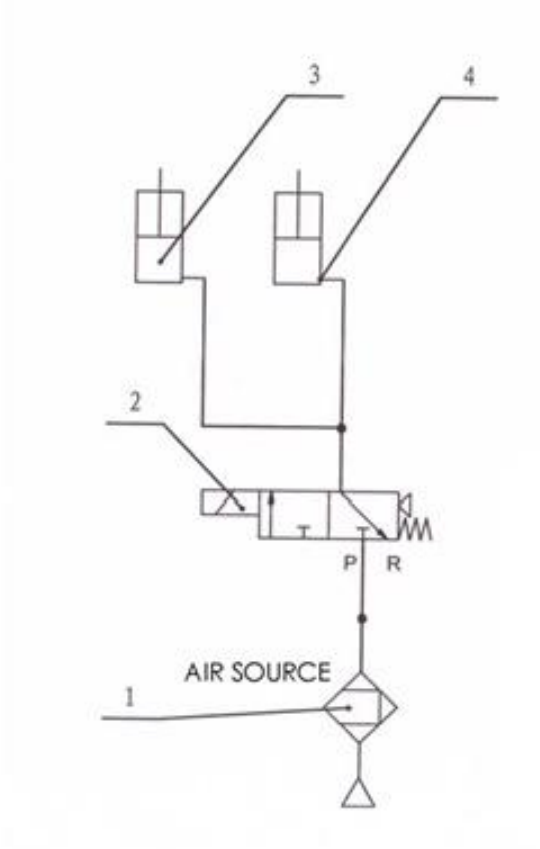

1. Naolejacz
2. Zawór elektromagnetyczny
3. Zapadka bezpieczeństwa (siłownik odbezpieczający)
4. Zapadka bezpieczeństwa (siłownik odbezpieczający)

Schemat elektryczny

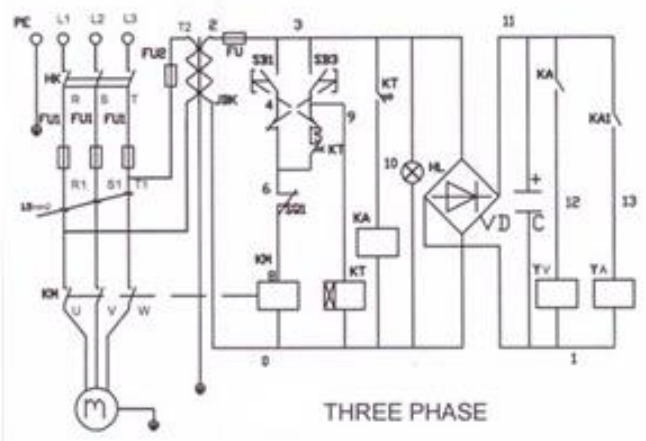

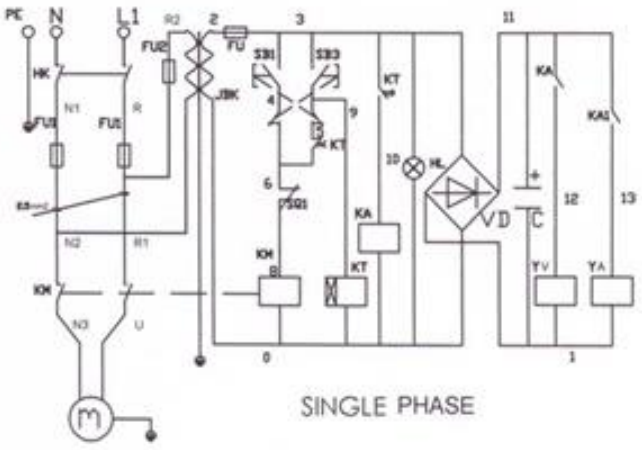

No.	Code	Opis	identyfikacja	Ilość	Uwaga
1	KM	Stycznik zespolony	CJX2-1210/AC24	1	
2	KT	Wyłącznik czasowy	ST6PA-55/AC24	1	
3	KA	Stycznik	HH54p/AC24	1	
4	SB1	Przycisk	LA42	1	na
5	SB3	Przycisk	LA42	1	z
6	M	Silnik	3HP	1	
7	FU	bezpiecznik	2A	1	
8	FU1	bezpiecznik	16A / 32A	3 / 2	
9	FU2	bezpiecznik	1A	1	
10	HK	Wyłącznik prądu	Lw26GS-20/04	1	
11	SQ1	Wyłączniki krańcowe	D4MC-5020	1	
12	HL	żarówka	AD17	1	
13	JBK	Transformator	JBK3-63VA	1	
14	C	Kondensator	4700uf-50V	1	
15	YA	Elektrozawór	3V210-08/DC24V	1	
16	YV	Elektrozawór	DC24V	1	
17	VD		KBPC5A-35A	1	

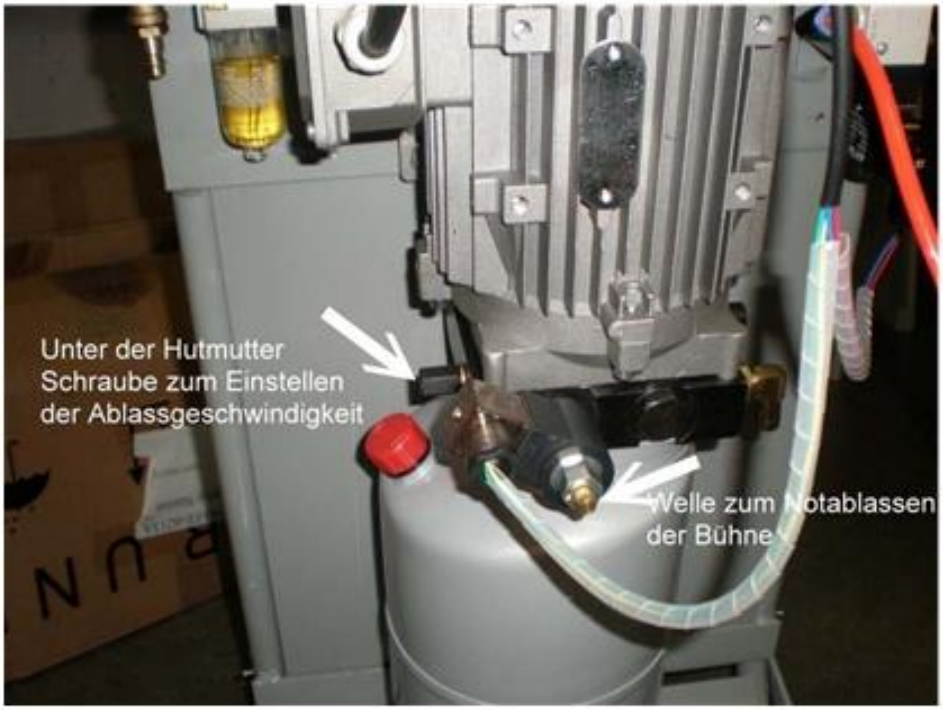

Śruba awaryjnego opuszczania podnośnika
Pod nakrętką śruba do regulacji szybkości opuszczania

Przewód pneumatyczny do podnośnika
Przewód z kompresora

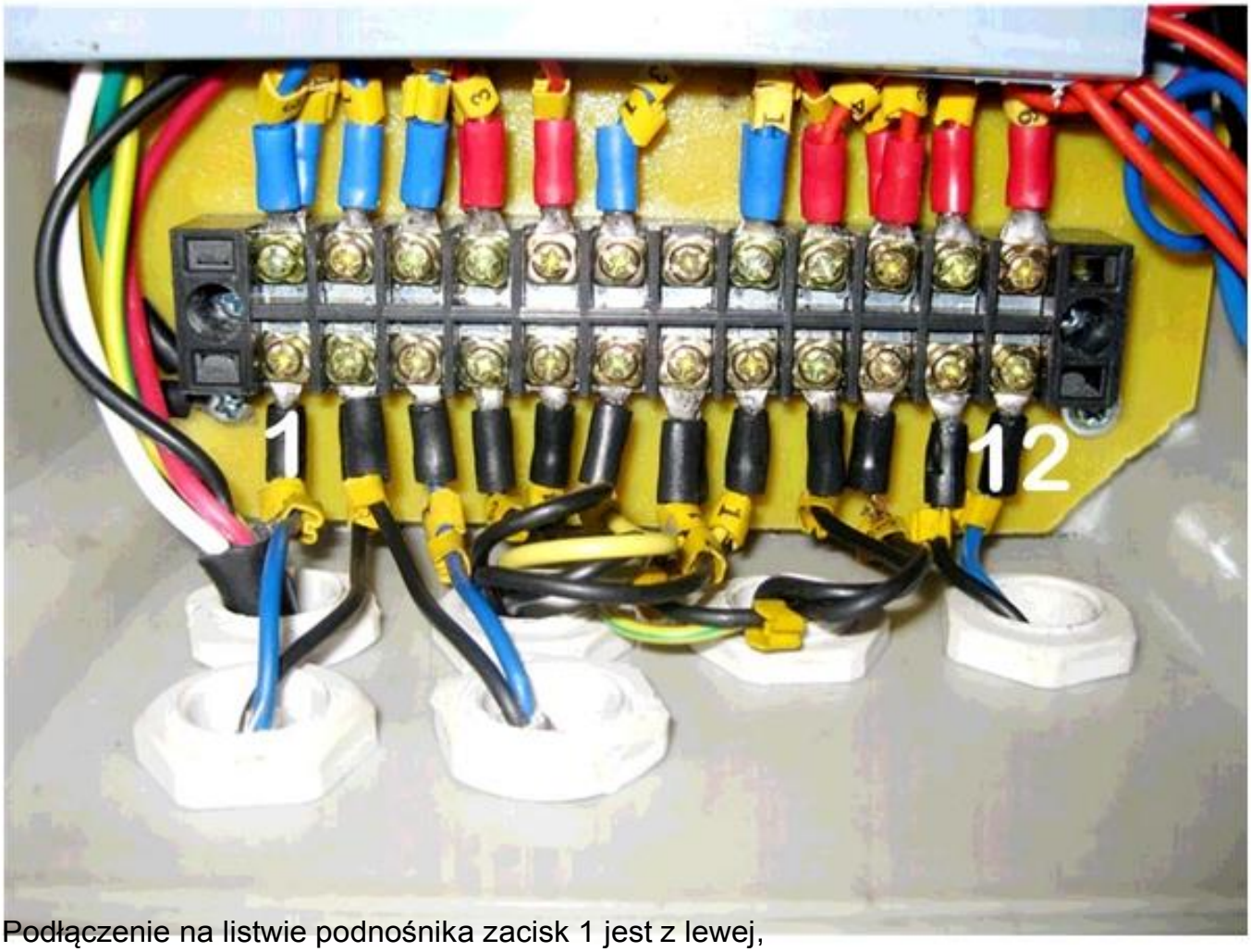

Podłączenie na listwie podnośnika zacisk 1 jest z lewej,

Zacisk 1 jest już podłączony
Zacisk 2 jest już podłączony
Zacisk 3 jest już podłączony
Zacisk 4 Kabel nr 3 z sensora 3
Zacisk 5 kabel nr 4 z sensora 3
Zacisk 6 Nr 13 z sensora 3
Zacisk 7 Kabel nr 12 z sensora 3 +2
Zacisk 8 kabel nr 14 z sensora 2
Zacisk 9 Kabel nr 4 z sensora 2
Zacisk 10 Kabel nr 3 z sensora 2
Zacisk 11 przewodu 8 z wyłączników krańcowych
Zacisk 12 Kabel 6 z wyłączników krańcowych
Każdy kabel jest oznaczony żółtym nr

MR 30 | Größen- und Gewichtsvoraussetzung des Fahrzeugs

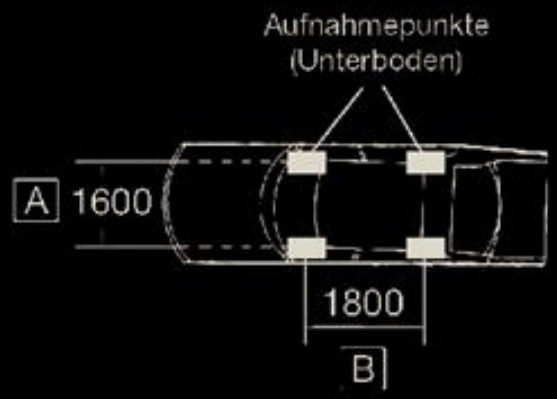

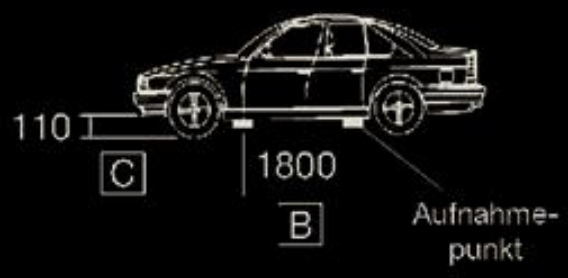

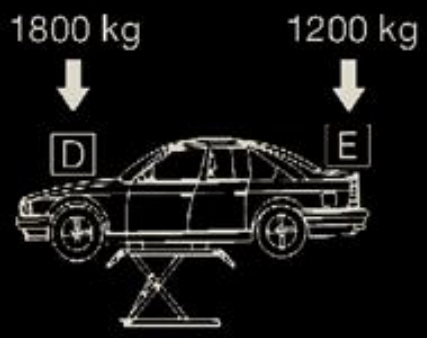

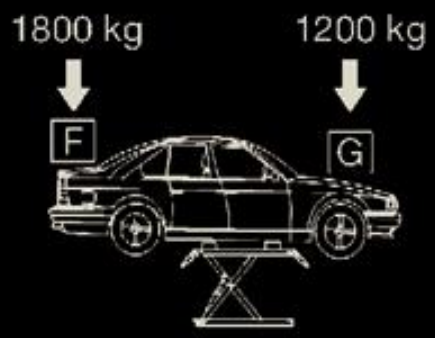

A (mm)	B (mm)	C (mm)	D (kg)	E (kg)	F (kg)	G (kg)
1600	1800	110	1800	1200	1800	1200
Vor Aufnahmepunkt zu Aufnahmepunkt	Von Aufnahmepunkt zu Aufnahmepunkt	Überhänge	Gewichtsverteilung siehe Abbildung	Gewichtsverteilung siehe Abbildung	Gewichtsverteilung siehe Abbildung	Gewichtsverteilung siehe Abbildung

TWIN BUSCH
GARAGE EQUIPMENT

TW S-310, MR30

Informacja Techniczna	MR 30	TW S-310	6501	6503
Udźwig	2500 KG	3000 KG	3000 KG	3000 KG
Napięcie	220/380 V	220/380 V	380 V	380 V
Moc silnika	2,2 KW	2,2 KW	2,2 KW	2,2 KW
Bezpiecznik	16 A	16 A	16 A	16 A
Czas góra/dół:	30/20 sec	35/25 sec	45/35 sec	45/35 sec
Zawór bezpieczeństwa	210 bar	210 bar	210 bar	210 bar
Ciśnienie pracy	180 bar	180 bar	180 bar	180 bar
Wydajność pompy olejowej	3 ccm	3 ccm	3 ccm	3 ccm
Pojemność zbiornika	6 L	6 L	16 L	16 L
Głośność	75 dBA	75 dBA	75 dBA	75 dBA

Die Firma

Twinbusch GmbH
Werner von Siemens Str. 31
64625 Bensheim

erklärt hiermit, dass die
Hebebühne LR30, MR30, TW S-310, EE6501, EE6503

Serien Nr.

in der von uns in Verkehr gebrachten Ausführung den einschlägigen grundlegenden Sicherheits- und Gesundheitsanforderungen der betreffenden nachstehenden EG Richtlinie Maschinen und der EG Richtlinie EMV in ihrer jeweils aktuellen Fassung entspricht.

2006/42/EC Maschinen
2006/95/EC Low Voltage

EG Baumusterprüfbescheinigung
Zertifikat Nr. MDC 747 bei
SGS UK Limited Unit 10 Bowburn South Industrial Estate
Bowburn Durham DH6 5AD

Bei nicht bestimmungsgemäßer Verwendung sowie bei nicht mit uns abgesprochenen Umbau oder Änderungen verliert diese Erklärung ihre Gültigkeit.

Harald Busch
Director Sales, Service, Marketing

Twin Busch GmbH
Werner-von-Siemens-Str.31
64625 Bensheim

Aufstellungsprotokoll

Die Hebebühne des Typs……mit der

Serien - Nr.: …… wurde am ……

bei der Firma…… in ……

aufgestellt, auf Sicherheit überprüft und in Betrieb genommen.

Die Aufstellung erfolgte durch den Betreiber / Sachkundigen (

nicht zutreffendes streichen.)

Die Sicherheit der Hebebühne wurde vor der Inbetriebnahme durch den Sachkundigen

überprüft.

Der Betreiber bestätigt die Aufstellung der Hebebühne, der Sachkundige bestätigt die

ordnungsgemäße Inbetriebnahme.

……	……	……
Datum	Name Betreiber	Unterschrift
	……	
Datum	Name Sachkundiger	Unterschrift

Anschrift Betreiber.:

……

Anschrift Sachkundiger.:

……

Sicherheitsüberprüfung
gemäß UVV des Typs

Twin Busch GmbH Werner-von-Siemens -Str.31
64625 Bensheim Tel. 06251 705850

Sicherheitsüberprüfung vor Inbetriebnahme/ regelmäßige/ ausserordentliche
(nicht zutreffendes streichen.)

Prüfschritt	in Ordnung	Mangel-haft	Nach-prüfung	Anmerkung
Warnzeichen……				
Typenschild……				
Funktion der Endabschaltung……..				
Zustand Gummiteller……..				
Funktion Tragarmverriegelung…….				
Tragkonstruktion (Risse u.s.w)……..				
Funktion Sicherheitsklinken…….				
Sitz aller tragenden Schrauben……..				
Zustand Ausgleichsseil……..				
Zustand Abdeckungen……..				
Zustand Kette……..				
Zustand Seilrollen……..				
Zustand Hydraulikleitungen…….				
Füllstand Hydraulikanlage……..				
Dichtigkeit Hydraulikanlage…….				
Zustand der Kolbenstange……				
Zustand Elektronik und Schutzleiter				
Funktionstest Hebebühne……				
Zustand Betonboden (Risse)……				
Führung des Hubwagens in Hubsäule…..				
Sonstiges……				

(zutreffendes ankreuzen, wenn Nachprüfung erforderlich zusätzlich ankreuzen!)

Sachkundiger: Name, Anschrift…….
Geprüft am:

Ergebnis der Prüfung:

☐ Inbetriebnahme möglich, Mängel beheben bis ……
☐ Inbetriebnahme nicht erlaubt, Nachprüfung erforderlich
☐ Keine Mängel, Inbetriebnahme bedenkenlos

Unterschrift Betreiber:…… Unterschrift Sachkundiger……

Prüfungsbefund

über eine regelmäßige / ausserordentliche Prüfung

Twin Busch GmbH Werner-von-Siemens-Str.31 64625 Bensheim

Die Hebebühne wurde am ..……einer regelmäßigen /ausserordentlichen Prüfung unterzogen.
Dabei wurden keine/folgende Mängel festgestellt.

Umfang der Prüfung

Noch ausstehende Teilprüfungen

Einem Weiterbetrieb stehen keine Bedenken entgegen, Nachprüfung ist nicht erforderlich.

(Ort, Datum) (Unterschrift Sachkundiger)

Anschrift Sachkundiger.:
(Stempel)

Betreiber oder Beauftragter

Mängel zur Kenntnis genommen

(Datum) (Unterschrift)

Mängel behoben

(Datum) (Unterschrift)

NACHPRÜFUNG

Die Hebebühne wurde am ……einer Nachprüfung unterzogen. Die beanstandeten Mängel der regelmäßigen/ außerordentlichen Prüfung behoben.

Einem Weiterbetrieb stehen keine Bedenken entgegen. Nachprüfung ist nicht erforderlich.

(Ort, Datum) (Unterschrift Sachkundiger

Anschrift Sachkundiger.:
(Stempel)

Sicherheitsüberprüfung
gemäß UVV des Typs

Twin Busch GmbH Werner-von-Siemens -Str.31
64625 Bensheim Tel. 06251 705850

Sicherheitsüberprüfung vor Inbetriebnahme/ regelmäßige/ ausserordentliche
(nicht zutreffendes streichen.)

Prüfschritt	in Ordnung	Mangel-haft	Nach-prüfung	Anmerkung
Warnzeichen……				
Typenschild……				
Funktion der Endabschaltung……..				
Zustand Gummiteller……..				
Funktion Tragarmverriegelung…….				
Tragkonstruktion (Risse u.s.w)……..				
Funktion Sicherheitsklinken…….				
Sitz aller tragenden Schrauben……..				
Zustand Ausgleichsseil……..				
Zustand Abdeckungen……..				
Zustand Kette……..				
Zustand Seilrollen……..				
Zustand Hydraulikleitungen…….				
Füllstand Hydraulikanlage……..				
Dichtigkeit Hydraulikanlage…….				
Zustand der Kolbenstange……				
Zustand Elektronik und Schutzleiter				
Funktionstest Hebebühne……				
Zustand Betonboden (Risse)……				
Führung des Hubwagens in Hubsäule…..				
Sonstiges……				

(zutreffendes ankreuzen, wenn Nachprüfung erforderlich zusätzlich ankreuzen!)

Sachkundiger: Name, Anschrift…….
Geprüft am:

Ergebnis der Prüfung:

☐ Inbetriebnahme möglich, Mängel beheben bis ……
☐ Inbetriebnahme nicht erlaubt, Nachprüfung erforderlich
☐ Keine Mängel, Inbetriebnahme bedenkenlos

Unterschrift Betreiber:…… Unterschrift Sachkundiger……

Prüfungsbefund

über eine regelmäßige / ausserordentliche Prüfung

Twin Busch GmbH Werner-von-Siemens-Str.31 64625 Bensheim

Die Hebebühne wurde am ..……..einer regelmäßigen /ausserordentlichen Prüfung unterzogen.
Dabei wurden keine/folgende Mängel festgestellt.

Umfang der Prüfung

Noch ausstehende Teilprüfungen

Einem Weiterbetrieb stehen keine Bedenken entgegen, Nachprüfung ist nicht erforderlich.

(Ort, Datum) (Unterschrift Sachkundiger)

Anschrift Sachkundiger.:
(Stempel)

Betreiber oder Beauftragter

Mängel zur Kenntnis genommen

(Datum) (Unterschrift)

Mängel behoben

(Datum) (Unterschrift)

NACHPRÜFUNG

Die Hebebühne wurde am ……..einer Nachprüfung unterzogen. Die beanstandeten Mängel der regelmäßigen/ außerordentlichen Prüfung behoben.

Einem Weiterbetrieb stehen keine Bedenken entgegen. Nachprüfung ist nicht erforderlich.

(Ort, Datum) (Unterschrift Sachkundiger

Anschrift Sachkundiger.:
(Stempel)

Protokół montażu i przekazania urządzenia

Miejsce Podnośnik

---------- Producent -

---------- Typ / model .....

---------- Nr seryjny .....

Wyżej wymieniony podnośnik zamontowany w dniu ..... po odbytej kontroli uruchamiającej oraz przeszkoleniu personelu obsługującego został przekazany klientowi w stanie pełnej sprawności technicznej. Sprawdzone zostały przy tym nastepujące punkty:

- ☐ Zamocowanie kolumn w odpowiednim podłożu lub w fundamencie (według użytkownika, podłoże w danym miejscu spełnia uwarunkowania fundamentowe zgodnie z instrukcją obsługi)
- ☐ Całkowity montaż podzespołów i osłon
- ☐ Zgodnośc kierunków obrotów silnika i podłączenia elektrycznego (według użytkownika łącze VDE oraz EVU jest zgodne z przepisami)
- ☐ Sprawdzenie urządzeń zabezpieczających
  - funkcja zapadek i zabezpieczenie łap
  - funkcje wyłącznika bezpieczeństwa
- ☐ Sprawdzenie smarowania i konserwacji
  - smarowanie prowadnic i części ruchomych
  - regulacja łańcuchów i lin
- ☐ Kilkakrotne sprawdzenie podnośnika bez i z obciążeniem oraz sprawdzenie wszystkich funkcji

Zwraca się uwagę, że wszystkie usterki związane z nieprzestrzeganiem instrukcji obsługi, konserwacji, niepoprawności zabezpieczeń oraz wprowadzenie zmian konstrukcyjnych wiąże się z utratą gwarancji.

--- --- ---

Miejscowość, data Podpis, pieczątka użytkownika Podpis, pieczątka firmy montującej

Firma:

Twin Busch GmbH
Werner-von-Siemens-Str.31
64625 Bensheim, Niemcy

Deklaracja zgodności WE

Konformitätserklärung

Declaration of conformity

Dla podnośnika samochodowego typ: LR30, MR30, TW S-310, EE6501, EE6503

Numer seryjny

Następujące jednoznaczne dyrektywy zostały zastosowane:

Dyrektywy maszyn: **2006/42/EC Maschinen**

2006/95/EC Low Voltage

Instytut kontrolny:

Certyfikat Nr. MDC 747
SGS UK Limited Unit 10 Bowburn South
Industrial Estate Bowburn Durham DH6 5AD

Potwierdza się, że wyżej oznaczony podnośnik odpowiada wymienionym normą zgodności Wspólnoty Europejskiej. Przy użyciu niezgodnym z celem przeznaczenia jak również z nami nieustalonymi zmianami budowy deklaracja ta traci ważność.
Upoważniona osoba do sporządzenia dokumentacji technicznej:

Harald Busch

Dyrektor ds. jakości , sprzedaży, marketingu