TWIN BUSCH GERMANY

# TW SA-40-V2

## Podnośnik nożycowy

twinbusch.de

# INSTRUKCJA OBSŁUGI

**Przed uruchomieniem maszyny proszę dokładnie zapoznać się z instrukcją obsługi**

Twin Busch GmbH | Amperestraße 1 | info@twinbusch.de

**SIEGSTAR POLAND, ul. Jaśkowicka 43, 43-100 Tychy**
**www.siegstar.com. Tel. +48 32 218 44 04**

# Spis treści

**1. Ważne uwagi / ostrzeżenia** **4 - 5**

1.1 Ważne uwagi
1.2 Personel
1.3 Bezpieczeństwo
1.4 Ostrzeżenia
1.5 Hałas
1.6 Trening

**2. Przegląd podnośnika** **6**

2.1 Ogólny opis
2.2 Dane techniczne
2.3 Budowa podnośnika

**3. Montaż** **7 - 8**

3.1 Przed instalacją
3.1.1 Wymagane narzędzia i sprzęt
3.1.2 Lista kontrolna
3.1.3 Warunki podłoża
3.2 Środki ostrożności przed instalacją
3.3 Montaż właściwy
3.4 Punkty kontrolne po instalacji

**4. Instrukcja obsługi** **9 - 11**

4.1 Środki ostrożności
4.2 Opis skrzynki kontrolnej
4.3 Schemat działania
4.4 Instrukcja działania

**5. Rozwiązywanie problemów** **12**

**6. Konserwacja** **13**

**7. Dodatki** **14 – 47**

Dodatek 1: Lista części w pakunku
Dodatek 2: Ogólny schemat
Dodatek 3: Schemat montażu na podłodze
Dodatek 4: Schemat podłączenia węża olejowego
Dodatek 5: Plan hydrauliczny
Dodatek 6: Schemat elektryczny
Dodatek 7: Lista części zamiennych
Dodatek 8: Wykaz elektrycznych części zamiennych
Dodatek 9: Wymagania dotyczące rozkładu masy pojazdu na podnośniku
Dodatek 10: Protokół akceptacji, przegląd zabezpieczeń oraz wynik audytu
Dodatek 11: Deklaracja zgodności WE

# 1. Ważne instrukcje bezpieczeństwa

## 1.1 Ważne uwagi

W przypadku nieprawidłowej instalacji, niewłaściwej eksploatacji, przeciążenia lub nieodpowiednich warunków gruntowych producent nie będzie ponosił odpowiedzialności.

Ten model jest specjalnie zaprojektowany do podnoszenia samochodów, które nie przekraczają dopuszczalnej maksymalnej masy. Jeśli używasz dźwigu do jakichkolwiek innych celów, ani producent, ani sprzedawca nie będą odpowiedzialni za wypadki lub wypadki

Odpowiedzialność za szkody. (Rozkład obciążenia, patrz schemat)

Zwróć szczególną uwagę na dozwoloną maksymalną masę. Znak z zatwierdzoną maksymalną masą jest dołączony do dźwigu. Nigdy nie próbuj podnosić pojazdów, które przekraczają maksymalną dozwoloną masę przy użyciu podnośnika.

Przed uruchomieniem dźwigu należy uważnie przeczytać instrukcję obsługi, aby uniknąć uszkodzeń spowodowanych zaniedbaniem.

1.1.1 Obsługa dźwigu może być przeprowadzana wyłącznie przez wykwalifikowany personel.

**1.1.2 Połączenia elektryczne muszą być wykonane przez elektryka.**

1.1.3 Osoby niezaangażowane nie mogą przebywać w pobliżu windy.

## 1.3 Bezpieczeństwo

1.3.1 Nie instaluj podnośnika na utwardzonej powierzchni.

1.3.2 Przeczytaj i zrozum instrukcje bezpieczeństwa przed uruchomieniem windy.

1.3.3 W żadnym wypadku nie należy opuszczać jednostki sterującej, gdy dźwig porusza się.

1.3.4 Trzymaj dłonie i stopy z dala od ruchomych przedmiotów. Zwróć szczególną uwagę na stopy podczas opuszczania.

1.3.5 Podnośnik powinien być obsługiwany wyłącznie przez przeszkolony personel.

1.3.6 Personel powinien nosić odpowiednią odzież zgodną z BHP podczas korzystania z podnośnika.

1.3.7 Otoczenie podnośnika musi być czyste i uporządkowane, aby uniknąć incydentów.

1.3.8 Podnośnik jest zaprojektowany do podnoszenia całego pojazdu, który nie przekracza dopuszczalnej maksymalnej masy. Zwróć uwagę na rozkład obciążenia, jak pokazano na schemacie w dodatkach.

1.3.9 Zawsze upewnij się, że wszystkie środki ostrożności zostały podjęte przed rozpoczęciem pracy w pobliżu lub pod pojazdem. Nigdy nie usuwaj elementów związanych z bezpieczeństwem z podnośnika. Nie używaj podnośnika, jeśli brakuje elementów bezpieczeństwa lub są one uszkodzone.

1.3.10 Pod żadnym pozorem nie ruszaj pojazdu ani nie usuwaj ciężkich przedmiotów z pojazdu, które mogłyby spowodować znaczące różnice w masie, gdy pojazd stoi na podnośniku.

1.3.11 Zawsze sprawdzaj mobilność podnośnika, aby zapewnić jego efektywność. Zapewnij regularną konserwację. W przypadku wystąpienia nieprawidłowości należy natychmiast przerwać pracę z podnośnikiem i skontaktować się ze sprzedawcą.

1.3.12 Opuść podnośnik całkowicie, gdy nie jest używany. Nie zapomnij przerwać zasilania.

1.3.13 Jeśli nie korzystasz z windy przez dłuższy czas, wówczas:

a. Odłącz windę od źródła zasilania.
b. Opróżnij zbiornik oleju.
c. Nasmaruj ruchome części olejem hydraulicznym.

**Ostrzeżenie:**
Aby chronić środowisko, należy odpowiednio pozbyć się nieużywanego oleju.

## 1.4 Tabliczki ostrzegawcze

Wszystkie ostrzeżenia są wyraźnie widoczne na dźwigu, aby zapewnić, że użytkownik korzysta z urządzenia w bezpieczny sposób. Ostrzeżenia muszą być czyste i wymienione, jeśli są uszkodzone lub ich brakuje. Przeczytaj uważnie znaki i zapamiętaj ich znaczenie dla przyszłych operacji.

Przed użyciem dokładnie przeczytaj instrukcje i instrukcje bezpieczeństwa!

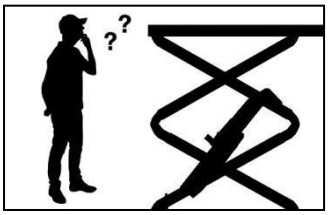

Obsługa windy wyłącznie przez wykwalifikowany personel!

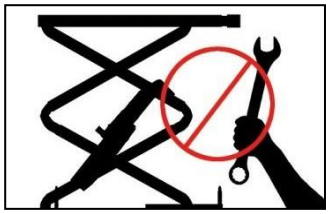

Naprawy i konserwacje powinny być wykonywane wyłącznie przez wykwalifikowany personel, nigdy nie należy wyrzucać urządzeń zabezpieczających!

Obecność osób (podczas podnoszenia i opuszczania) pod wyciągiem jest zabroniona!

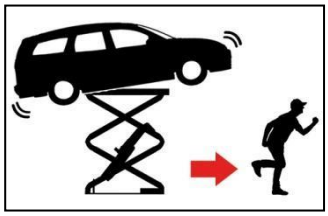

Zawsze utrzymuj drogi ewakuacyjne w czystości!

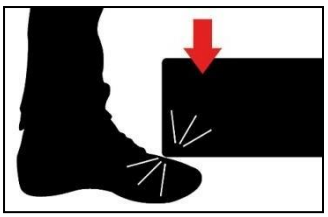

Zwróć uwagę na swoje stopy podczas opuszczania!

Niebezpieczeństwo zmiażdżenia podczas podnoszenia i opuszczania!

Nigdy nie próbuj ładować tylko jednej strony podnośnika!

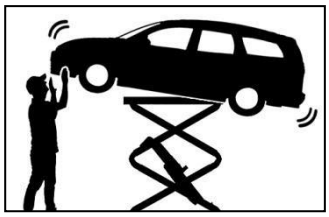

Unikaj silnego potrząsania pojazdem!

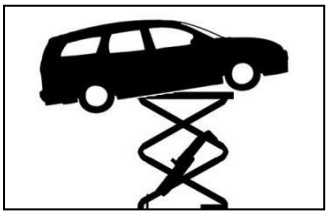

Rozłóż masę pojazdu równomiernie na obu platformach!

Podczas opuszczania nie ma dodatkowych podpór ani przeszkadzających przedmiotów!

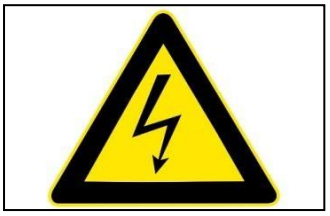

UWAGA!
Napięcie elektryczne!

## 1.5 Hałas

Emitowany hałas nie powinien przekroczyć 75 dB.

## 1.6 Trening

Tylko wykwalifikowany personel może obsługiwać dźwig. W razie potrzeby oferujemy profesjonalne szkolenia dla użytkowników.

# 2. Przegląd podnośnika

## 2.1 Ogólny opis

Podnośnik składa się z dwóch pasów (platform), obsługiwanych przez siłowniki hydrauliczne i mechanizm nożycowy. Zintegrowany w skrzynce sterowniczej jest agregatem hydraulicznym, który generuje niezbędne ciśnienie. Jest to kontrolowane przez zawory i przesuwa cylindry i platformy w górę za pomocą mechanizmu nożycowego. Podczas uruchamiania blokady bezpieczeństwa blokują się, aby zapobiec upadkowi awarii układu hydraulicznego.

Struktura bezpieczeństwa:

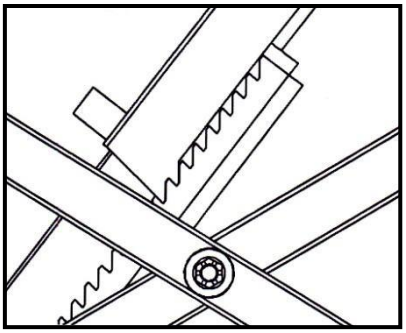

## 2.2 Dane techniczne

| Model | Udźwig | Prędkość podnoszenia | Wysokość | Napięcie sterujące |
|---|---|---|---|---|
| TW SA-40-V2 | 4000 kg | 80 sekund | 1900 mm | 400V (3 fazy) |

## 2.3 Konstrukcja podnośnika

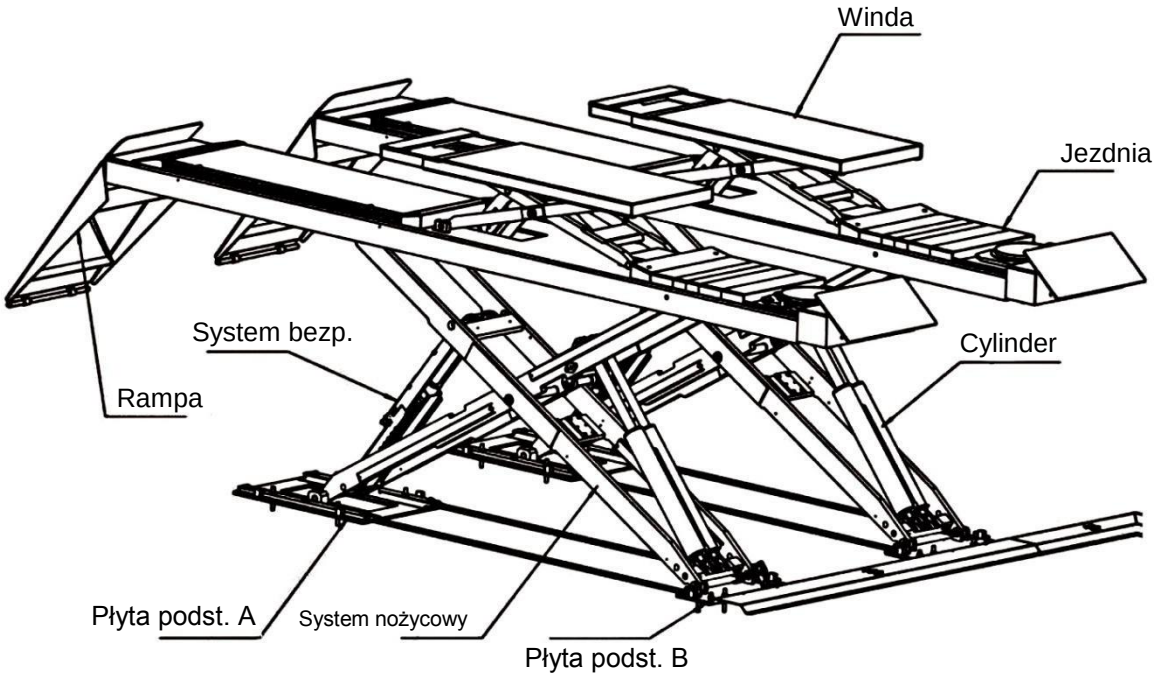

# 3. Montaż

## 3.1 Przygotowanie przed montażem

### 3.1.1 Wymagane narzędzia i sprzęt

√ Wiertarka elektryczna

√ Klucze

√ Wkrętak

√ Klucz nastawny

### 3.1.2 Lista kontrolna – dodatek nr 1 (lista pakowania)

Rozpakuj zawartość opakowania i sprawdź, czy wszystkie części wymienione na liście pakowania są obecne. W przypadku brakujących części nie wahaj się z nami skontaktować. Jeśli nie skontaktujesz się z nami w sprawie brakujących części i nadal będziesz budować windę, nie ponosimy odpowiedzialności za jakiekolwiek szkody. Dlatego musisz najpierw sprawdzić kompletność wszystkich części!

### 3.1.3 Warunki podłoża

Podnośnik powinien być zainstalowany na gładkim i twardym podłożu o wytrzymałości na ściskanie większej niż 3 kg / $mm^2$, płaskości mniejszej niż 5 mm i minimalnej grubości 200 mm. Ponadto, nowa podłoga betonowa musi mieć co najmniej 28 dni odpoczynku do czasu zainstalowania windy.

## 3.2 Środki ostrożności przed instalacją

3.2.1 Sprawdź wszystkie węże i połączenia. Podnośnik może być uruchamiany tylko wtedy, gdy nie ma wycieków.

3.2.2 Wszystkie śruby muszą być mocno dokręcone.

3.2.3 Nie należy umieszczać pojazdu na podnośniku podczas biegu próbnego.

## 3.3 Montaż właściwy

**Krok 1**: Użyj wózka widłowego, aby podnieść windę w wybrane miejsce. W dodatku nr 3 można przeczytać, które miejsca są odpowiednie do instalacji.

**Krok 2:** Podłącz wąż olejowy zgodnie ze schematem połączeń węża oleju. (Ten krok jest bardzo ważny.) Przed rozpoczęciem należy zawsze zapoznać się ze schematem połączeń węża oleju w dodatku nr 4).

**Krok 3:** Podłączyć pneumatyczny układ zwalniający, jak pokazano na schemacie połączenia sprężonego powietrza w dodatku nr 6.

**Krok 4:** Podłącz dwie wtyczki wyłączników krańcowych i podłącz zasilanie.

**Krok 5:** Napełnij 25 litrów oleju hydraulicznego HLP 32 do zbiornika oleju. Poziom oleju powinien wynosić około 10 do 40 mm od pokrywy zbiornika. (Możesz odczytać poziom oleju na czujniku, który jest przymocowany do pokrywy zbiornika).

**Krok 6:** Elektryczne wyrównywanie głównych platform

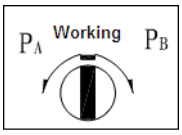


Option switch
in the control unit

1. Podłącz zasilanie i włącz główny włącznik zasilania, aby zapaliło się zielone światło.
2. Ustaw przełącznik opcji na jednostce sterującej w pozycji "Lift" i w jednostce sterującej na status operacyjny "Working" i naciśnij przycisk "UP" przez 30 sekund. W tym kroku zwykle tylko jedna z dwóch platform zostanie podniesiona.
   (W przypadku, gdy maszyna jest zasilana prądem trójfazowym (400 V) i silnik pracuje, ale platforma podnosi się po 30 sekundach, gdy wciśniesz przycisk "UP", dwie fazy linii zasilającej muszą zostać zmienione przez prawidłową aby uzyskać kierunek obrotu.)
3. Ustaw przełącznik opcji na PA i naciśnij "UP" lub "DOWN", aż platforma A osiągnie tę samą wysokość platformy B.
   Jeśli następnie ustawisz opcję na PB, możesz wyrównać platformę B z platformą A.
   Jeśli nie osiągnąłeś tej samej wysokości platform, powtórz kroki regulacji opisane powyżej, aż do uzyskania synchronizacji.

**Elektryczna regulacja podnośnika bez koła**

1. Ustaw przełącznik opcji na jednostce sterującej w pozycji "JACK".
2. Ustaw przełącznik opcji w sterowniku w stan podnoszenia (PA lub PB).
   Następnie naciśnij "UP" lub "DOWN", aż osiągnięta zostanie ta sama wysokość dwóch platform pomocniczych.
   Ustaw przełącznik opcji na "Praca" i naciśnij "UP" i "DOWN", aby sprawdzić synchronizację platformy pomocniczej.

## 3.4 Lista kontrolna po instalacji

| L.p. | Sprawdź | Tak | Nie |
|---|---|---|---|
| 1 | Czy dwie platformy mają taką samą wysokość? | | |
| 2 | Czy węże olejowe są mocno podłączone? | | |
| 3 | Czy wszystkie połączenia elektroniczne są zgodne? | | |
| 4 | Czy zawory pompy olejowej są zamocowane? | | |

# 4. Instrucja obsługi

## 4.1 Środki ostrożności

4.1.1 Sprawdź wszystkie połączenia węża olejowego. Jeśli nie ma wycieków, można rozpocząć proces podnoszenia.

4.1.2 W przypadku awarii urządzeń zabezpieczających winda nie może być używana.

4.1.3 Jeżeli pojazd nie ma środka ciężkości w środku, podnośnik nie może być podniesiony lub opuszczony. W przeciwnym razie ani my, ani sprzedawca nie ponosimy odpowiedzialności za spowodowane przez nich problemy.

4.1.4 Użytkownicy i inni zaangażowani pracownicy powinni znajdować się w bezpiecznym miejscu podczas podnoszenia.

4.1.5 Kiedy belki osiągną pożądaną wysokość, wyłącz zasilanie, aby uniknąć incydentów spowodowanych przez osoby postronne.

4.1.6. Upewnij się, że zatrzaski bezpieczeństwa są zablokowane przed rozpoczęciem pracy. Ponadto podczas podnoszenia lub opuszczania nie mogą przebywać żadne osoby pod podnośnikiem.

## 4.2 Opis skrzynki kontrolnej

4.3 Sekwencja operacji

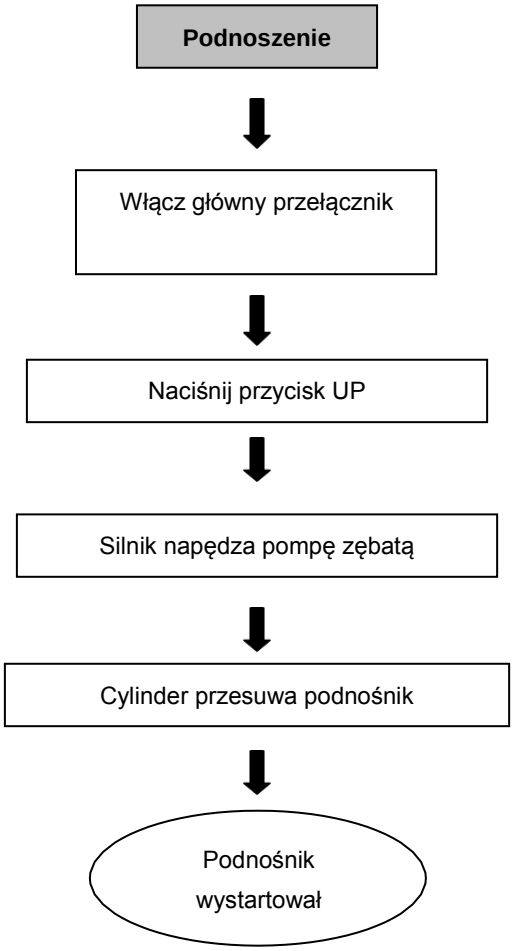


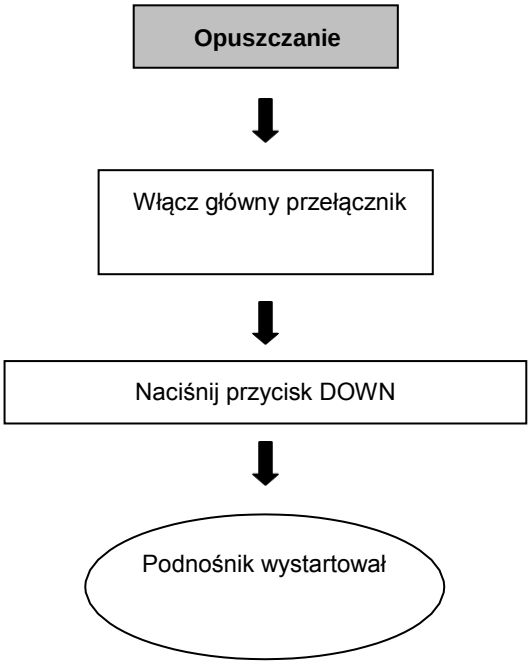

## 4.4 Instruktaż

### Operacja podnoszenia

1. Przeczytaj i zrozum instrukcję obsługi przed rozpoczęciem pracy.
2. Umieść pojazd symetrycznie na drodze.
3. Zabezpiecz pojazd przed przetoczeniem.
4. Włącz windę i naciśnij przycisk UP (przycisk), aby przenieść windę na żądaną wysokość.
5. Zatrzasnąć jezdnie w zatrzaskach bezpieczeństwa za pomocą przycisku Safetylock.
6. Ustaw główny przełącznik w pozycji "OFF" i rozpocznij pracę nad pojazdem.

### Opuszczanie

1. Włącz zasilanie.
2. Naciśnij przycisk DOWN I, aby opuścić windę.
   Podnośnik przestanie opuszczać, gdy osiągnie prześwit w wysokości około 800 mm.
3. Naciśnij przycisk DOWN II, aby kontynuować opuszczanie aż do usłyszenia alarmu.
4. Wyjedź pojazdem poza zasięg podnośnika.

# 5. Rozwiązywanie problemów

UWAGA: Nie wahaj się skontaktować z nami, jeśli nie możesz samodzielnie rozwiązać problemu.

Pomożemy Ci jak najszybciej. Jeśli wyślesz nam dokładny opis błędu lub obrazy, możemy szybciej zidentyfikować i naprawić problem.

| Problem | Przyczyna | Rozwiązanie |
|---|---|---|
| Silnik nie działa, platforma nie podnosi się | Połączenia kablowe są luźne. | Sprawdź połączenie i zamocuj. |
| | Silnik jest uszkodzony | Wymień silnik |
| | Uszkodzony wyłącznik krańcowy lub luźne połączenie. | Podłącz, wyreguluj lub wymień wyłącznik krańcowy. |
| Silnik pracuje, ale platforma nie podnosi się. | Silnik jest odwrócony. 3-fazowe odwrócone. | Zamień fazę 1 i fazę 2. |
| | Zawór przelewowy jest luźny lub zakleszczony. | Wyczyść lub wymień. |
| | Pompa oleju jest uszkodzona. | Wymień pompę. |
| | Poziom oleju jest zbyt niski. | Dolej więcej oleju. |
| | Połączenie węża oleju jest luźne lub nieszczelne. | Uszczelnij i dokręć. |
| | Zawór przepustnicy stał się luźny lub zablokowany. | Wyczyść lub ustaw. |
| Platforma opuszcza się powoli po podniesieniu. | Wąż oleju wycieka. | Sprawdź lub wymień. |
| | Cylinder hydrauliczny jest nieszczelny. | Wymień pierścień uszczelniający. |
| | Zawór regulacyjny jest nieszczelny. | Wyczyść lub wymień. |
| | Zawór przelewowy jest nieszczelny. | Wyczyść lub wymień. |
| | Wyciek elektryczny zaworu spustowego. | Wyczyść lub wymień. |
| Podnoszenie jest zbyt wolne. | Filtr oleju jest zatkany. | Wyczyść lub wymień. |
| | Poziom oleju jest zbyt niski. | Dolej więcej oleju. |
| | Zawór ograniczający ciśnienie nie jest ustawiony prawidłowo. | Dostosuj ustawienie. |
| | Hydrauliczny pierścień uszczelniający cylindra poluzował się | Wymień pierścień uszczelniający. |
| | Zawór dławiący jest zatkany. | Wyczyść lub wymień. |
| Opadanie jest zbyt wolne. | Olej hydrauliczny jest brudny. | Zmień olej. |
| | Zawór ograniczający ciśnienie jest zatkany. | Wyczyść zawór. |
| | Węże olejowe są zatkane. | Wymień węże. |

# 6. Konserwacja

Prosta i niedroga regularna konserwacja sprawia, że podnośnik działa normalnie i bezpiecznie. Poniżej przedstawiono wymagania dotyczące regularnej konserwacji. Częstotliwość przeglądów konserwacyjnych można wybrać w zależności od warunków pracy i czasu pracy.

### 6.1. Codzienne sprawdzanie części przed uruchomieniem

Codzienna kontrola funkcji bezpieczeństwa przed uruchomieniem dźwigu jest bardzo ważna -
Odkrycie awarii urządzenia przed użyciem oszczędza czas, poważne uszkodzenia, a nawet obrażenia.

- Sprawdź, czy węże olejowe są szczelne i szczelne.
- Sprawdź połączenia elektryczne. Upewnij się, że wszystkie połączenia są w dobrym stanie.
- Sprawdź, czy śruby i wkręty są mocno dokręcone.
- Sprawdź, czy działają urządzenia zabezpieczające.

### 6.2. Cotygodniowa weryfikacja

- Sprawdź wszystkie ruchome części.
- Sprawdź wszystkie funkcje bezpieczeństwa.
- Sprawdź poziom oleju hydraulicznego, podnosząc podnośnik. Jeśli winda ma maks. Nie osiągnięto wysokości, powinieneś sprawdzić poziom oleju.
- Sprawdź wszystkie śruby i nakrętki, w razie potrzeby dokręć je.

### 6.3. Comiesięczna weryfikacja

- Sprawdź wszystkie śruby i nakrętki, w razie potrzeby dokręć je.
- Sprawdź, czy wszystkie ruchome części są odpowiednio nasmarowane. Całą konstrukcję należy sprawdzić pod kątem oznak zużycia, jeśli stwierdzono uszkodzenia, należy ją naprawić.

### 6.4. Coroczna weryfikacja

- Opróżnij zbiornik oleju. Napełnij nowy olej hydrauliczny.
- Odnów filtr oleju.

Jeśli użytkownik zastosuje się do powyższych sugestii dotyczących konserwacji, podnośnik pozostanie w dobrym stanie i nadal będzie można uniknąć wypadków.

# 7. Dodatki

## Dodatek 1: Lista części w pakunku

| L.p. | Nazwa | Opis | Ilość |
|---|---|---|---|
| 1 | TW SA-40-V2 | Montaż | 2 |
| 2 | Kotwy M16*120 | Standard | 12 |
| 3 | Jednostka sterująca | Montaż | 1 |

## Dodatek 2: Ogólny schemat

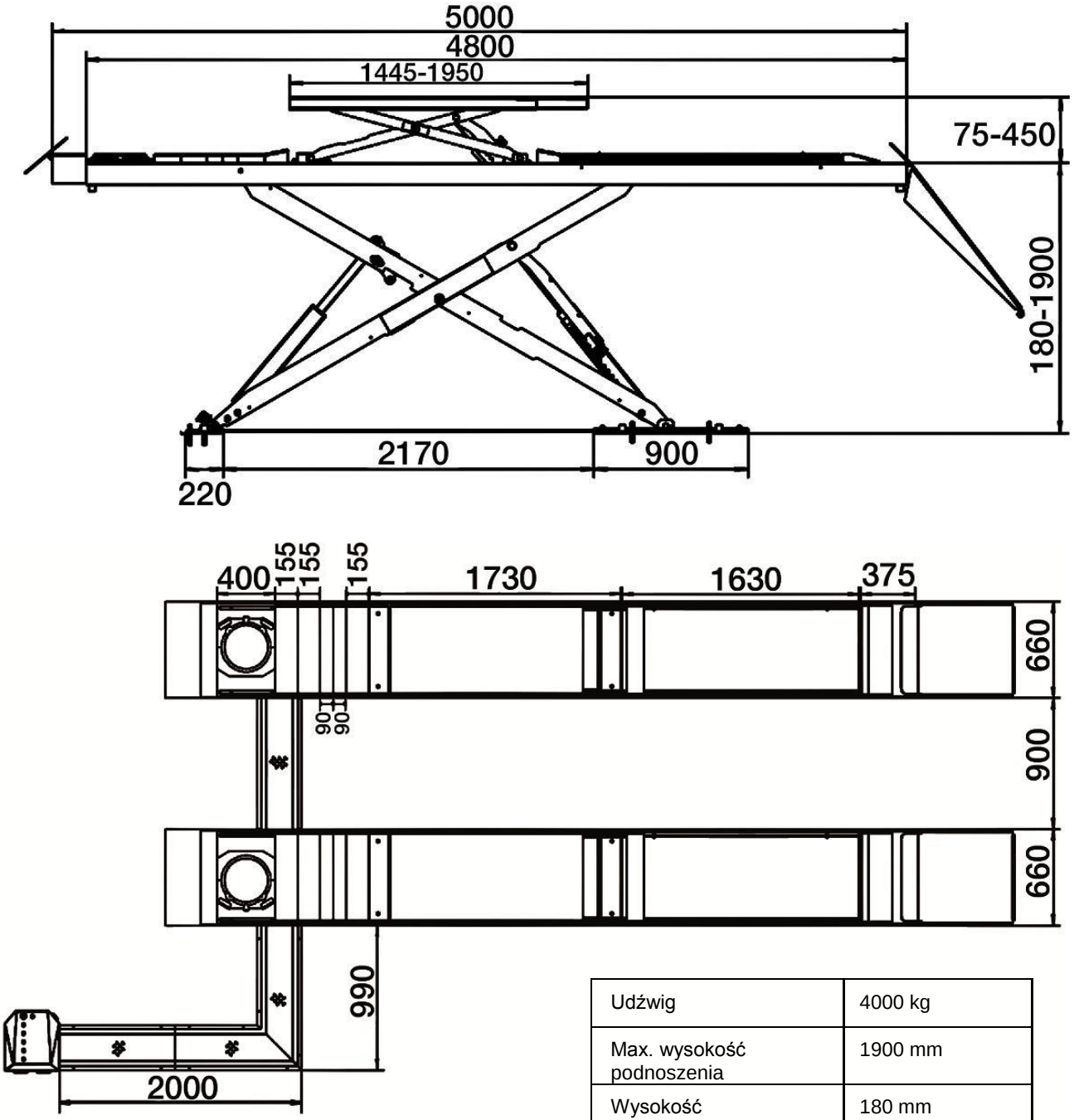


| | |
|---|---|
| Udźwig | 4000 kg |
| Max. wysokość podnoszenia | 1900 mm |
| Wysokość | 180 mm |
| Czas podnoszenia | <55 s |
| Czas opuszczania | <55 s |
| Ciśnienie hydrauliczne | 20 MPa |
| Ciśnienie pneumatyczne | 6-8 kg/cm$^2$ |
| Wybieg | 4000 kg |
| Wysokośc podnoszenia free-lift | 450 mm |
| Zbiornik oleju | 18 L |

## Dodatek 3: Schemat montażu naziemnego

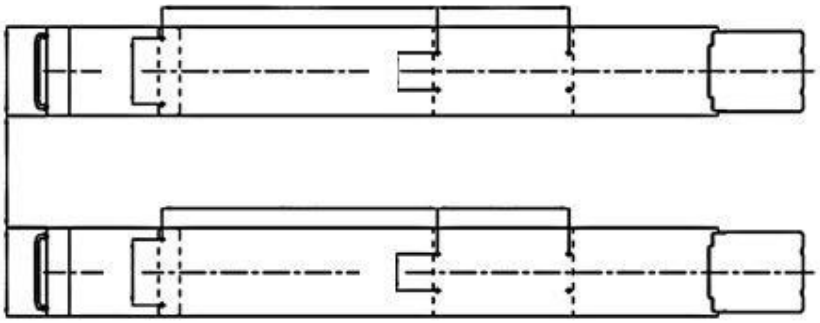

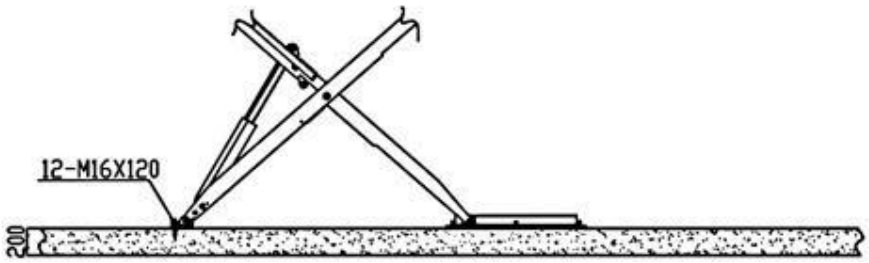


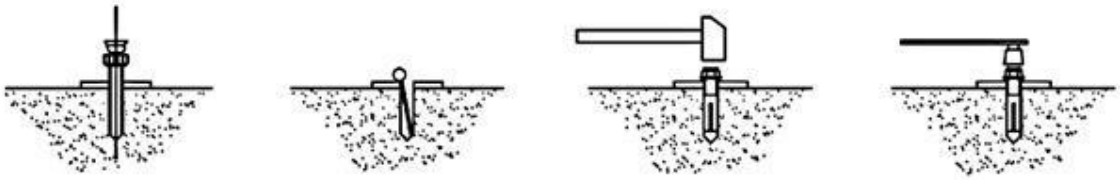

## Kotwy

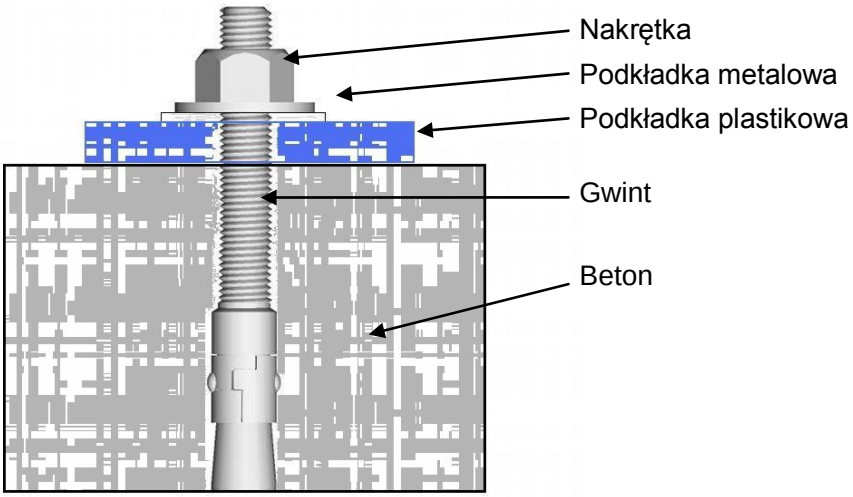


**Śruby kotwiące 16x120 są dokręcone momentem 120 Nm.**

**Nad ziemią**

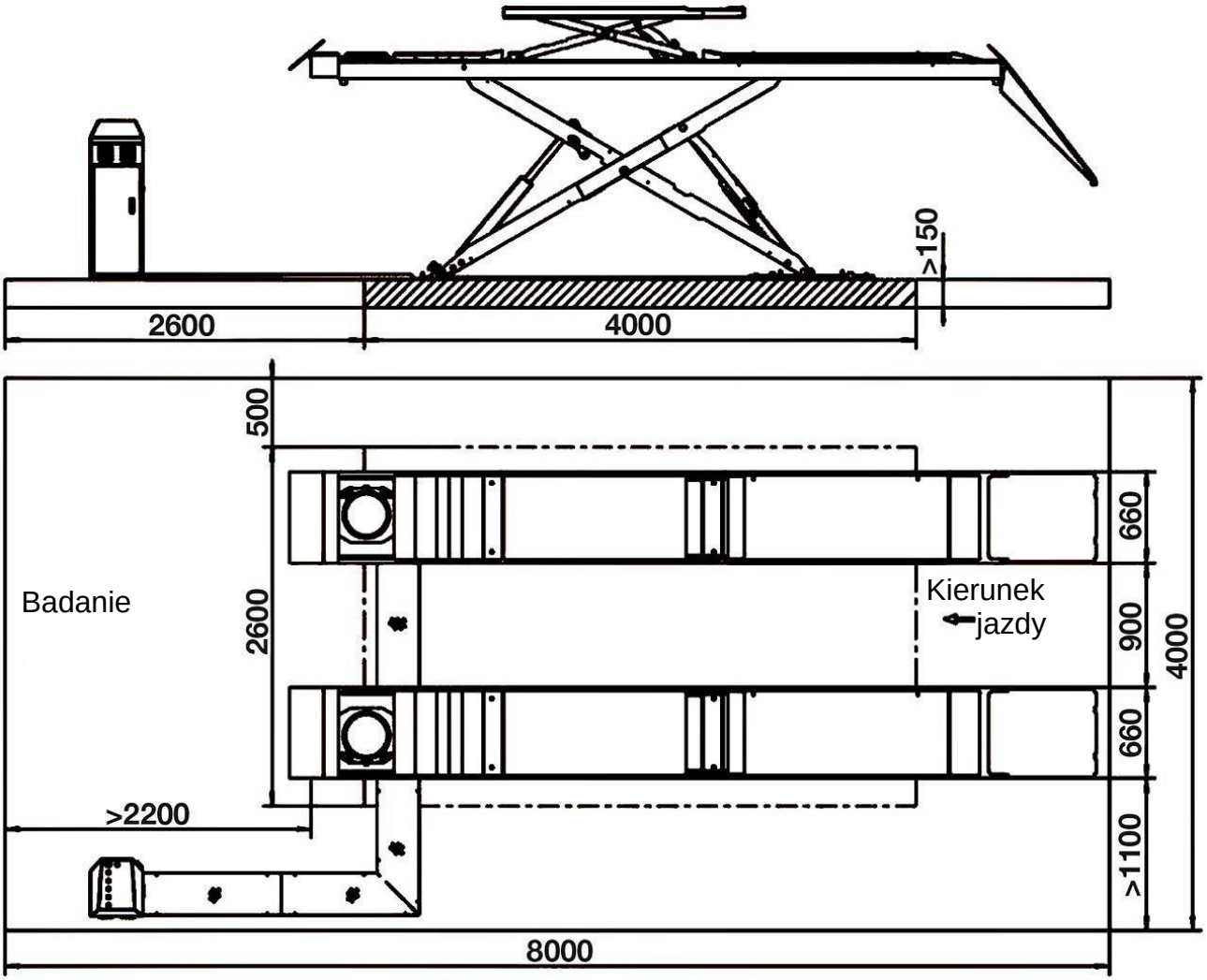
>150
2600
4000
500
Badanie
2600
Kierunek
jazdy
660
900
660
>1100
4000
>2200
8000

## Pod ziemią

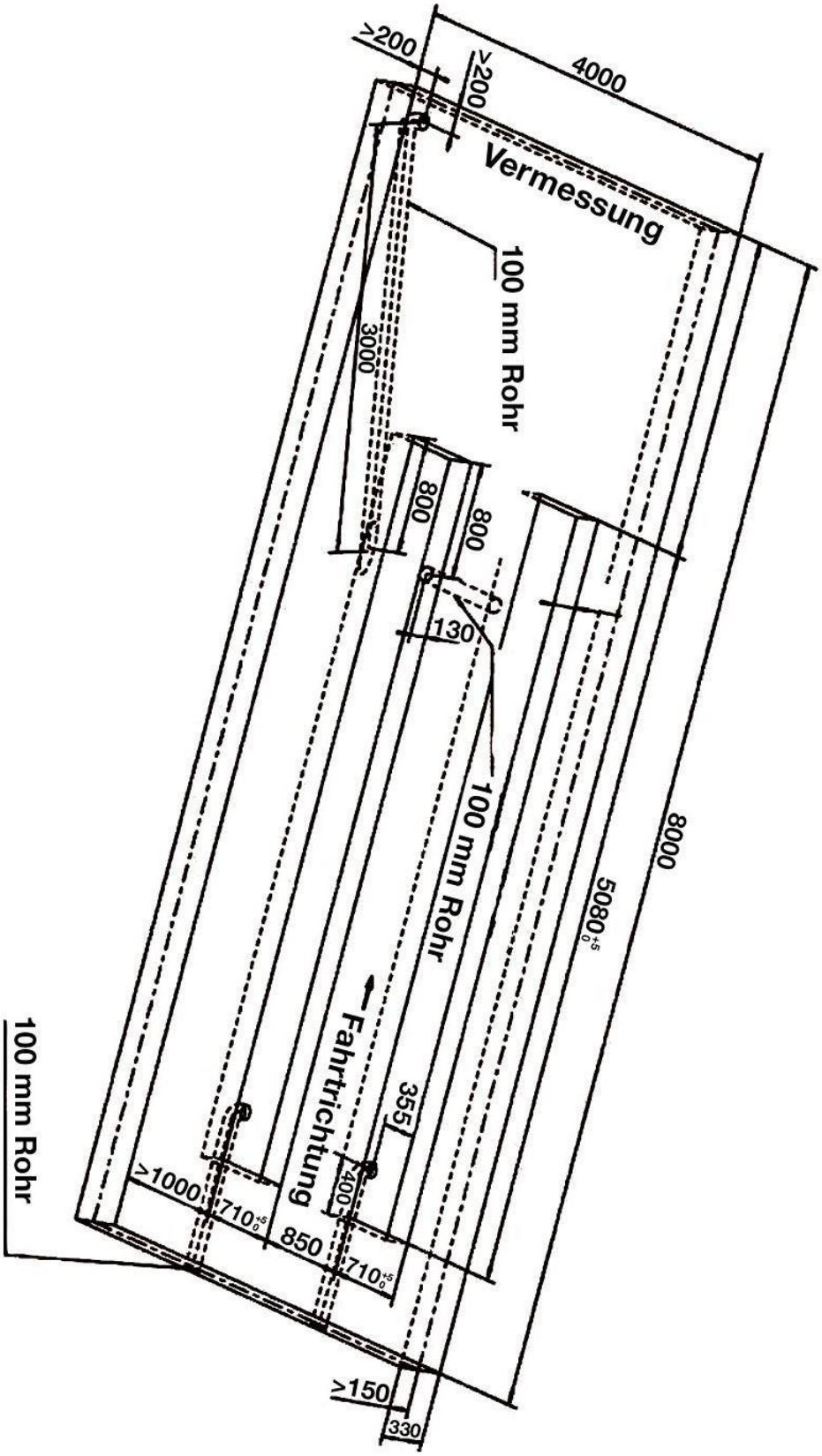
≥200
≥200
4000
Vermessung
100 mm Rohr
3000
800
800
130
100 mm Rohr
8000
5080
Fahrtrichtung
355
400
≥1000
710
850
710
100 mm Rohr
≥150
330

## Dodatek 4: Schemat podłączenia węża olejowego

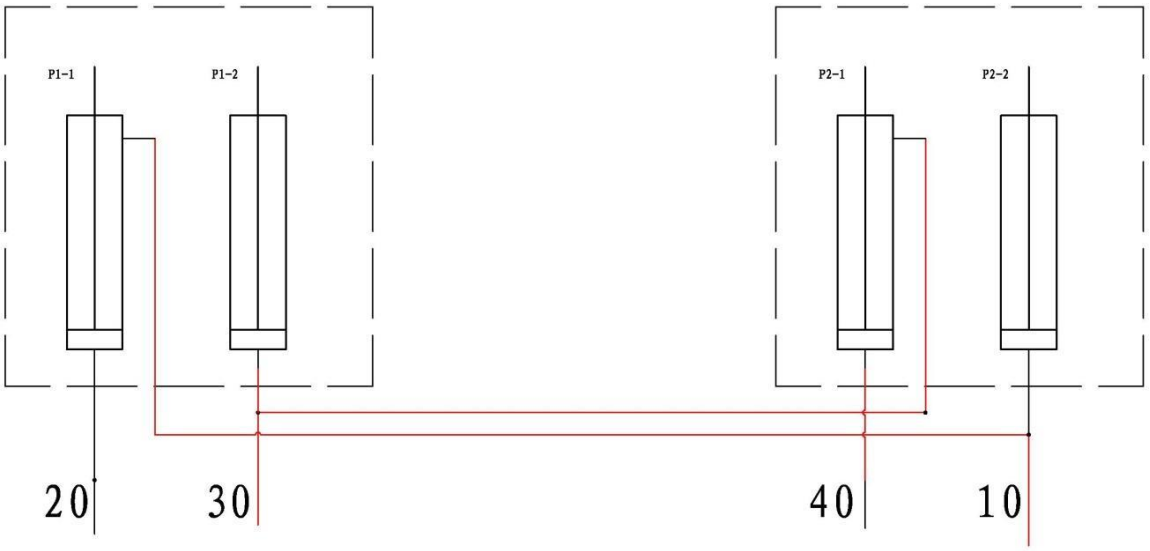


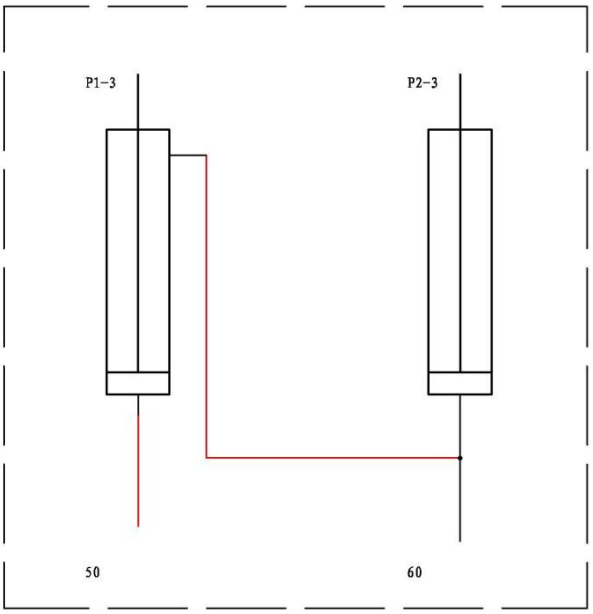


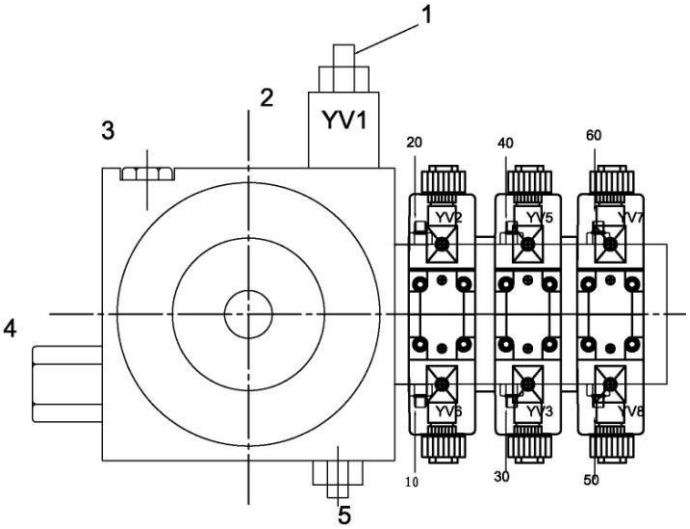

## Dodatek 5: Plan hydrauliczny

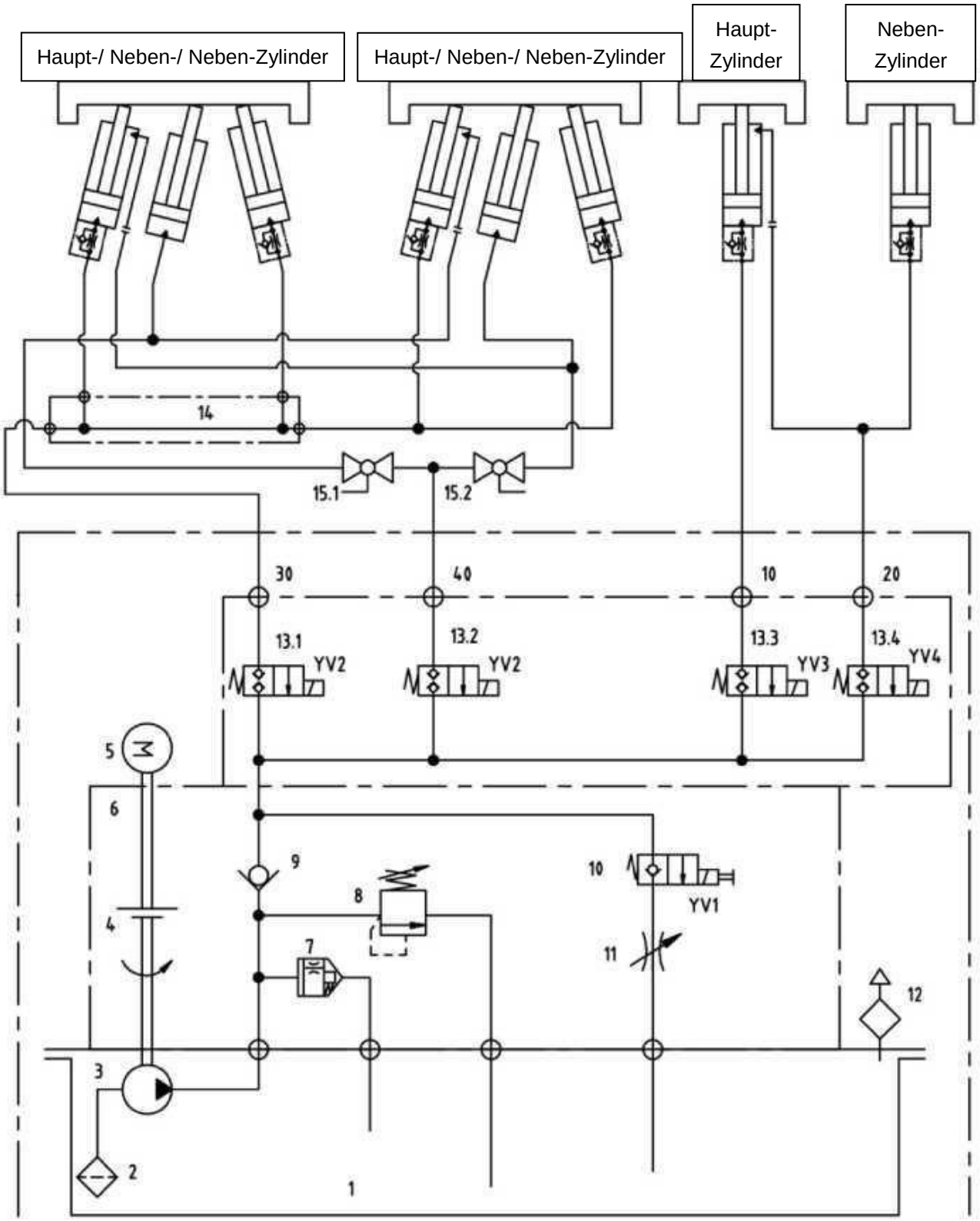

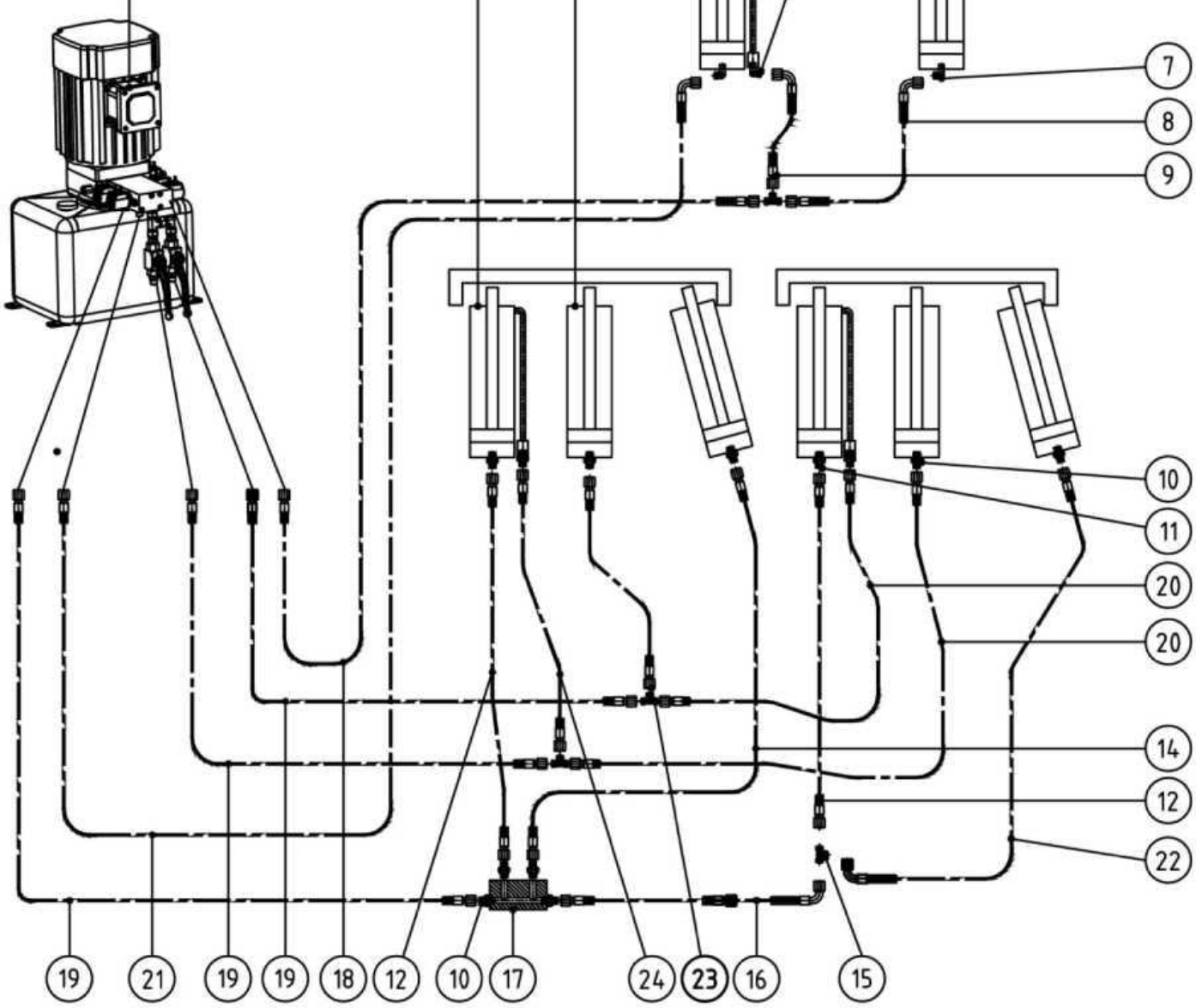
7
8
9
10
11
20
20
14
12
22
19
21
19
19
18
12
10
17
24
23
16
15

| POS. | Code | Name | Specification | Qty |
|---|---|---|---|---|
| 1 | 610025487 | Motoreinheit | 400V-3PH-3.0KW-50HZ-2P | 1 |
| 2 | 615025004B | Haupt-Zylinder Fahrbahn | 6604B-A4-B1 | 2 |
| 3 | 615025017B | Neben-Zylinder Fahrbahn | 6604B-A4-B2 | 4 |
| 4 | 615025012 | Haupt-Zylinder Freiheber | 6604B-A11-B1 | 1 |
| 5 | 410210011 | 90° Verbindung | 6603B-A9-B4 | 1 |
| 6 | 615025014 | Neben-Zylinder Freiheber | 6604B-A12-B1 | 1 |
| 7 | 615018001 | Drosselventil 90° | MR30-A24-B16 | 2 |
| 8 | 624001817 | Hydraulikschlauch | $6R1AT, L=6650 mm | 1 |
| 9 | 624001818 | Hydraulikschlauch | $6R1AT, L=5400 mm | 1 |
| 10 | 615019005 | Hydraulikverbindung B | 6501-A4-B16 | 8 |
| 11 | 615019006 | Drosselventil | 6501-A4-B15 | 4 |

| POS. | Code | Name | Specification | Qty |
|---|---|---|---|---|
| 12 | 624001045 | Hydraulikschlauch | Q6,L=530 mm | 4 |
| 13 | 410210191 | Hydraulikverbindung | 6603B-A9-B8 | 2 |
| 14 | 624001260 | Hydraulikschlauch | Q6,=3800 mm | 1 |
| 15 | 410210181 | 3-Weg-Verbindung | 6603B-A9-B7 | 4 |
| 16 | 624001815 | Hydraulikverbindung | 06, L=1700 mm | 1 |
| 17 | 410250271 | 4-Weg-Verbindung | 6604B-A29 | 1 |
| 18 | 624001819 | Hydraulikschlauch | $6R1AT, L=4270 mm | 1 |
| 19 | 624001248 | Hydraulikschlauch | Q6, L=3700 mm | 3 |
| 20 | 624001281 | Hydraulikschlauch | O6, L=2250 mm | 2 |
| 21 | 624001820 | Hydraulikschlauch | $6R1AT, L=9200 mm | 1 |
| 22 | 624001052 | Hydraulikschlauch | Q6, L=3800 mm | 1 |

## Dodatek 6: Plan elektryczny

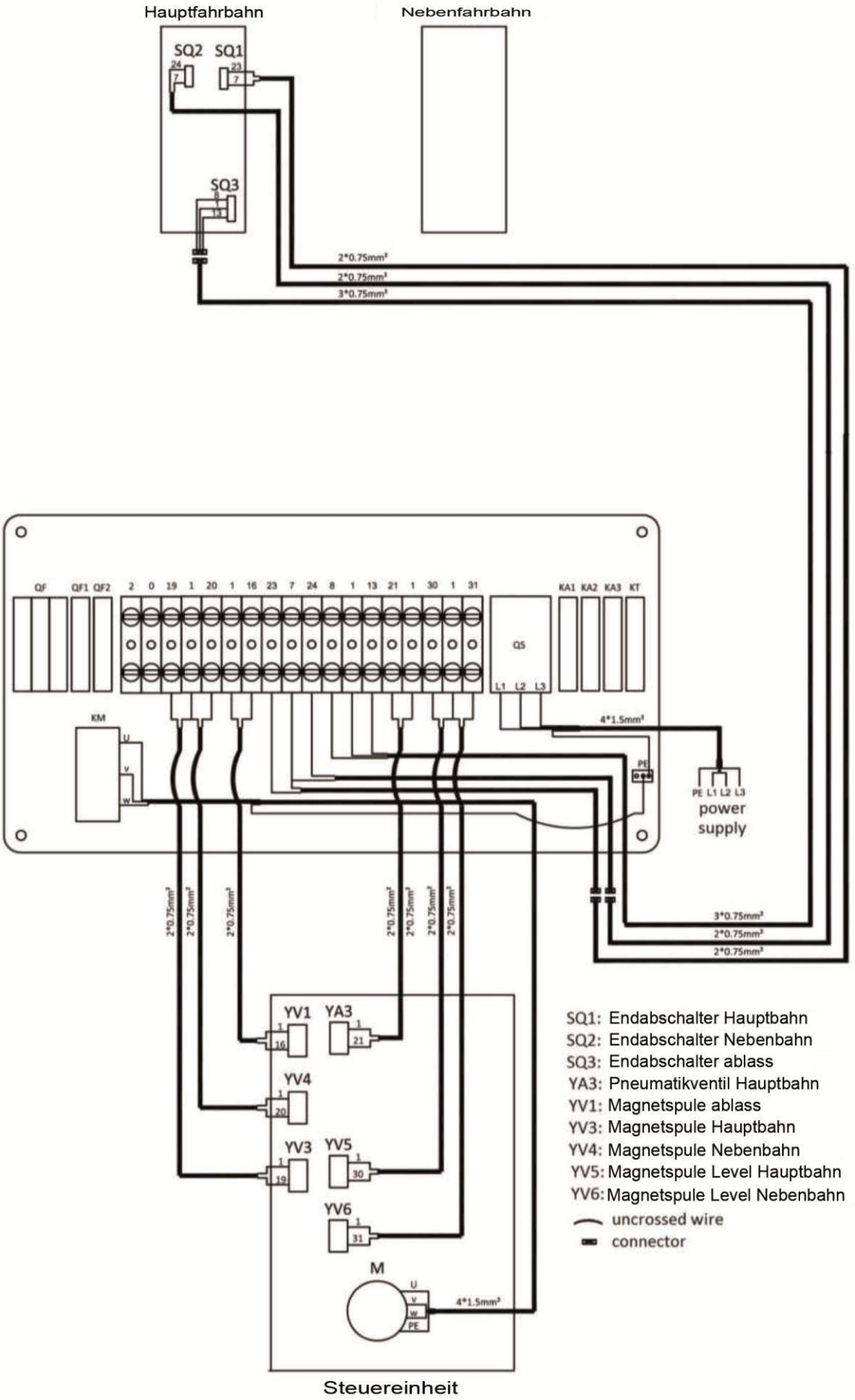

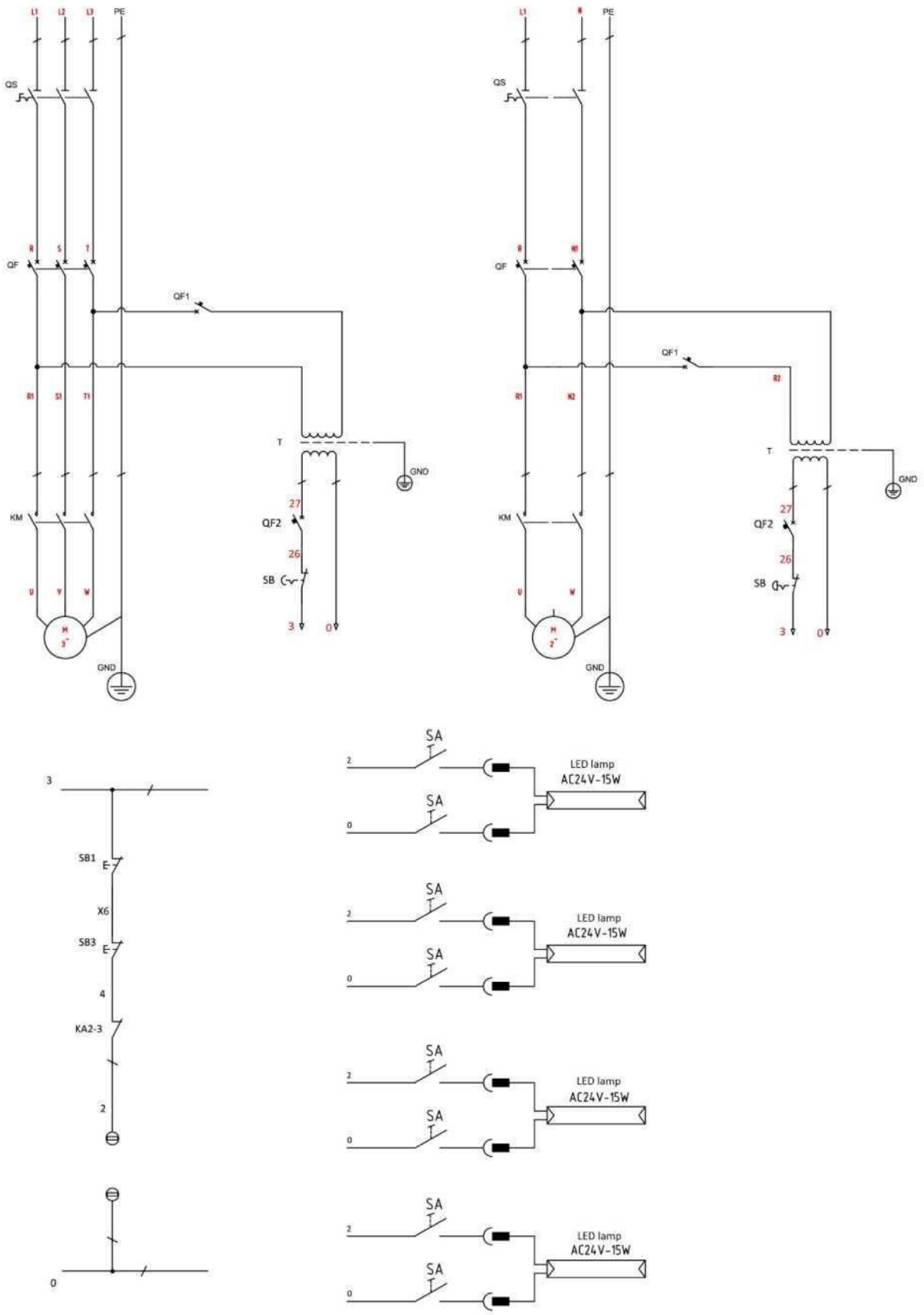
L1
L2
L3
PE
QS
QF
QF1
T
GND
27
QF2
26
SB
3
0
KM
U
V
W
M
3~
L1
N
PE
QS
QF
QF1
R2
T
GND
27
QF2
26
SB
3
0
KM
U
W
M
2~
GND
3
SB1
X6
SB3
4
KA2-3
2
0
SA
LED lamp
AC24V-15W

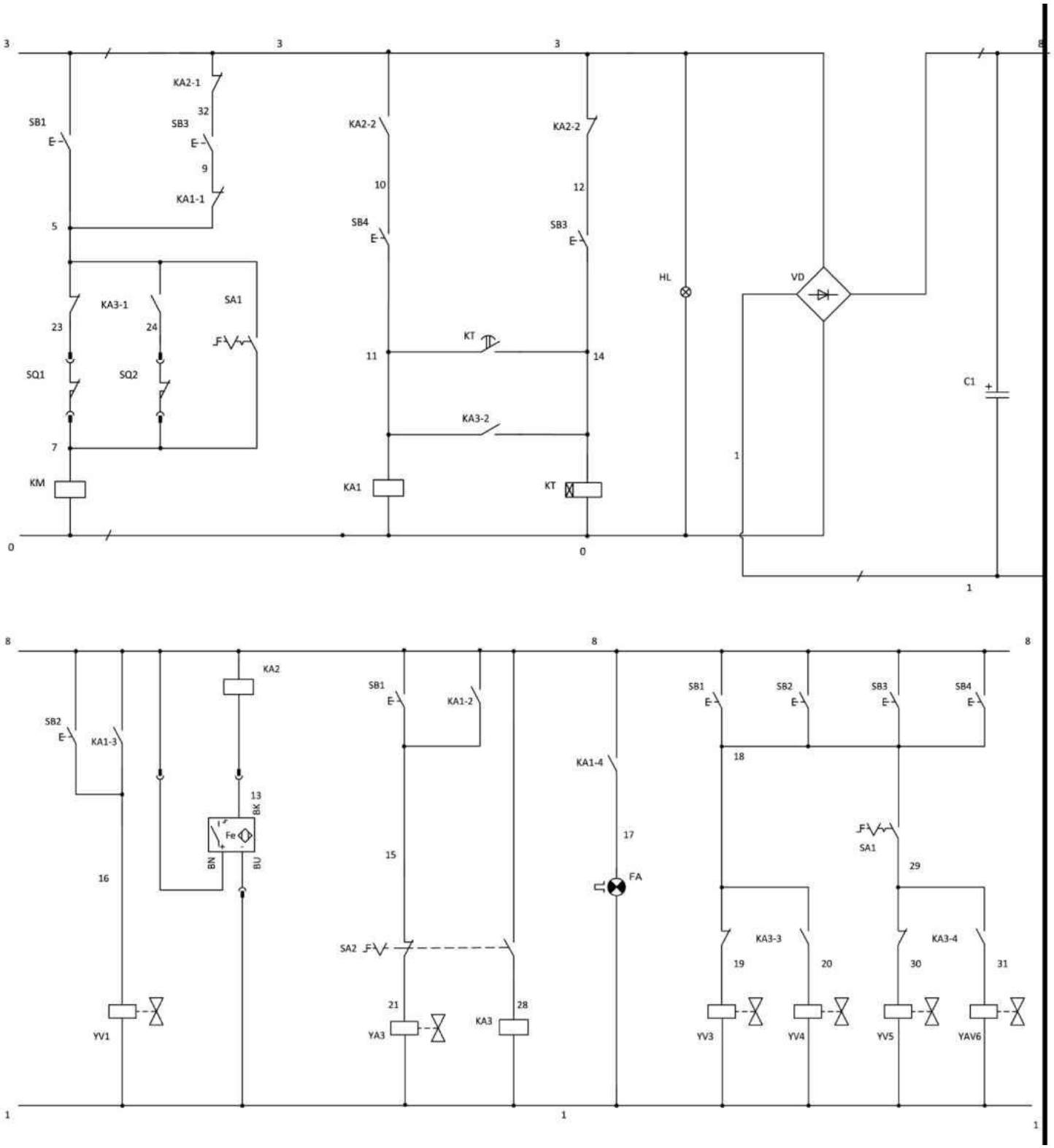
3
3
3
8
KA2-1
32
SB1
SB3
9
KA1-1
5
KA2-2
10
SB4
KA2-2
12
SB3
HL
VD
KA3-1
SA1
23
24
KT
11
14
SQ1
SQ2
C1
KA3-2
7
1
KM
KA1
KT
0
0
1
8
8
8
KA2
SB1
KA1-2
SB2
KA1-3
13
BK
Fe
BN
BU
16
15
KA1-4
17
FA
SB1
SB2
SB3
SB4
18
SA1
29
SA2
KA3-3
KA3-4
19
20
30
31
21
28
KA3
YV1
YA3
YV3
YV4
YV5
YAV6
1
1
1

## Dodatek 7: Lista części zamiennych

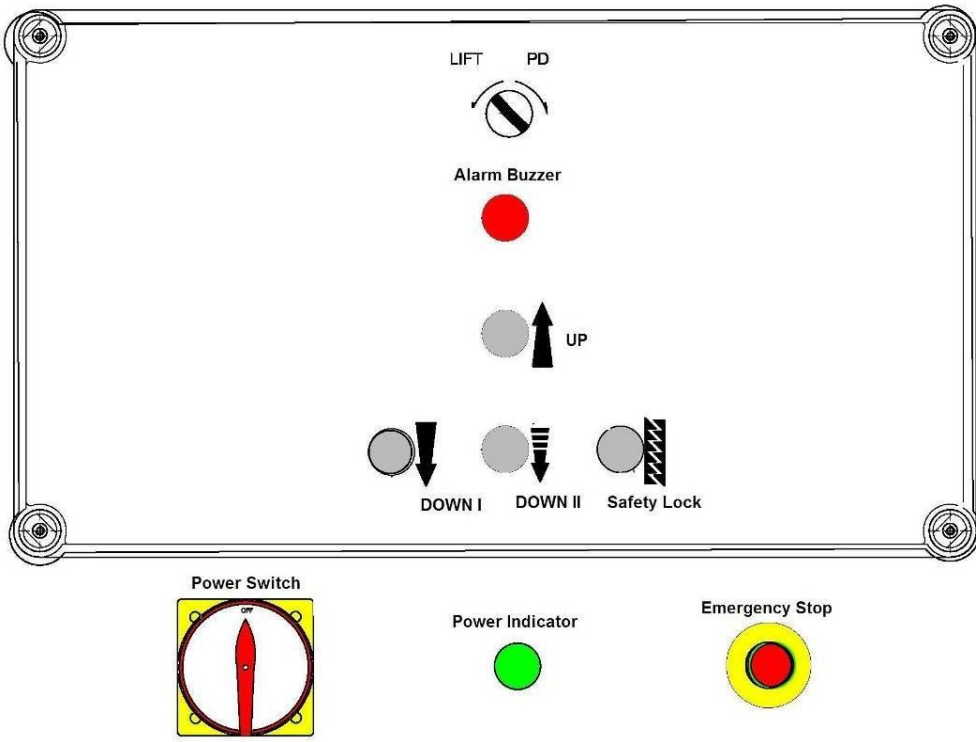


| POS. | Code | Name | Specification | Qty |
|---|---|---|---|---|
| T | 320101035 | Transformator | JBK3(JBK5)-100VA 380V-24V | 1 |
| M | 320203001 | Motor | 380V-3.5KW -3PH-50HZ-2P | 1 |
| SQ1 | 320301003 | Endabschalter | D4MC-5020 | 1 |
| SQ2 | 320301011 | Endabschalter | TZ8108 | 1 |
| SQ3 | 320302002 | Sensor | PL05-N/1.8M | 1 |
| SA1 | 320303013 | Schalter | AR22PR-220B | 1 |
| SA2 | 320303009 | Schalter | AR22PR-211B | 1 |
| QS | 320304001 | Hauptschalter | LW26GS-20/04 | 1 |
| SB2 | 320401017 | Knopf | AR22F0R-20-W | 1 |
| SB1,SB3,SB4 | 320401019 | Knopf | AR22F0R-31-W | 3 |
| SB | 320402002 | Not-Aus | XB2BS542C | 1 |
| | 320503002 | Ground terminals | 4:00 PM | 1 |
| | 320505006 | Wire terminal | VK-5N(UK-5N) | 18 |
| | 320505011 | Retaining chip | LT-2.5 | 2 |
| KA2;KA3 | 320601001 | Relais | HH54P-L/DC24V (MY4NJ) | 2 |
| KA1 | 320601002 | Relais | HH54P-L/AC24V(MY4NJ) | 1 |
| | 320601011 | Relais Sockel | PYF-14A-E | 3 |
| | 320601018 | Relais Halter | | 6 |
| KT | 320602001 | Zeitschalt Relais | ST6P-2AC24V5S | 1 |
| | 320602006 | Zeitschalt Relais Sockel | PYF-08A-E | 1 |

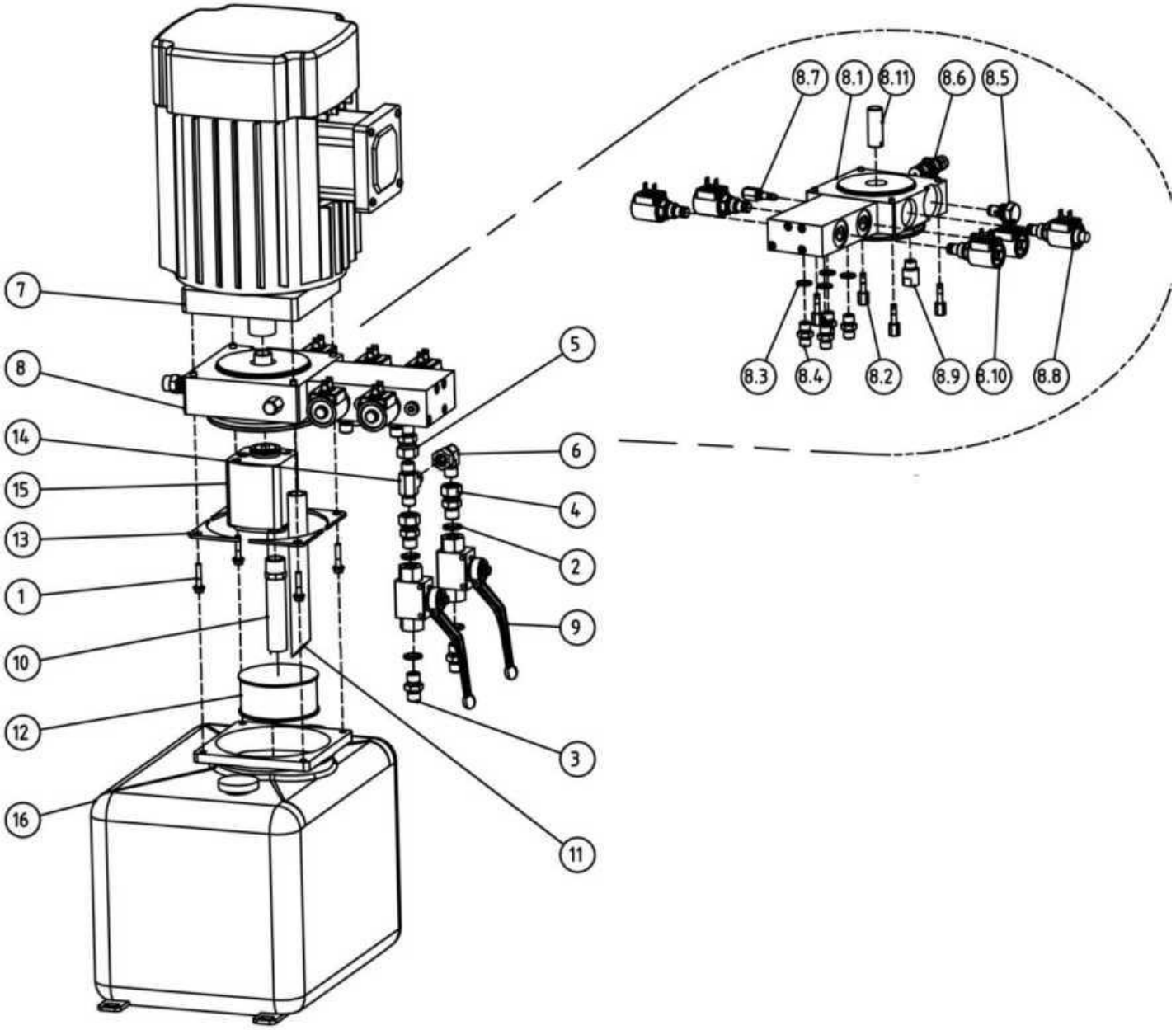


| POS. | Code | Name | Specification | Qty |
|---|---|---|---|---|
| 1 | 201103001 | Schraube | M5*25 | 4 |
| 2 | 207103025 | U-Scheibe | G1/4 | 4 |
| 3 | 310101010 | Verbindung | G1/4-G1/4 | 2 |
| 4 | 310101042 | Verbindung Verstellbar | 6604-BJMSC-G1/4 | 2 |
| **POS.** | **Code** | **Name** | **Specification** | **Qty** |
| 5 | 310101044 | Verbindung Verstellbar | 6604-BJ MSC-M1415-G1/4 | 1 |
| 6 | 310102035 | Verbindung Verstellbar 90° | EW-G1/4SR-G1/4 I60 | 1 |
| 7 | 320203104 | Motor IE2 | 380V3.5KW3PH50HZ2P | 1 |

| | | | | |
|---|---|---|---|---|
| 8 | 330102003 | Ventilblock | YF-6603GNE | 1 |
| 8.1 | - | Ventilblock | YF-8 | 1 |
| 8.2 | 202109064 | Schraube | M6*30, | 4 |
| 8.3 | 207103025 | U-Scheibe | G1/4 | 4 |
| 8.4 | 310101010 | Verbindung | M1415-G1/4 | 4 |
| 8.5 | 330302001 | Druckbegrenzungsventil | DYF-C | 1 |
| 8.6 | 330304001 | Überlauf-Ventil | EYF-C | 1 |
| 8.7 | 330305002 | Drosselventil | JYF-TJLD-C | 1 |
| 8.8 | 330308006 | Ablassventil Magnetisch | DHF06-220H/DC24 | 1 |
| 8.9 | 330308008 | Leveling-Ventil | HZYF-C1 | 1 |
| 8.1 | 330308008 | Leveling-Ventil | DHF06-228H/DC24 | 4 |
| 8.11 | 330404001 | Kupplung | YL-A | 1 |
| 9 | 330307001 | Kugelhahn 2-Weg | GE2G1/4111AB | 2 |
| 10 | 330401001 | Ansaugrohr | YX-BL-170 | 1 |
| 11 | 330402001 | Rücklaufrohr | YH-D | 1 |
| 12 | 330403001 | Ölfilter | YG-C | 1 |
| 13 | 410010091 | Befestigungsblech | 6254E-A4-B12 | 4 |
| 14 | 410210181 | 3-Weg-Verbindung | 6603B-A9-B7 | 1 |
| 15 | 330201014G | Getriebe | CBK-F242-G | 1 |
| 16 | 330405017B | Öltank | 6503-A13 | 1 |

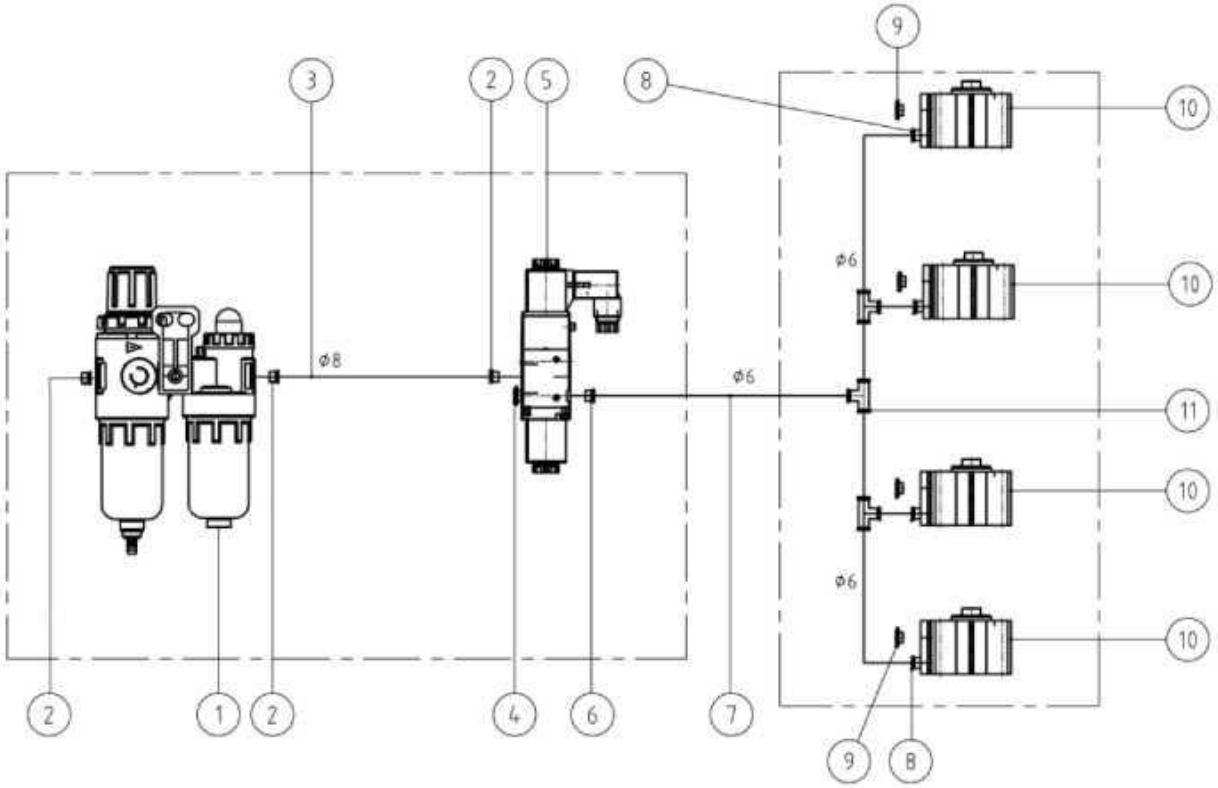

| POS. | Code | Name | Specification | Qty |
|---|---|---|---|---|
| 1 | 321004006 | Wartungseinheit | AFC2000 | 1 |
| 2 | 310102015 | Pneumatik-Verbindung | KLL8-02 | 3 |
| 3 | 123010201 | Pneumatikschlauch | DE8 | 1 |
| 4 | 310401001 | Pneumatik-Magnetventil | 3V210-08DC24V | 1 |
| 5 | 310201002 | Dämpfer | SLM02 R1/4 (M12) | 1 |
| 6 | 310103005 | 3-Weg-Verbindung | KLE-6 | 3 |
| 7 | 310501005 | Pneumatik-Zylinder | CQ2B32*30D | 4 |
| 8 | 310201003 | Dämpfer | SLM01 R1/8 (M8) | 4 |
| 9 | 310101017 | Pneumatik-Verbindung | KLC6-02 | 1 |
| 10 | 310101024 | Pneumatik-Verbindung | KLC6-01 | 4 |

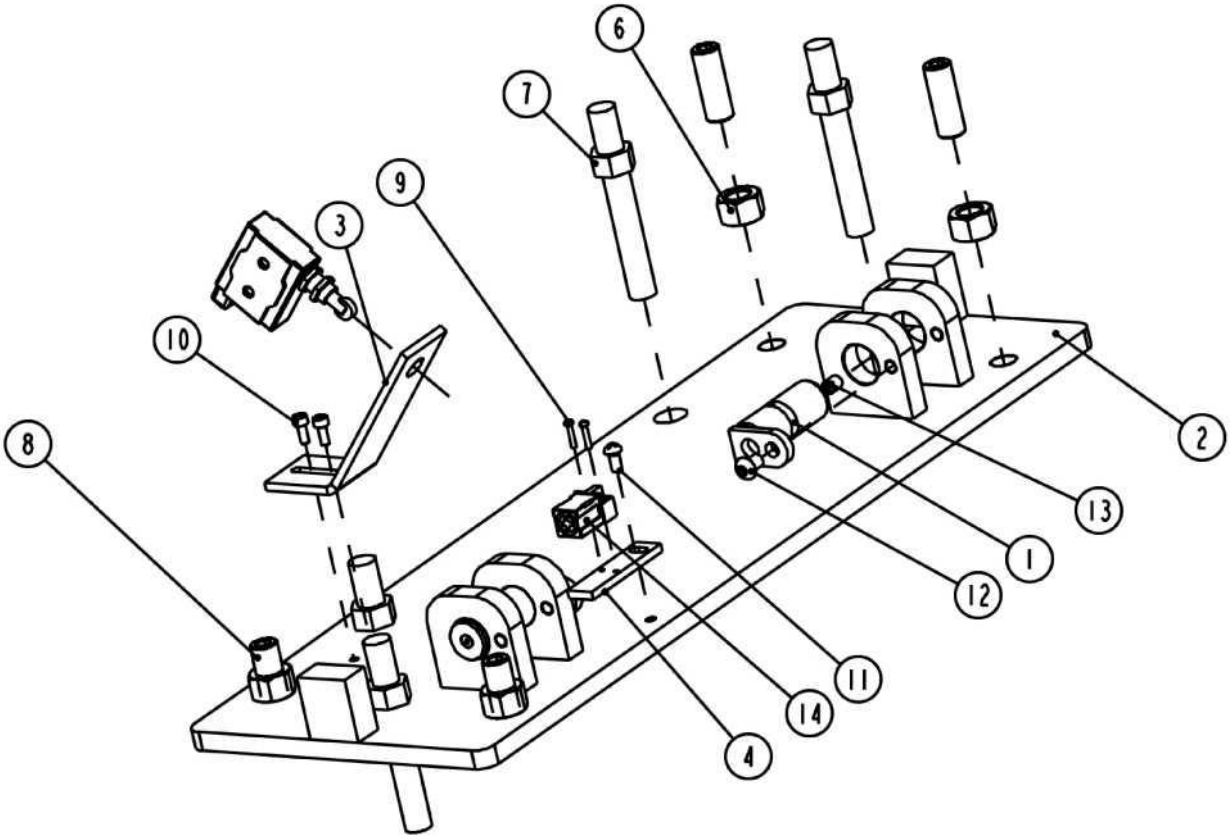


| POS. | Code | Name | Specification | Qty |
|---|---|---|---|---|
| 1 | 612019504 | Achse | 65012-A1-B5 | 2 |
| 2 | 614025056 | Bodenplatte A | 6604V2-A1-B1 | 1 |
| 3 | 410254270 | Halterblech Endabschalter | 6604V2-A1-B2 | 1 |
| 4 | 410250013 | Halterblech Endabschalter | 6604V2-A1-B3 | 1 |
| 5 | 320301003 | Endabschalter | D4MC-5020 | 1 |
| 6 | 203101009 | Mutter M16 | M16-GB6170 | 4 |
| 7 | 201202001 | Ankerbolzen M16*120 | M16X120 | 4 |
| 8 | 202205002 | Hex Schraube | M16X50-GB77 | 4 |
| 9 | 202101002 | Schraube | M3X15-GB818 | 2 |
| 10 | 202109008 | Schraube | M5X12-GB70 | 2 |

| | | | | |
|---|---|---|---|---|
| 11 | 202101029 | Schraube | M6X12-GB818 | 1 |
| 12 | 202110004 | Schraube | M8X12_GB70_2 | 2 |
| 13 | 208106002 | Fettnippel M8 | M8YP_GB7940_4 | 2 |
| 14 | 320302002 | Sensor | PL-05P | 1 |

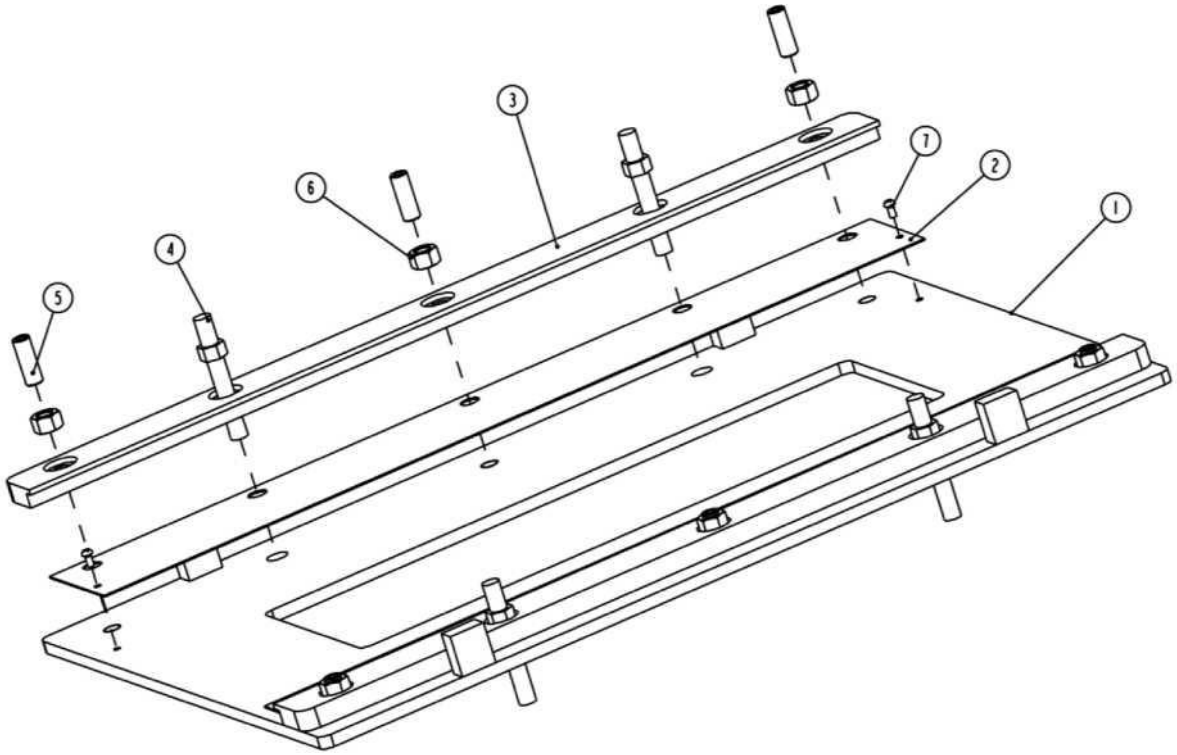


| POS. | Code | Name | Specification | Qty |
|---|---|---|---|---|
| 1 | 615025032 | Bodenplatte | 6604V2-A2-B1 | 1 |
| 2 | 410253550 | Gleiterschiene | 6604V2-A2-B2 | 2 |
| 3 | 410253681 | Befestigungsblech B | 6604V2-A2-B3 | 2 |
| 4 | 201202001 | Ankerbolzen M16*120 | M16X120 | 4 |
| 5 | 202205002 | Schraube | M16X50-GB77 | 6 |
| 6 | 203101009 | Mutter | M16_GB6170 | 6 |
| 7 | 202101029 | Schraube | M6X12-GB818 | 4 |

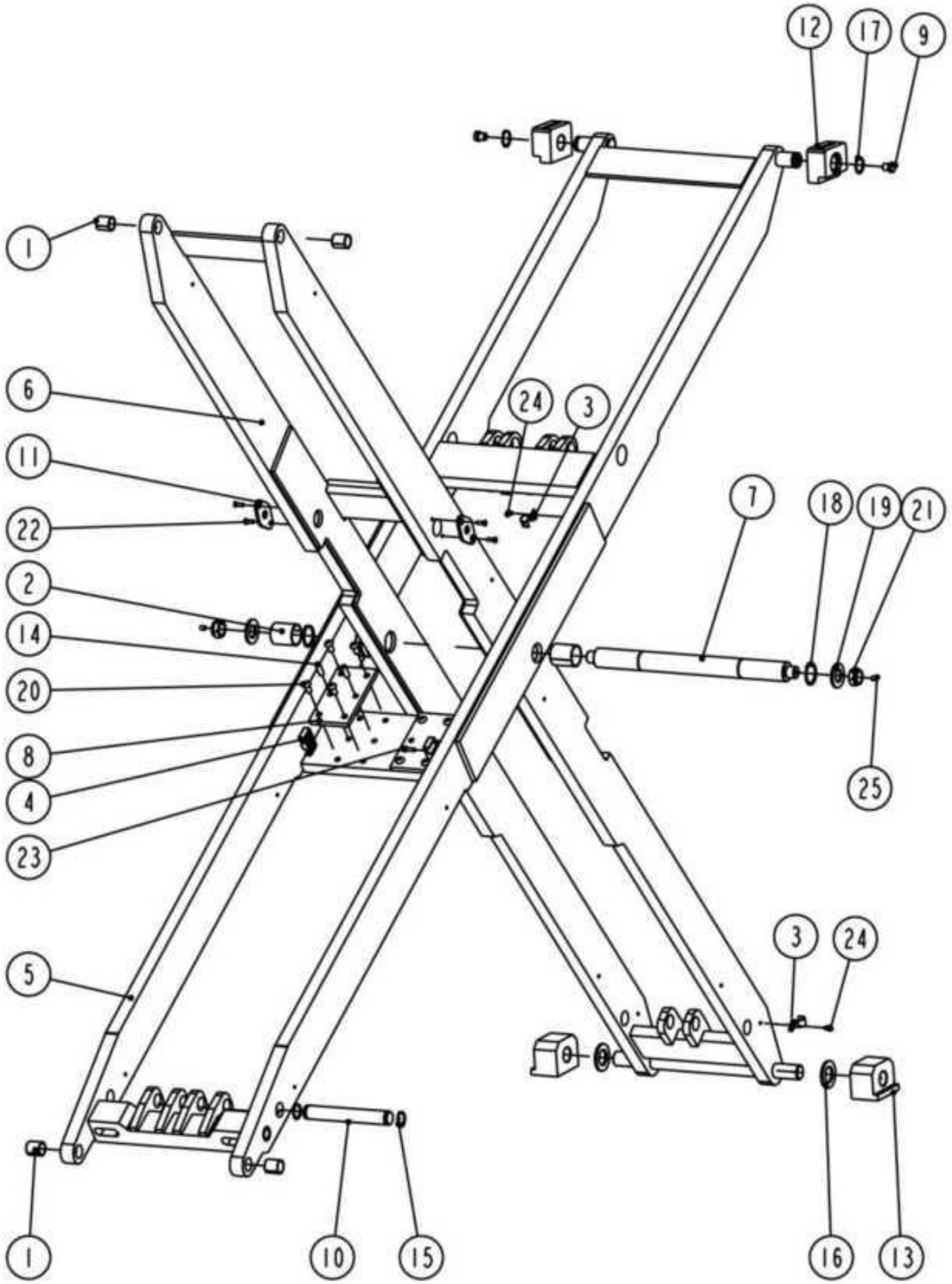
12
17
9
1
6
24
3
11
22
7
18
19
21
2
14
20
8
4
23
25
3
24
5
1
10
15
16
13

| POS. | Code | Name | Specification | Qty |
|---|---|---|---|---|
| 1 | 205101052 | Buchse | 2530_SF-2X | 4 |
| 2 | 205101060 | Buchse | 4050_SF-2X | 2 |
| 3 | 410060021 | Klammer | 6254-A1-B4 | 2 |
| 4 | 420270070 | Schutzblech - Hydraulik | 6435B-A3-B27 | 2 |
| 5 | 614025059B | Scherenteil außen | 6604V2-A3-B1 | 1 |
| 6 | 614025060 | Scherenteil innen | 6604V2-A3-B2 | 1 |
| 7 | 410252281 | Achse | 6604V2-A3-B3 | 1 |
| 8 | 410250061 | Blech | 6604V2-A3-B4 | 2 |
| 9 | 420250090 | Blech | 6604V2-A3-B5 | 2 |
| 10 | 410252321 | Achse | 6604V2-A3-B6 | 1 |
| 11 | 410251750 | Halterblech | 6604V2-A3-B7 | 2 |
| 12 | 420260020B | Gleiter | 6605B-A6-B1-C2 | 2 |
| 13 | 420260030B | Gleiter | 6605B-A6-B2-C2 | 2 |
| 14 | 206101008 | Stift | D10X30_GB119 | 4 |
| **POS.** | **Code** | **Name** | **Specification** | **Qty** |
| 15 | 204301010 | Segerring | D28-GB894_1 | 2 |
| 16 | 204101015 | U-Scheibe D30 | D30-GB95 | 2 |
| 17 | 204301011 | Segerring | D30-GB894_1 | 2 |
| 18 | 204301014 | Segerring | D40-GB894_1 | 2 |
| 19 | 204101014 | U-Scheibe C | M27 | 2 |
| 20 | 202110007 | Schraube | M10X20_GB70_2 | 8 |
| 21 | 203103018 | Mutter | M24ZS | 2 |
| 22 | 202103015 | Schraube | M6X16-GB819 | 4 |
| 23 | 202109021 | Schraube | M6X20-GB70 | 2 |
| 24 | 202101027 | Schraube | M6X8-GB818 | 2 |
| 25 | 208106002 | Fettnippel M8 | M8YP_GB7940_4 | 2 |

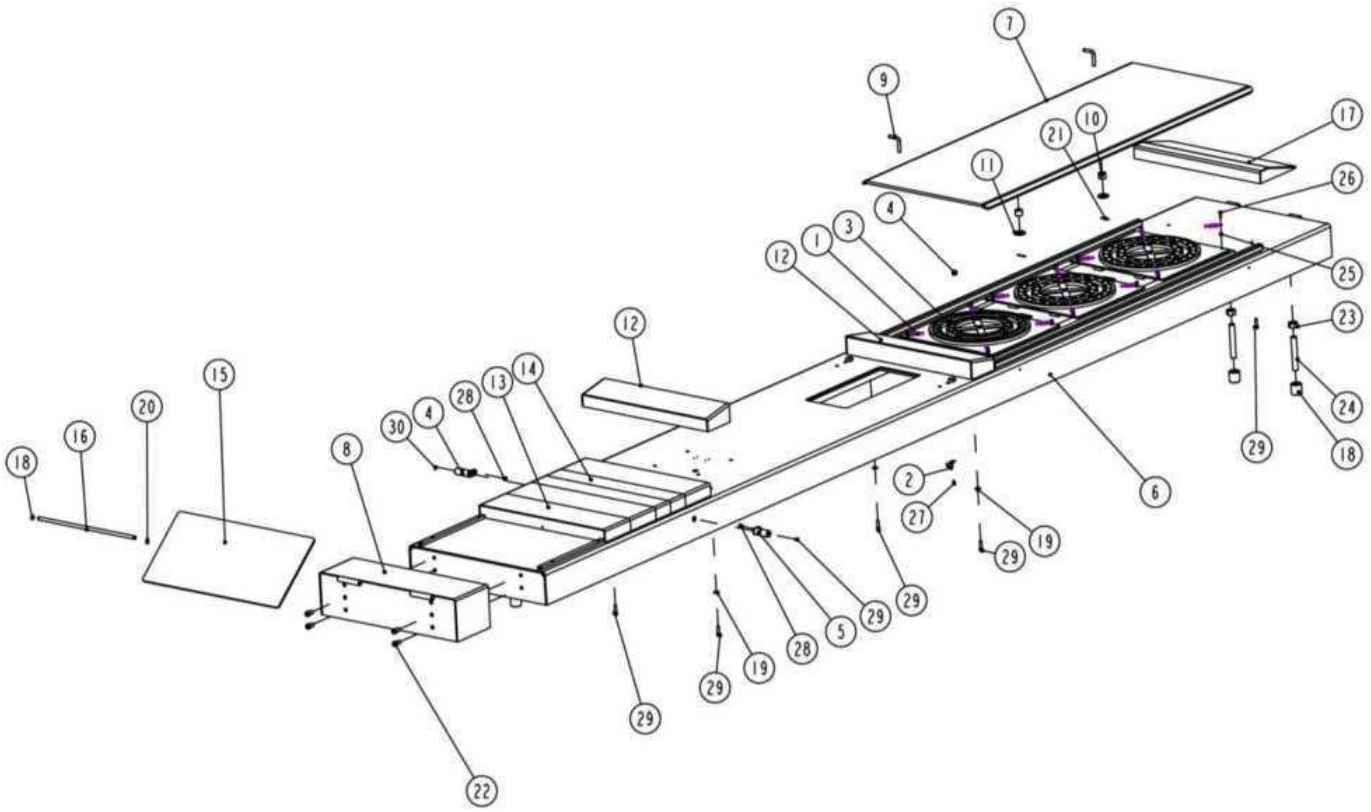


| POS. | Code | Name | Specification | Qty |
|---|---|---|---|---|
| 1 | 410274470B | Rückholfeder | 410274470B | 12 |
| 2 | 410060021 | Klammer | 6254-A1-B4 | 3 |
| 3 | 420270100B | Aufnahme Stahlkugel | 6435B-A20 | 3 |
| 4 | 420270110 | Stahlkugel | 6435B-A21 | 120 |
| 5 | 612019504 | Stift | 65012-A1-B5 | 2 |
| 6 | 614025061 | Plattform | 6604V2-A4-B1 | 1 |
| 7 | 614025062 | Rutschplatte | 6604V2-A4-B2 | 1 |
| 8 | 614025063 | Endstück | 6604V2-A4-B3 | 1 |
| 9 | 410250221B | Bolzen | 6604V2-A4-B4 | 2 |
| **POS.** | **Code** | **Name** | **Specification** | **Qty** |
| 10 | 420250010 | Nylon Buchse | 6604V2-A4-B5 | 2 |
| 11 | 410250011 | U-Scheibe | 6604V2-A4-B6 | 2 |
| 12 | 614025071 | Einlegeplatte | 6604V2-A4-B7 | 2 |
| 13 | 614025064 | Einlegeplatte A | 6604V2-A4-B8 | 3 |
| 14 | 614025065 | Einlegeplatte B | 6604V2-A4-B9 | 2 |
| 15 | 614025066B | Auffahrrampe | 6604V2-A4-B10 | 1 |
| 16 | 410250211 | Achse | 6604V2-A4-B12 | 1 |
| 17 | 614025067 | Auffahrplatte | 6604V2-A4-B13 | 1 |
| 18 | 420260010 | Gleiter | 6605-A1-B8 | 4 |
| 19 | 204101006 | U-Scheibe D10 | D10-GB95 | 4 |
| 20 | 204301002 | Segerring | D12-GBT894_2 | 2 |

| | | | | |
|---|---|---|---|---|
| 21 | 206201001 | Splint | D2_5X30-GB91 | 2 |
| 22 | 202109050 | Schraube | M12X20_GB70 | 4 |
| 23 | 203101012 | Mutter | M20-GB6170 | 8 |
| 24 | 202205005 | Schraube | M20X140_GB77 | 4 |
| 25 | 203101004 | Mutter M6 | M6-GB6170 | 12 |
| 26 | 202109021 | Schraube | M6X20-GB70 | 12 |
| 27 | 202101027 | Schraube M6*8 | M6X8-GB818 | 3 |
| 28 | 202110004 | Schraube | M8X12_GB70_2 | 2 |
| 29 | 202109031 | Schraube M8*30 | M8X30-GB70 | 6 |
| 30 | 208106002 | Fettnippel M8 | M8YP_GB7940_4 | 2 |

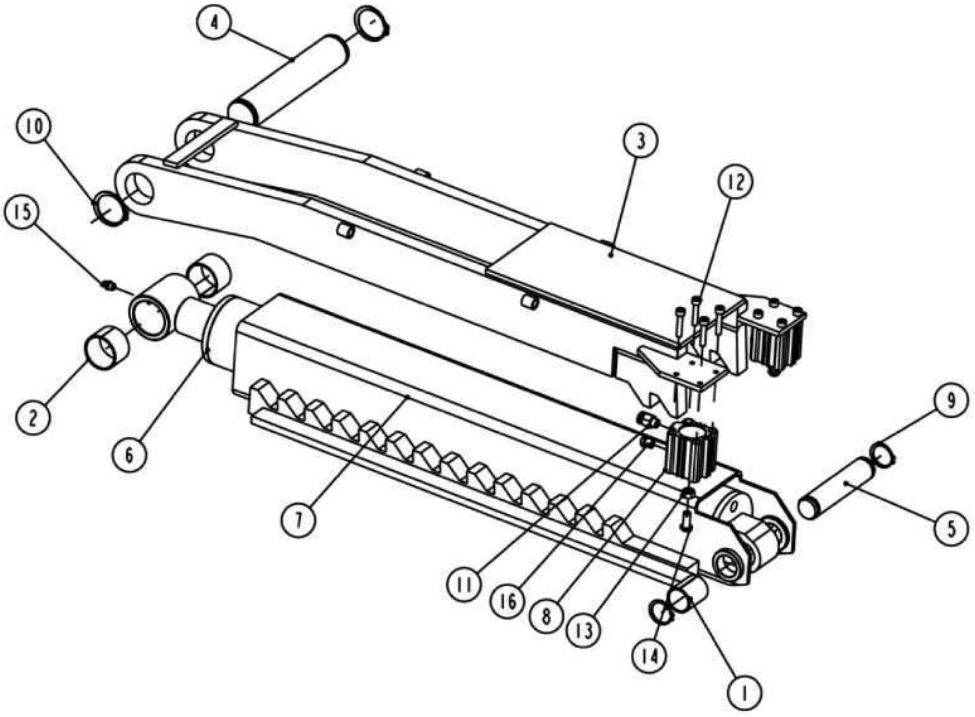


| POS. | Code | Name | Specification | Qty |
|---|---|---|---|---|
| 1 | 205101015 | Buchse | 2840_SF-2X | 1 |
| 2 | 205101034 | Buchse | 4030_SF-2X | 2 |
| 3 | 614025069 | Sicherheitsraster Oben | 6604V2-A5-B3 | 1 |
| 4 | 410252381 | Achse | 6604V2-A5-B4 | 1 |
| 5 | 410252391 | Achse | 6604V2-A5-B5 | 1 |
| 6 | 615025017B | Zylinder | 6604V2-A5B-B1 | 1 |
| 7 | 614025070 | Gehäuse - Zylinder | 6604V2-A5B-B2 | 1 |
| 8 | 310501005 | Pneumatischer Zylinder | CQ2B32-30D | 2 |
| 9 | 204301012 | Segerring | D28_GB894_1 | 2 |
| 10 | 204301014 | Segerring | D40-GB894_1 | 2 |
| 11 | 310101024 | Pneumatik-Verbindung | KCL6-01 | 2 |
| 12 | 202109023 | Schraube | M6X30-GB70 | 8 |
| 13 | 203101005 | Mutter | M8-GB6170 | 2 |

| | | | | |
|---|---|---|---|---|
| 14 | 202110005 | Schraube | M8X20_GB70_2 | 2 |
| 15 | 208106001 | Fettnippel | M8YB_GB9740_1 | 1 |
| 16 | 310201003 | Dämpfer | PSV1_8 | 2 |

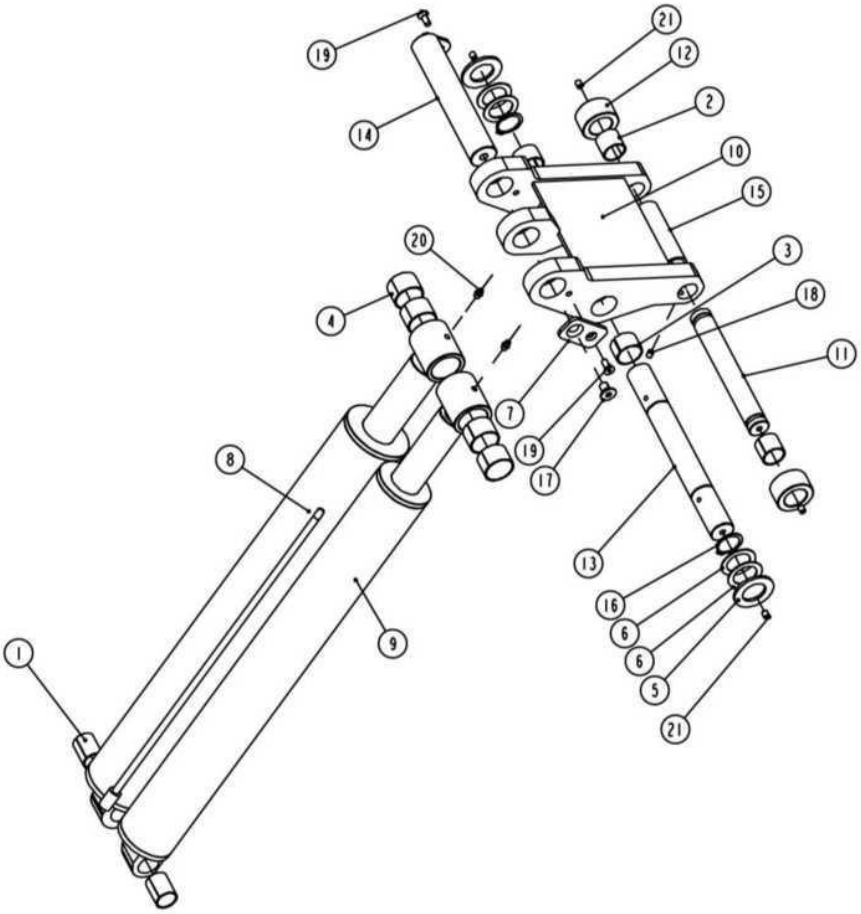


| POS. | Code | Name | Specification | Qty |
|---|---|---|---|---|
| 2 | 205101054 | Buchse | 3030_SF-2X | 2 |
| 3 | 205101026 | Buchse | 3525_SF-2X | 2 |
| 4 | 205101034 | Buchse | 4030_SF-2X | 4 |
| 5 | 410200111 | Scheibe | 6503-A3-B4 | 2 |
| 6 | 410240031 | U-Scheibe | 6603GN-A10 | 4 |
| 7 | 410250291 | Befestigungsblech | 6604B-A7-B7 | 1 |
| 8 | 615025004B | Hauptzylinder | 6604V2-A5-B1 | 1 |
| 9 | 615025017B | Nebenzylinder | 6604V2-A5B-B1 | 1 |
| 10 | 614025045 | Blech | 6604V2-A6-B1 | 1 |
| 11 | 410252401 | Achse | 6604V2-A6-B2 | 1 |
| 12 | 410250231 | Buchse | 6604V2-A6-B3 | 2 |
| 13 | 410252411 | Achse | 6604V2-A6-B4 | 1 |
| 14 | 614025081 | Bolzen | 6604V2-A6-B5 | 1 |
| 15 | 410252430 | Scheibe | 6604V2-A6-B6 | 1 |
| 16 | 204301012 | Segerring | D35-GB894_1 | 2 |

| | | | | |
|---|---|---|---|---|
| 17 | 202111014 | Schraube M12*20 | M12X20_GB70_3 | 1 |
| 18 | 202206007 | Schraube M8*12 | M8X12-GB78 | 2 |
| 19 | 202111007 | Schraube M8*20 | M8X20_GB70_3 | 2 |
| 20 | 208106001 | Fettnippel | M8YB_GB9740_1 | 2 |
| 21 | 208106002 | Fettnippel M8 | M8YP_GB7940_4 | 4 |

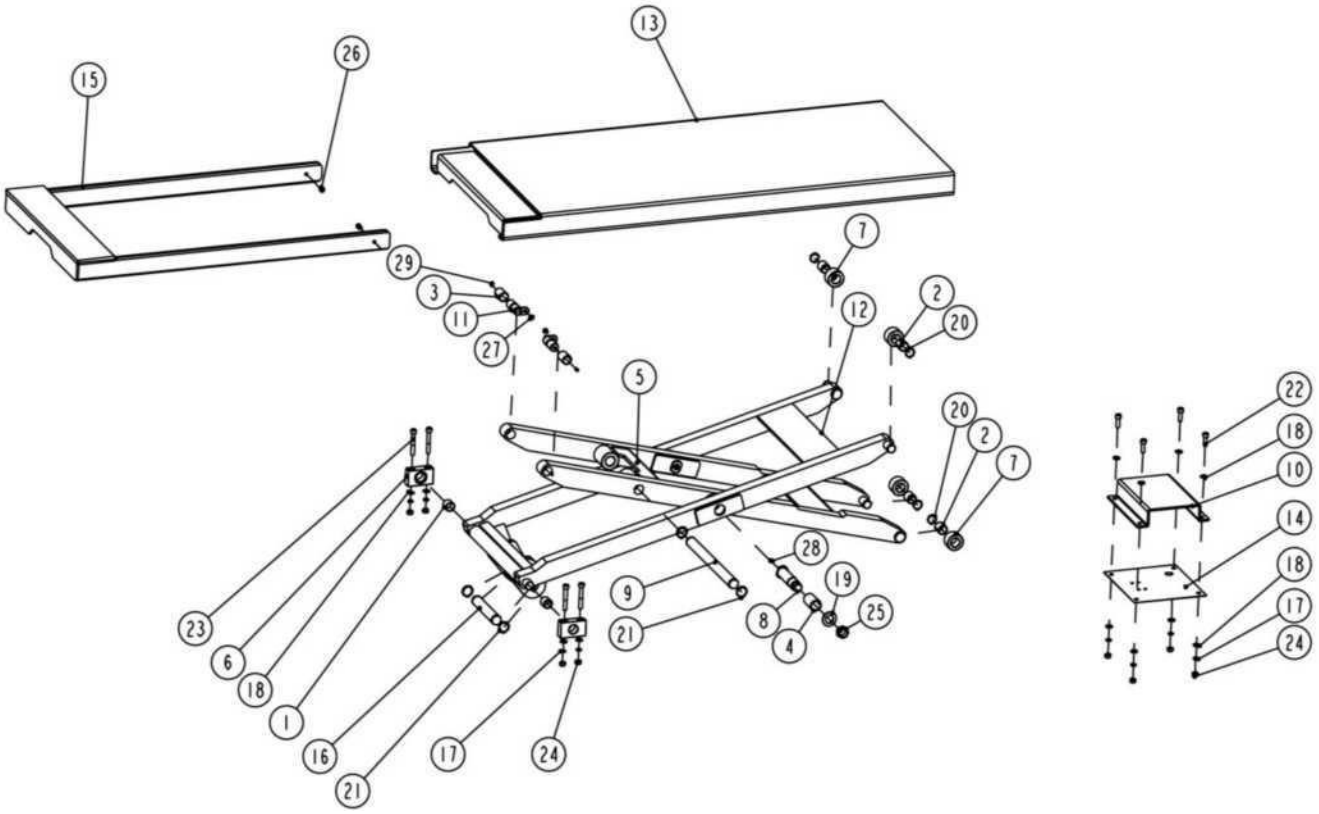


| POS. | Code | Name | Specification | Qty |
|---|---|---|---|---|
| 1 | 205103003 | Buchse | 2525_SF-1X | 2 |
| 2 | 205101012 | Buchse | 2530_SF-1X | 4 |
| 3 | 205101094 | Buchse | 2540_SF-2X | 2 |
| 4 | 205101025 | Buchse | 3058_SF-2X | 2 |
| 5 | 614027270B | Achse | 6435BWF-C05 | 1 |
| 6 | 410276701 | Befestigungsblock | 6435BWF-C03-20 | 2 |
| 7 | 410276711B | Gleiterrad | 6435BWF-C03-21 | 4 |
| 8 | 410276721C | Achse | 6435BWF-C03-22 | 2 |
| 9 | 410276731 | Zylinderachse | 6435BWF-C03-23 | 1 |
| 10 | 410276813 | Blech zu Endabschalter | 6435BWF-C11-1 | 1 |
| 11 | 612019504 | Halterblech | 65012-A1-B5 | 2 |
| 12 | 614025046B | Blech Scherensytem | 6604V2-A7-B1 | 1 |
| 13 | 614025048 | Plattform | 6604V2-A7-B3 | 1 |
| 14 | 410254430B | Platte | 6604V2-A7-B4 | 1 |
| 15 | 614025050 | Fahrbahn-Verlängerung | 6604V2-A7-B5 | 1 |

| | | | | |
|---|---|---|---|---|
| 16 | 410254541 | Achse | 6604V2-A7-B7 | 1 |
| 17 | 204201005 | Federscheibe | D10_GB93 | 8 |
| 18 | 204101006 | U-Scheibe | D10_GB95 | 12 |
| 19 | 204101012 | U-Scheibe | D24-GB95 | 2 |
| 20 | 204301009 | Segerring | D25-GB894_1 | 4 |
| 21 | 204301011 | Segerring | D30-GB894_1 | 4 |
| 22 | 202109043 | Schraube | M10X30_GB70 | 4 |
| 23 | 202109080 | Schraube | M10X70_GB70 | 4 |
| 24 | 203101006 | Mutter | M10_GB6170 | 8 |
| 25 | 203103018 | Mutter | M24ZS | 2 |
| 26 | 202109027 | Schraube | M8X12-GB70 | 2 |
| 27 | 202110004 | Schraube | M8X12_GB70_2 | 2 |
| 28 | 208106001 | Fettnippel cup | M8X1_GB7940_1 | 2 |
| 29 | 208106002 | Fettnippel M8 | M8YP_GB7940_4 | 2 |

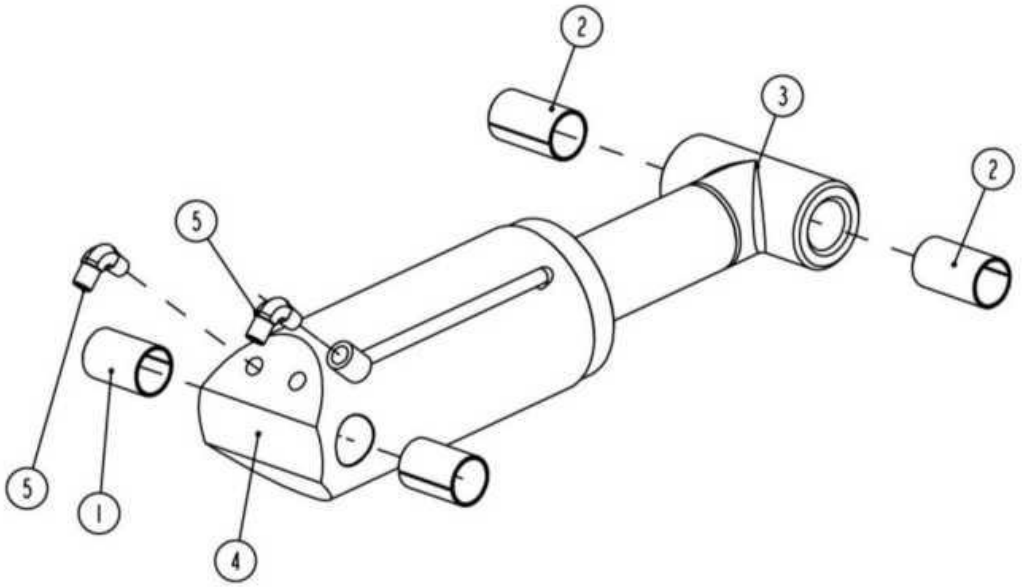


| POS. | Code | Name | Specification | Qty |
|---|---|---|---|---|
| 1 | 205101023 | Buchse | 3050_SF-1X | 2 |
| 2 | 205101025 | Buchse | 3058_SF-2X | 2 |
| 3 | 410212090 | 3-Weg-Verbindung (small) | 6603B-A3-B8 | 1 |
| 4 | 615025012 | Zylinder - Freiheber | 6604V2-A8-B1 | 1 |
| 5 | 410210011 | Verbindung 90° | EEB-WJT-002 | 2 |

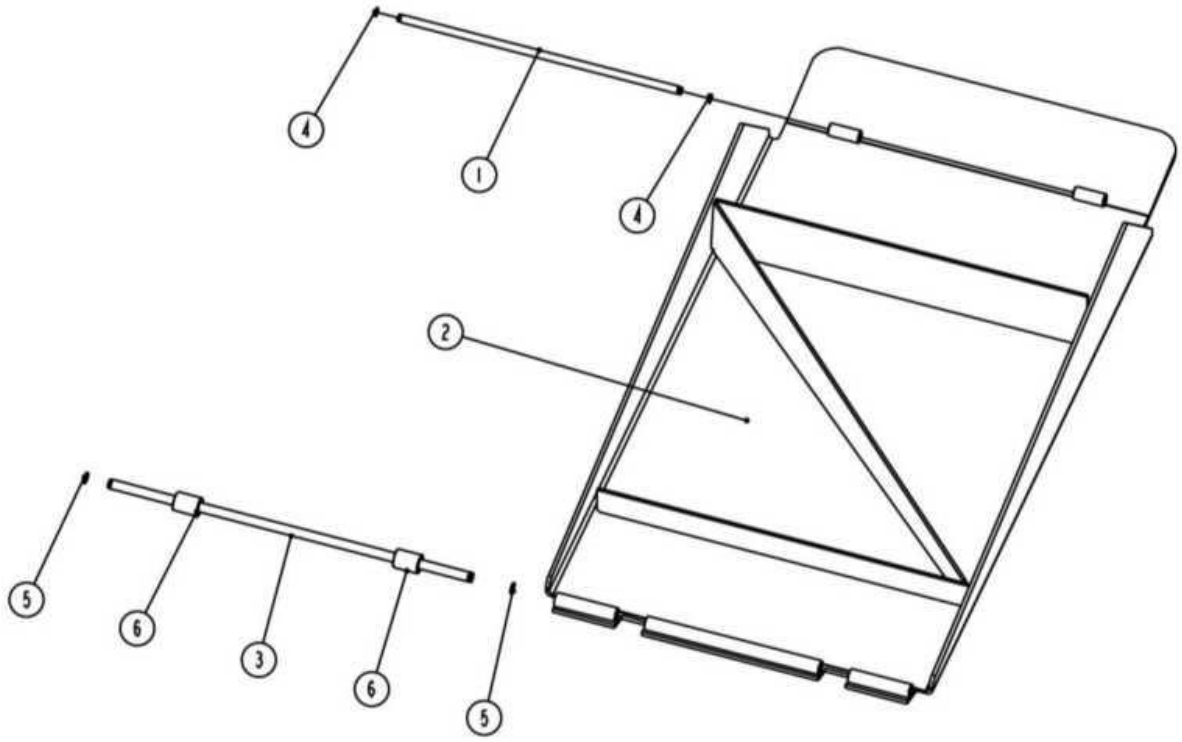


| POS. | Code | Name | Specification | Qty |
|---|---|---|---|---|
| 1 | 410250211 | Achse Auffahrrampe | 6604V2-A4-B12 | 1 |
| 2 | 614025055 | Auffahrrampe | 6604V2-A9-B1 | 1 |
| 3 | 410250161 | Achse Auffahrrampe | 6604V2-A9-B2 | 1 |
| 4 | 204301002 | Segerring | D12_GB894_2 | 2 |
| 5 | 204301012 | Segerring | D15_GB894_1 | 2 |
| 6 | 420180010 | Buchse | MR30-A22-B5 | 2 |

## Dodatek 8: Lista elektrycznych części zamiennych

| S/N | Material-Nr. | Beschreibung | Kennzeichnung | Menge | Einheit | Abbildung |
|---|---|---|---|---|---|---|
| 1 | 321001 | Hauptschalter | LW26GS-20/04 | Stck. | 1 | |
| 2 | 321008 | Taster | Y090-11BN | Stck. | 3 | |
| 3 | 324021 | Kontrollleuchte | AD17-22G-AC24 | Stck. | 1 | |
| 4 | 320124 | Transformator | JBK-160VA220V-220V100VA 24V60VA | Stck. | 1 | Gleiches Aussehen wie in Abb. 7 |
| 5 | 320125 | Transformator | JBK-160VA230V-220V100VA 24V60VA | Stck. | 1 | Gleiches Aussehen wie in Abb. 7 |
| 6 | 320126 | Transformator | JBK-160VA240V-220V100VA 24V60VA | Stck. | 1 | Gleiches Aussehen wie in Abb. 7 |
| 7 | 320092 | Transformator | JBK-160VA380V-220V100VA 24V60VA | Stck. | 1 | |
| 8 | 320097 | Transformator | JBK-160VA400V-220V100VA 24V60VA | Stck. | 1 | Gleiches Aussehen wie in Abb. 7 |
| 9 | 320019 | Transformator | JBK-160VA415V-220V100VA 24V60VA | Stck. | 1 | Gleiches Aussehen wie in Abb. 7 |
| 10 | 330004 | Schütz | CJX2-1210/AC24 | Stck. | 1 | |
| 11 | 327004 | Sicherungsautomat | DZ47-63 C16 /3P | Stck. | 1 | |
| 12 | 327002 | Sicherungsautomat | DZ47-63 C32 /2P | Stck. | 1 | |
| 13 | 327003 | Sicherungsautomat | DZ47-63 C3 /1P | Stck. | 1 | |

| S/N | Material-Nr. | Beschreibung | Kennzeichnung | Menge | Einheit | Abbildung |
|---|---|---|---|---|---|---|
| 14 | 313016 | Pneumatikventil | 3V210-08/DC24 | Stck. | 1 | |
| 15 | 321004 | Begrenzerschalter | D4MC5020 | Stck. | 2 | |
| 16 | 321007 | Optionsknopf | Y90-11x/21 | Stck. | 1 | |
| 17 | 321031 | Optionsknopf | Y90-22x | Stck. | 1 | |
| 18 | 336012 | Brückengleichrichter | KBPC5A-35A | Stck. | 1 | |
| 19 | 335007 | Kondensator | 4700UF/50V | Stck. | 1 | |
| 20 | 328003 | Schaltkasten | | Stck. | 1 | |
| 21 | 326002 | Relais | MY4NJ/DC24 | Stck. | 1 | |
| 22 | 321005 | Sensor | PL-05N | Stck. | 1 | |
| 23 | 326004 | Relaissockel | PYF14AE | Stck. | 1 | 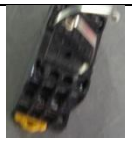 |

## Dodatek 9: Wymagania dotyczące rozkładu masy pojazdów

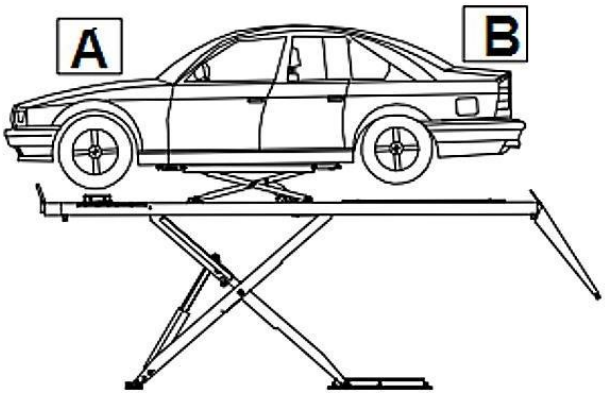


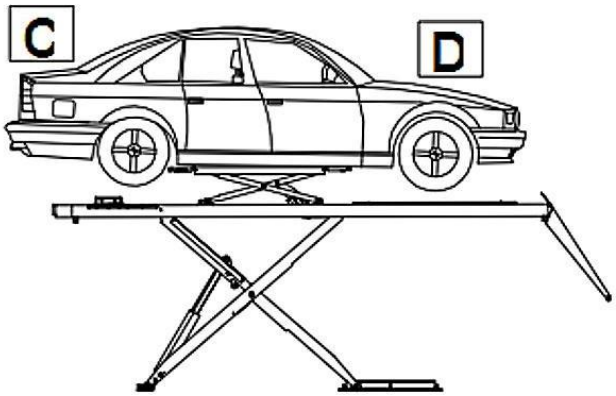


| Modell | A (kg) | B (kg) | C (kg) | D (kg) |
|---|---|---|---|---|
| TW SA-40 V2 (4 t) | 2400 | 1600 | 2400 | 1600 |

# KARTA GWARANCYJNA

**adres dystrybutora** **adres klienta**

_____ _____

**Firma numer klienta Firma numer klienta**

_____ _____

**Osoba kontaktowa Osoba kontaktowa**

_____ _____

**Ulica Ulica**

_____ _____

**Kod pocztowy, miejscowość Kod pocztowy, miejscowość**

_____ _____

**Tel./Fax Tel./Fax**

**Typ urządzenia** _____ **numer serii** __ _____

**data dostawy / rok produkcji** _____ __ **montaż przez** _____ __

**Szanowny Panie, Szanowna Pani,**
**urządzenie objęte jest 12 miesięczną gwarancją producenta liczącą od udokumentowanej daty sprzedaży bezpośredniemu użytkownikowi. Szkody spowodowane przez niewłaściwe użytkowanie, brak regularnych kontroli oraz uszkodzenia mechaniczne, nie podlegają świadczeniom gwarancyjnym. Urządzenia,**
**które nie były montowane przez monterów naszej firmy, mają ograniczoną gwarancję, w tym wypadku będą tylko części zamienne oddane do dyspozycji.**

. szkoda przy transporcie dostawa przez: . DHL/poczta . GLS . spedycja

. szkoda w ramach gwarancji . montaż własny . montaż przez firmę

. szkoda poza gwarancją

## Szkoda transportu

. widoczne wady

Widoczne wady są widocznymi szkodami transportowymi. O tych usterkach musi być niezwłocznie firma pisemnie poinformowana.
**Szkoda transportu musi być przez dostawcę na dowodzie dostawy potwierdzona.**

. ukryte wady

Ukryte wady są usterkami, które zostały dopiero po rozpakowaniu towaru stwierdzone.
**Te usterki muszą być w przeciągu 1 dnia po dostawie firmie pisemnie zameldowane. W przeciwnym wypadku nie będą te usterki bezplatnie przez firmę usunięte.**

**dokładny opis szkody** _____

_____

_____

_____

_____

_____

**opis potrzebnych części zamienych z nazwą artykułu i numerem**
(lista z częściami zamiennymi znajduje się na końcu instrukcji obsługi)

_____

_____

_____

_____ _____

miejscowość, data pieczątka, podpis

# KARTA GWARANCYJNA

**adres dystrybutora** **adres klienta**

_____ _____

**Firma numer klienta Firma numer klienta**

_____ _____

**Osoba kontaktowa Osoba kontaktowa**

_____ _____

**Ulica Ulica**

_____ _____

**Kod pocztowy, miejscowość Kod pocztowy, miejscowość**

_____ _____

**Tel./Fax Tel./Fax**

**Typ urządzenia** _____ **numer serii** __ _____

**data dostawy / rok produkcji** _____ __ **montaż przez** _____ __

**Szanowny Panie, Szanowna Pani,**
**urządzenie objęte jest 12 miesięczną gwarancją producenta liczącą od udokumentowanej daty sprzedaży bezpośredniemu użytkownikowi. Szkody spowodowane przez niewłaściwe użytkowanie, brak regularnych kontroli oraz uszkodzenia mechaniczne, nie podlegają świadczeniom gwarancyjnym. Urządzenia,**
**które nie były montowane przez monterów naszej firmy, mają ograniczoną gwarancję, w tym wypadku będą tylko części zamienne oddane do dyspozycji.**

. szkoda przy transporcie dostawa przez: . DHL/poczta . GLS . spedycja

. szkoda w ramach gwarancji . montaż własny . montaż przez firmę

. szkoda poza gwarancją

## Szkoda transportu

. widoczne wady

Widoczne wady są widocznymi szkodami transportowymi. O tych usterkach musi być niezwłocznie firma pisemnie poinformowana.
**Szkoda transportu musi być przez dostawcę na dowodzie dostawy potwierdzona.**

. ukryte wady

Ukryte wady są usterkami, które zostały dopiero po rozpakowaniu towaru stwierdzone.
**Te usterki muszą być w przeciągu 1 dnia po dostawie firmie pisemnie zameldowane. W przeciwnym wypadku nie będą te usterki bezplatnie przez firmę usunięte.**

**dokładny opis szkody** _____

_____

_____

_____

_____

_____

**opis potrzebnych części zamienych z nazwą artykułu i numerem**
(lista z częściami zamiennymi znajduje się na końcu instrukcji obsługi)

_____

_____

_____

_____ _____

miejscowość, data pieczątka, podpis

# Protokół / regularna kontrola

Miejsce **podnośnik**

---------- Producent -

Typ / model..... Nr seryjny / rok prod. .....

| ***Kontrola*** | ***prawidłowe*** | ***nieprawidłowe/brak*** | ***ponowna kontrola*** |
|---|---|---|---|
| Tabliczka znamionowa | | | |
| Krótka instrukcja obsługi | | | |
| Znaki ostrzegawcze | | | |
| Instrukcja obsługi | | | |
| Główny wyłącznik zamykany | | | |
| Oznaczenie góra/dół | | | |
| Stan podłączeń elektrycznych | | | |
| Kierunek obrotu silnika | | | |
| Wyłącznik krańcowy góra/dół | | | |
| Funkcja lin prowadzących/ wyrównawczych | | | |
| Stan lin, łap i talerzy | | | |
| Funkcja nośności | | | |
| Funkcja zapadek bezpieczeństwa | | | |
| Stan elementów hydraulicznych | | | |
| Stan zbiornika, szczelność | | | |
| Stan śrub nośnych | | | |
| Stan kołków | | | |
| Stan betonu (rysy) * | | | |

Przebieg pracy z samochodem

(Odpowiednio zaznaczyć. Jeżeli jest wymagana kontrola ponowna - zaznaczyć )

*Użytkownik udokumentuje, że podłoże odpowiada wymaganą wg instrukcji obsługi

**Wynik kontroli**

Dalsza praca wątpliwa, konieczna ponowna kontrola

Dalsza praca możliwa, usterki usunąć

Dalsza praca bez zastrzeżeń, brak usterek

**Usterki są przyjęte do wiadomości** ⇨ ⇨

**kontrola przeprowadzona**

Miejsce, data, nazwa rzeczoznawcy……..

……

pieczątka,podpis rzeczoznawcy……

użykownik, podpis……

# Protokół montażu i przekazania urządzenia

Miejsce
---
---
---

Podnośnik
Producent -
Typ / model .....
Nr seryjny .....

Wyżej wymieniony podnośnik zamontowany w dniu ..... po odbytej kontroli uruchamiającej oraz przeszkoleniu personelu obsługującego został przekazany klientowi w stanie pełnej sprawności technicznej. Sprawdzone zostały przy tym następujące punkty:

- ☐ Zamocowanie kolumn w odpowiednim podłożu lub w fundamencie (według użytkownika, podłoże w danym miejscu spełnia uwarunkowania fundamentowe zgodnie z instrukcją obsługi)
- ☐ Całkowity montaż podzespołów i osłon
- ☐ Zgodność kierunków obrotów silnika i podłączenia elektrycznego (według użytkownika łącze VDE oraz EVU jest zgodne z przepisami)
- ☐ Sprawdzenie urządzeń zabezpieczających
  - funkcja zapadek i zabezpieczenie łap
  - funkcje wyłącznika bezpieczeństwa
- ☐ Sprawdzenie smarowania i konserwacji
  - smarowanie prowadnic i części ruchomych
  - regulacja łańcuchów i lin
- ☐ Kilkakrotne sprawdzenie podnośnika bez i z obciążeniem oraz sprawdzenie wszystkich funkcji

Zwraca się uwagę, że wszystkie usterki związane z nieprzestrzeganiem instrukcji obsługi, konserwacji, niepoprawności zabezpieczeń oraz wprowadzenie zmian konstrukcyjnych wiąże się z utratą gwarancji.

| --- | --- | --- |
|---|---|---|
| Miejscowość, data | Podpis, pieczątka użytkownika | Podpis, pieczątka firmy montującej |

CERTYFIKAT

# Deklaracja zgodności WE
# Konformitätserklärung
# Declaration of conformity

Dla urządzenia typu

Podnośnik nożycowy TW SA-40 (6604xV2) | 4000 kg

Numer seryjny:

Następujące jednoznaczne dyrektywy zostały zastosowane:

Dyrektywa Maszynowa (2006/42/EC);

Następujące zharmonizowane normy zostały dotrzymane:

EN 1493:2010

Certyfikat badań typu WE: MDC 1623

Maszyna została zbudowana zgodnie z dyrektywą Europejską RoHS (2002/95/CE)

Potwierdza się, że wyżej opisane urządzenie odpowiada wymienionymi normą zgodności Wspólnoty Europejskiej. Przy użyciu niezgodnym z celem przeznaczenia jak również z nami nieustalonymi zmianmi budowy deklaracja ta traci ważość.

Upoważniona osoba do sporządzenia dokumentacji technicznej:

Michael Glade
Firma Twin Busch GmbH
Amperestr. 1 64625 Bensheim

TWIN BUSCH GERMANY
TWIN BUSCH GmbH
Amperestr. 1 · 64625 Bensheim
Tel. 06251 / 70585-0 · Fax: 70585-29
Authorized signatory: Michael Glade
Bensheim, 21.12.17 Qualitätsmanagement

Błędy w druku i inne błędy zastrzeżone

Upoważniony Michael Glade
Dyrektor ds. Jakości

Twin Busch GmbH | Amperestraße 1 | D-64625 Bensheim
Tel.: +49 (0) 6251-70585-0 | Fax: +49 (0) 6251-70585-29 | info@twinbusch.de