TW 250

Podnośnik dwukolumnowy
5000 kg

twinbusch.de

INSTRUKCJA OBSŁUGI

Przed uruchomieniem maszyny proszę dokładnie zapoznać się z instrukcją obsługi

Twin Busch GmbH | Amperestraße 1 | info@twinbusch.de

SIEGSTAR POLAND, ul. Jaśkowicka 43, 43-100 Tychy
www.siegstar.com. Tel. +48 32 218 44 04

SPIS TREŚCI

1. Ważne uwagi i ostrzeżenia **4 - 7**

1.1 Uwagi
1.2 Personel
1.3 Bezpieczeństwo
1.4 Urządzenia zabezpieczające
1.5 Ostrzeżenia
1.6 Hałas
1.7 Trening

2. Przegląd podnośnika **7 - 8**

2.1 Ogólny opis
2.2 Dane techniczne
2.3 Konstrukcja urządzenia

3. Instalacja **9 - 16**

3.1 Przed montażem
3.1.1 Wymagane narzędzia i sprzęt
3.1.2 Lista kontrolna
3.1.3 Warunki podłoża
3.2 Środki ostrożności przed instalacją
3.3 Montaż właściwy
3.4 Lista kontrolna po instalacji

4. Instrukcja obsługi **17 - 22**

4.1 Środki ostrożności
4.2 Opis jednostki sterującej (skrzynki kontrolnej)
4.3 Schemat działania
4.4 Instruktaż
4.5 Funkcja opuszczania w przypadku awarii zasilania

5. Rozwiązywanie problemów **23**

6. Konserwacja **24**

7. Zachowanie w przypadku awarii **25**

8. Dodatki **26 - 44**

Dodatek 1: Lista elementów w pakunku
Dodatek 2: Wymiary
Dodatek 3: Schemat mocowania na podłożu
Dodatek 4: Plan hydrauliczny
Dodatek 5: Schemat elektryczny
Dodatek 6: Schemat podnośnika
Dodatek 7: Lista części zamiennych
Dodatek 8: Wymagania dotyczące wielkości i masy pojazdów
Dodatek 9: Przekrój bloku hydraulicznego

1. Ważne uwagi i ostrzeżenia

1.1 Ważne uwagi

W przypadku nieprawidłowej instalacji, niewłaściwej obsługi, przeciążenia lub nieodpowiednich warunków gruntowych ani producent, ani sprzedawca nie ponoszą odpowiedzialności.
Ten model jest specjalnie zaprojektowany do podnoszenia pojazdów silnikowych, które nie przekraczają dopuszczalnej masy maksymalnej. Jeśli winda jest używana do innych celów, ani producent, ani sprzedawca nie będą odpowiedzialni za jakiekolwiek wypadki lub szkody.
Zwróć szczególną uwagę na dozwoloną maksymalną masę. Znak z maksymalną dozwoloną wagą to przymocowany do windy. Nigdy nie próbuj podnosić za pomocą windy pojazdów, które przekraczają maksymalną dozwoloną masę.
(Rozkład obciążenia, wymiary pojazdu i rozstawy osi, patrz schemat na stronie 39)
Przed uruchomieniem podnośnika przeczytaj uważnie instrukcję obsługi, aby uniknąć uszkodzeń spowodowanych zaniedbaniem osobistym.

1.1.1 Tylko wykwalifikowany personel może obsługiwać windę.

1.1.2 Połączenia elektryczne muszą być wykonane przez elektryka.

1.1.3 Osoby niezaangażowane nie mogą przebywać w pobliżu windy.

1.3 Bezpieczeństwo

1.3.1 Nie instaluj podnośnika na utwardzonej powierzchni.

1.3.2 Przeczytaj i zrozum instrukcje bezpieczeństwa przed uruchomieniem podnośnika.

1.3.3 W żadnym wypadku nie należy opuszczać jednostki sterującej, gdy winda się porusza.

1.3.4 Trzymaj ręce i stopy z dala od ruchomych części. Zwróć szczególną uwagę na stopy podczas opuszczania.

1.3.5 Dźwig powinien być obsługiwany wyłącznie przez przeszkolony personel.

1.3.6 Nosić odpowiednią odzież.

1.3.7 Otoczenie podnośnika powinno być zawsze wolne od przeszkadzających obiektów.

1.3.8 Winda jest zaprojektowana do podnoszenia całego pojazdu, który nie przekracza dopuszczalnej masy maksymalnej.

1.3.9 Zawsze upewnij się, że wszystkie środki ostrożności zostały podjęte przed rozpoczęciem pracy w pobliżu lub pod pojazdem.
Nigdy nie usuwaj elementów związanych z bezpieczeństwem z windy.
Nie używaj windy, jeśli brakuje elementów związanych z bezpieczeństwem lub są one uszkodzone.

1.3.10 Pod żadnym pozorem nie poruszaj pojazdem ani nie usuwaj ciężkich przedmiotów z pojazdu, które mogłyby spowodować znaczne różnice w wadze, gdy pojazd spoczywa na podnośniku.

1.3.11 Zawsze sprawdzaj mobilność podnośnika, aby zapewnić jego skuteczność. Zapewnij regularną konserwację. W przypadku wystąpienia nieprawidłowości należy natychmiast przerwać pracę z podnośnikiem i skontaktować się ze sprzedawcą.

1.3.12 Całkowicie opuść podnośnik, gdy nie jest używany. Nie zapomnij przerwać zasilania.

1.3.13 Jeśli nie korzystasz z podnośnika przez dłuższy czas, to:

a. Odłącz podnośnik od źródła zasilania.

b. Opróżnij zbiornik oleju.

c. Nasmaruj ruchome części olejem hydraulicznym.

Przestroga: Aby chronić środowisko, usuń niewykorzystany olej odpowiednio.

1.3.14 **Aby bezpiecznie podnieść transportery, konieczne jest użycie opcjonalnych specjalnych adapterów gniazd.**

Adaptery te są obecnie dostępne dla:
Mercedes Sprinter / VW Crafter z 2006 r., Renault Master 3 / Opel Movano B / Nissan NV 400 z 2010 r. I Fiat Ducato 3 / Citroen Jumper 2 / Peugeot Boxer 2 z 2010 r.

1.4 Urządzenia zabezpieczające

Aby zapewnić bezpieczne działanie dźwigu, jest on wyposażony w następujące zabezpieczenia *):

- Zaczepy bezpieczeństwa
- Przepustnica w przewodzie hydraulicznym
- Wyłącznik krańcowy
- Automatyczny system blokowania
- Urządzenia przeciw zakleszczaniu i zgniataniu (ochrona wału, deflektor stopy)
- Synchronizator kolumn

*) w zależności od rodzaju i typu windy

Monitorowanie i testowanie urządzeń bezpieczeństwa

Zaczepy bezpieczeństwa	Test działania, podczas opuszczania podnośnika, zatrzaski bezpieczeństwa muszą się zatrzasnąć i zatrzymać ruch w dół
Przepustnica w przewodzie hydraulicznym	Po naciśnięciu wyłącznika krańcowego silnik zatrzymuje się lub nie może się uruchomić
Wyłącznik krańcowy	Gdy ramiona podtrzymujące są podniesione, blokada ramienia nośnego musi się zatrzasnąć Boczne obciążenie bezpiecznie zablokowane
Automatyczny system blokowania	Sprzęt musi być zainstalowany, gotowy do pracy i nieodkształcony
Urządzenia przeciw zakleszczaniu i zgniataniu (ochrona wału, deflektor stopy)	Urządzenie musi swobodnie unosić i opuszczać platformę.
Synchronizator kolumn	Sprawdź stan obu kolumn.

1.5 Ostrzeżenia

Wszystkie ostrzeżenia są wyraźnie widoczne na podnośniku, aby zapewnić użytkownikowi korzystanie z urządzenia w bezpieczny i bezpieczny sposób.

Ostrzeżenia muszą być utrzymywane w czystości i wymienione, jeśli są uszkodzone lub ich brakuje. Przeczytaj uważnie znaki i zapamiętaj ich znaczenie dla przyszłych operacji.

	Przed użyciem przeczytaj uważnie instrukcje i instrukcje bezpieczeństwa!	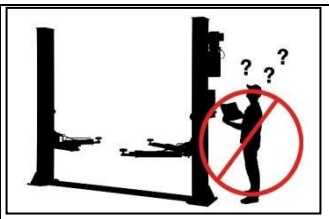	Obsługa dźwigu tylko przez wykwalifikowany personel.
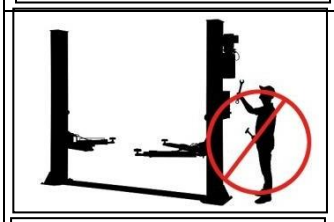	Naprawy i konserwacja tylko przez wykwalifikowany personel, nigdy nie należy wyłączać urządzeń bezpieczeństwa!	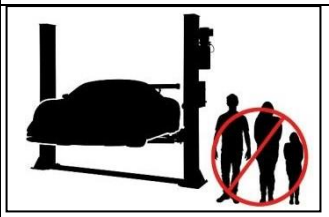	Dozwolony jest tylko wykwalifikowany personel wokół windy!
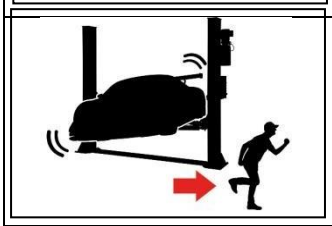	Zawsze utrzymuj czystość dróg ewakuacyjnych!		Obecność osób (podczas podnoszenia lub opuszczania) pod windą jest zabroniona!
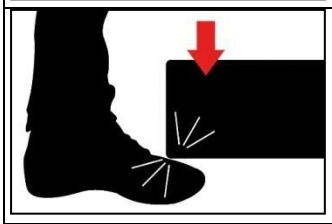	Zwróć uwagę na stopy podczas opuszczania!		Wspinaczka na windę jest surowo zabroniona!
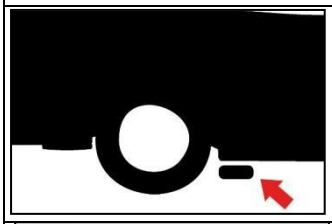	Zwróć uwagę na punkty odbioru producenta pojazdu!	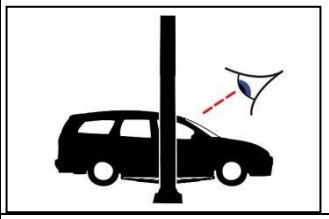	Po krótkim podniesieniu sprawdź pojazd pod kątem bezpiecznego dopasowania!
	Nie przekraczaj określonej nośności!	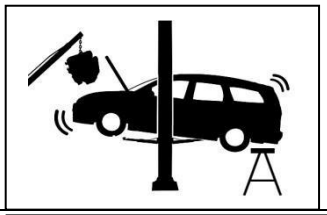	Podczas montażu lub demontażu ciężkich części pojazd może się przewrócić!
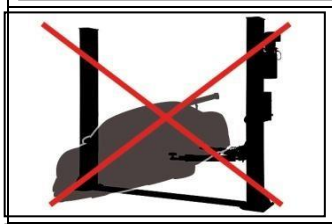	Nigdy nie próbuj ładować tylko jednej strony podnośnika!		Chroń windę przed wilgocią! Połączenia elektryczne muszą być absolutnie suche!
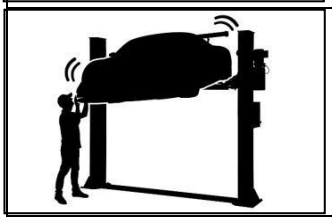	Unikaj silnych wstrząsów w pojeździe!	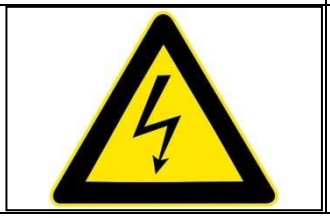	UWAGA! Napięcie elektryczne!

1.6 Hałas

Emitowany hałas nie powinien przekraczać 75dB.

1.7 Trening

Tylko wykwalifikowany personel może obsługiwać podnośnik.
W razie potrzeby oferujemy profesjonalne szkolenie dla użytkowników.

2. Przegląd podnośnika

2.1 Ogólny opis

Ten dwukolumnowy podnośnik składa się z kolumn, dźwigarów, ramion podnoszących, cylindrów, jednostki silnikowej itp. W pompie zębatej wytwarzane jest niezbędne ciśnienie hydrauliczne. Sterowany przez zawory elektromagnetyczne, olej pod ciśnieniem przechodzi przez przewody do cylindrów podnoszących w kolumnach.

Cylindry te działają w prawo i zostawiają łańcuch, do którego przymocowany jest wózek do ramion nośnych. Podczas podnoszenia śruby zabezpieczające wchodzą w karetkę i kolumnę, aby zapobiec nagłemu spadkowi w przypadku awarii układu hydraulicznego.

Struktura bezpieczeństwa:

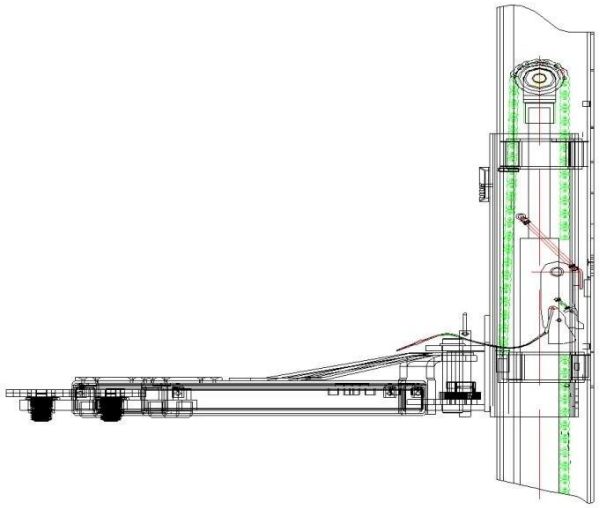

2.2 Dane techniczne

Model	Udźwig	Czas podnoszenia/ opuszczania	Wysokość podnoszenia	Wysokość	Szerokość	Szerokość pomiędzy kolunami
TW 250	5000 kg	50 Sekund	1900 mm	2912 mm	4028 mm	3342 mm

2.3 Konstrukcja podnośnika

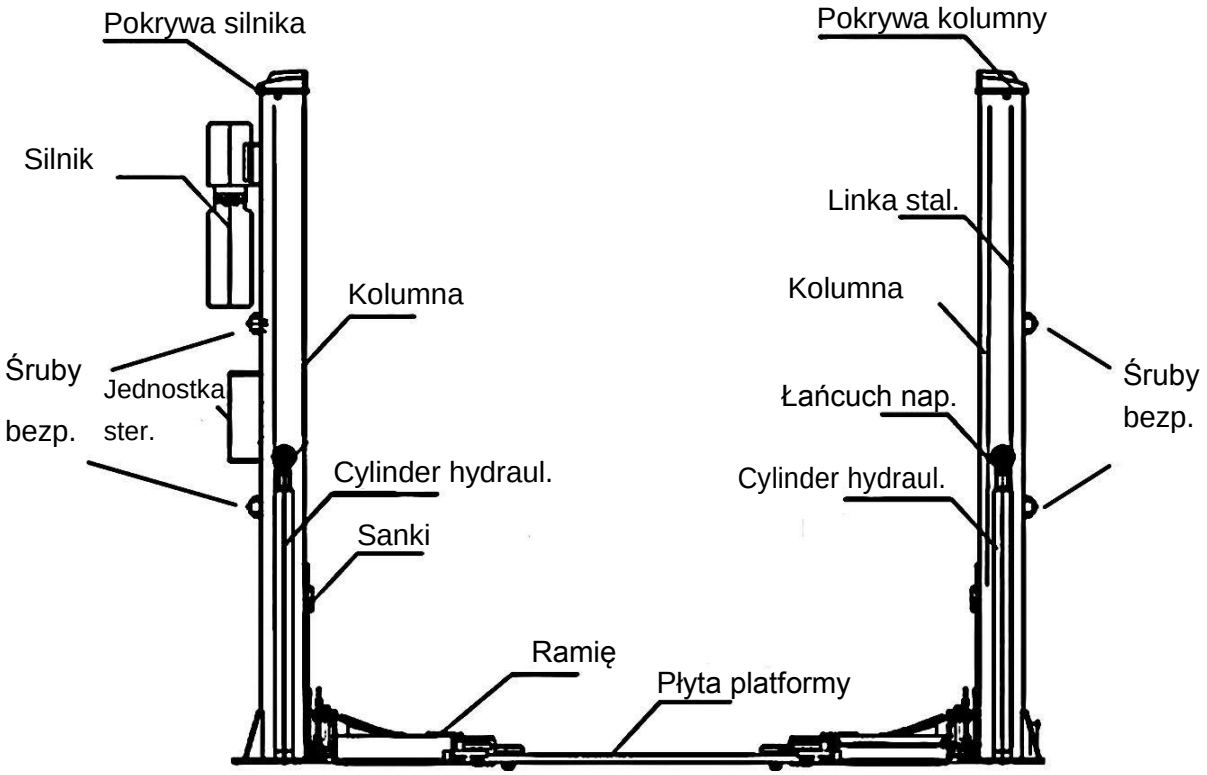

3. Instalacja

3.1 Przed instalacją

3.1.1 Wymagane narzędzia i sprzęt

- ✓ Olej hydrauliczny HLP 32
- Wiertarka udarowa
- ✓ Nakrętki i klucze, zestaw kluczy imbusowych, wkrętaków krzyżowych i płaskich
- ✓ Młotek, szczypce, klucz nasadowy 17, 19 i 22 cali

3.1.2 Lista kontrolna

Rozpakuj wszystkie części i sprawdź w dodatku 1, czy każda część jest obecna.

3.1.3 Warunki podłoża

Podnośnik należy instalować na gładkim i solidnym podłożu o wytrzymałości na ściskanie powyżej 3 kg / mm², płaskości mniejszej niż 5 mm i minimalnej grubości 250 mm. Ponadto nowa betonowa podłoga musi mieć co najmniej 28 dni odpoczynku do momentu zainstalowania windy.

3.2 Środki ostrożności przed instalacją

3.2.1 Sprawdź, czy obie kolumny są równoległe do siebie i ustawione pionowo względem ziemi. Bez pochylenia.

3.2.2 Sprawdź wszystkie węże i połączenia. Podnośnik można uruchomić tylko wtedy, gdy nie ma wycieków.

3.2.3 Wszystkie śruby muszą być mocno dokręcone.

3.2.4 Nie umieszczaj pojazdu na podnośniku podczas jazdy próbnej.

3.3 Montaż właściwy

Krok 1: Usuń opakowanie i wyjmij karton zawierający poszczególne części i nakładki.
Przed kontynuowaniem przeczytaj i zrozum instrukcję obsługi.

Krok 2: Najpierw musisz umieścić kolumnę między obiema kolumnami lub podnieść jedną z dwóch kolumn za pomocą dźwigu. Następnie usuń śruby z ramy.

Uwaga: Zwróć szczególną uwagę, aby kolumna nie upadła. Elementy mogą zostać uszkodzone.

Krok 3: Po usunięciu pierwszego filaru umieść filar pod drugim filarem.
Następnie usuń śruby z ramy.

Krok 4: Ustaw obie kolumny. Wyrównaj kolumny główne i drugorzędne z krawędzią ok. 3342 mm.

1. Po rozpakowaniu musisz zdecydować, które kolumny chcesz podłączyć do zasilania.
2. Umieść słupek, umieść dolną pokrywę na tym filarze i określ, podnosząc drugi filar i przykładając dokładną odległość do drugiej strony dolnej pokrywy.

Krok 5: Najpierw utwórz kolumnę główną, a następnie kolumnę drugorzędną.

1. Wywierć otwory w ziemi za pomocą wiertarki udarowej dla każdej kotwy gruntowej. Wywierć pionowo.
2. Ostrożnie usuń brud i kurz po wierceniu.

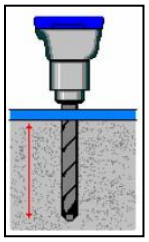
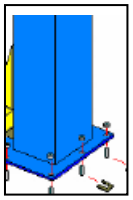
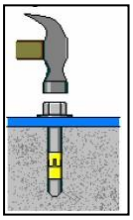

Krok 6: Zainstaluj płytę fundamentową.

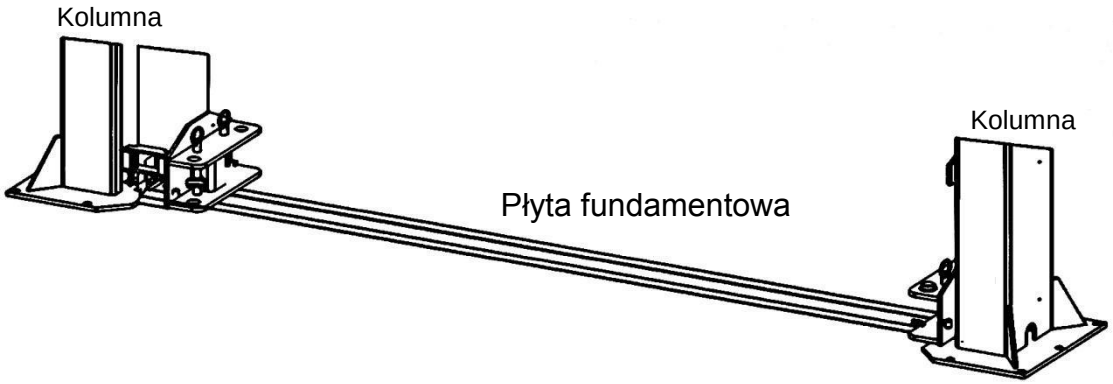

Krok **7 :** Zamontuj zaczepy bezpieczeństwa, cztery elektromagnesy i odpowiednie ochraniacze.

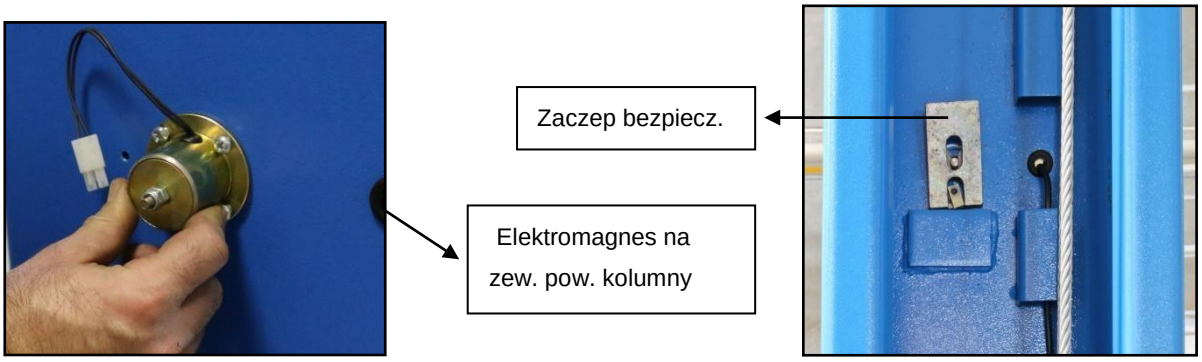

Krok 8: Podłącz wąż olejowy.

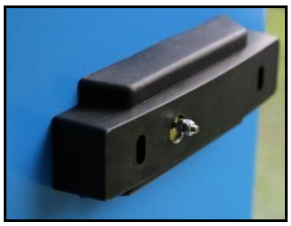

1. Zainstaluj jednostkę silnikową

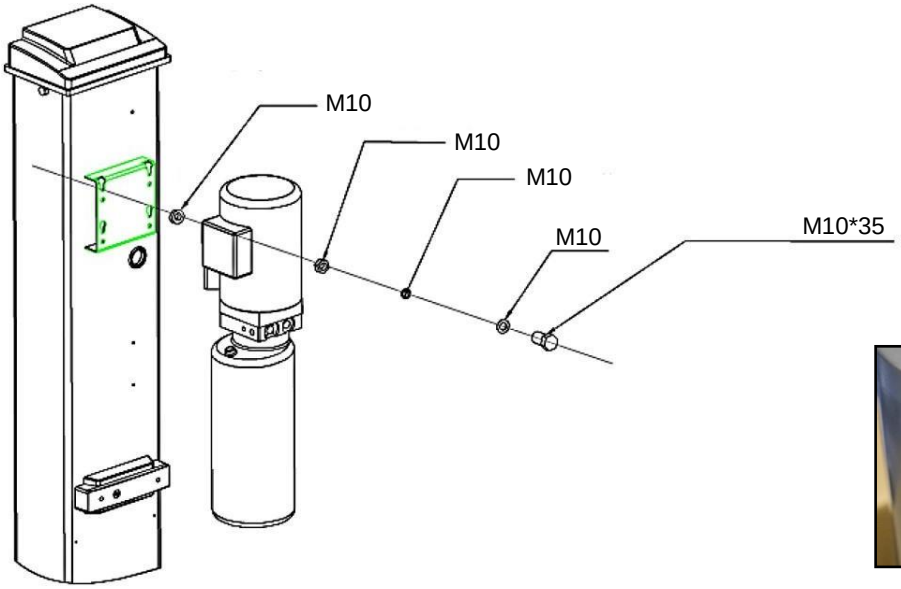

2. Upewnij się, że wszystkie końcówki węża są czyste.
3. Podłącz wąż olejowy zgodnie z ilustracją.

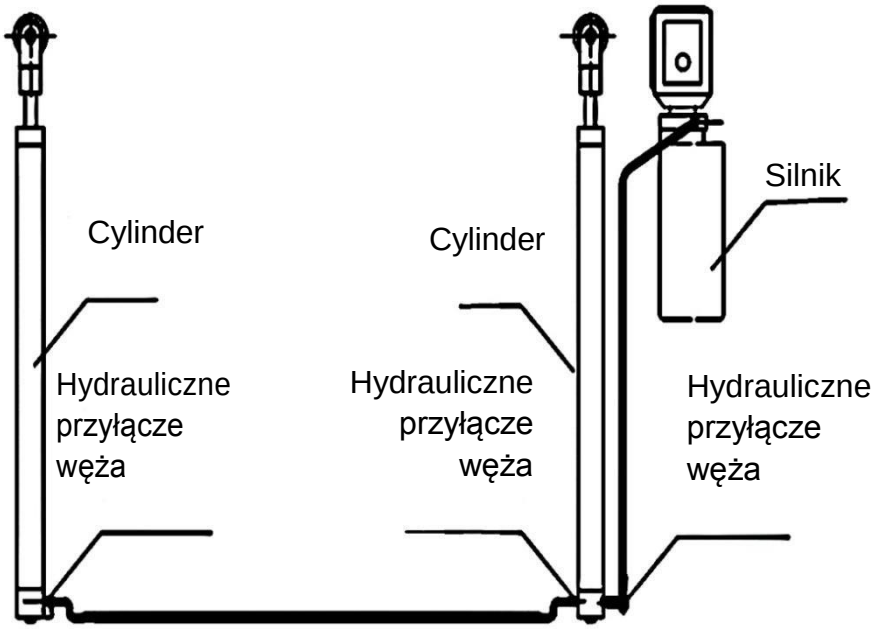

Krok 9: Po zainstalowaniu zaczepów bezpieczeństwa połącz wózki z liną stalową.

1. Ustawić wózki po obu stronach około 800 mm nad ziemią.
2. Upewnij się, że zatrzaski bezpieczeństwa na obu słupkach są zatrzaśnięte przed próbą połączenia lin.
3. **Przed kontynuowaniem wózki muszą znajdować się na tej samej wysokości od podłoża.**
4. Dokręć stalowe linki, jak pokazano na ilustracji.
5. Kable stalowe należy wyregulować „naprężone” po obu stronach. Należy zauważyć że hałas prętów bezpieczeństwa po prawej i lewej stronie słychać równomiernie podczas podnoszenia.
6. Liny należy zabezpieczyć i naoliwić.

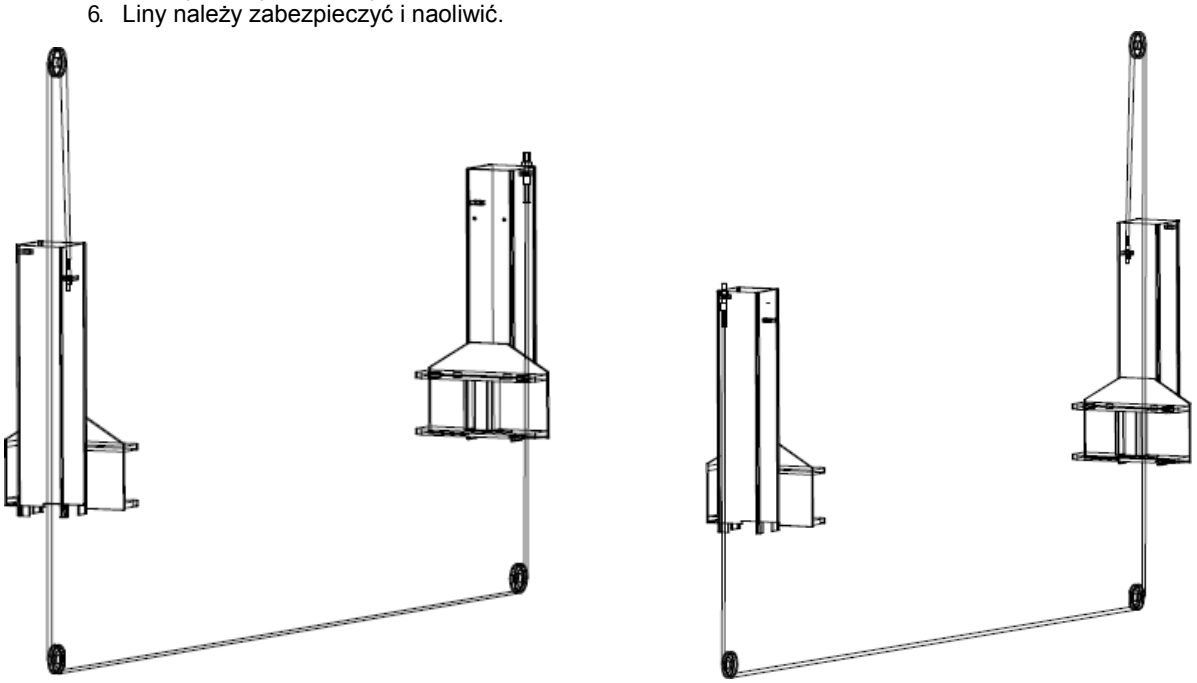

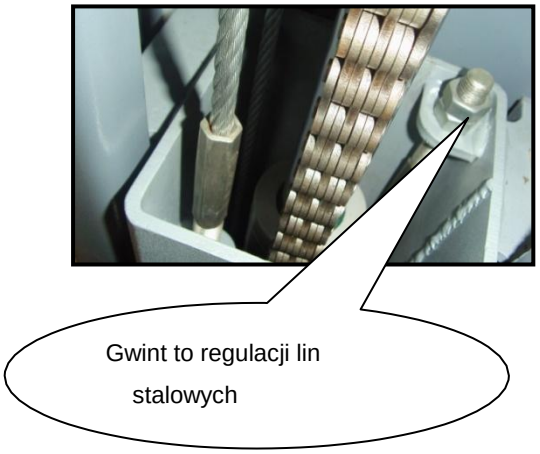

Uwaga!

Należy przeciwdziałać nakrętkom na obu końcach liny!

Krok 10: Zamontuj skrzynkę kontrolną.

1. Zamontuj skrzynkę kontrolną w głównej kolumnie.
2. Podłącz zasilacz do skrzynki sterującej, jak pokazano na schemacie schematu.

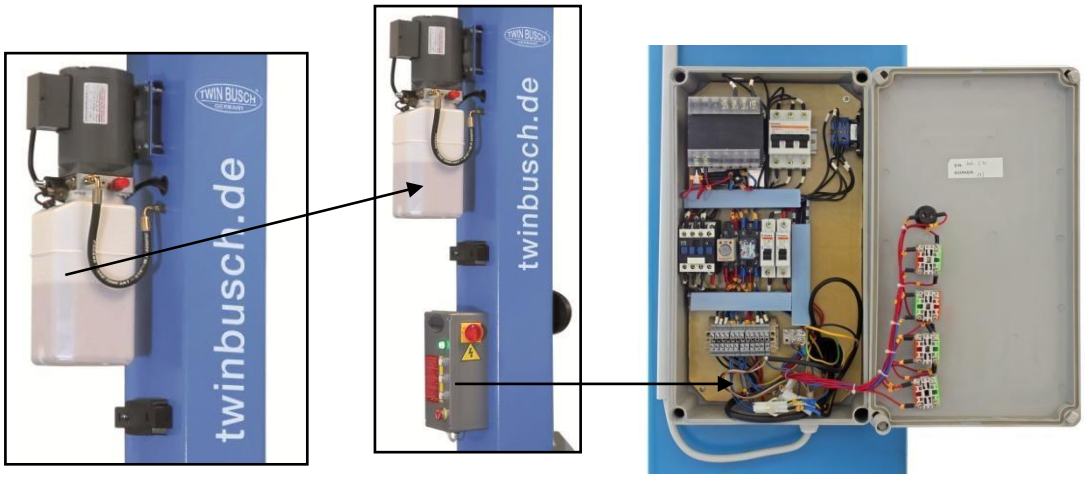

3. Zamontuj wyłącznik krańcowy na górze (wewnątrz) w słupku silnika.

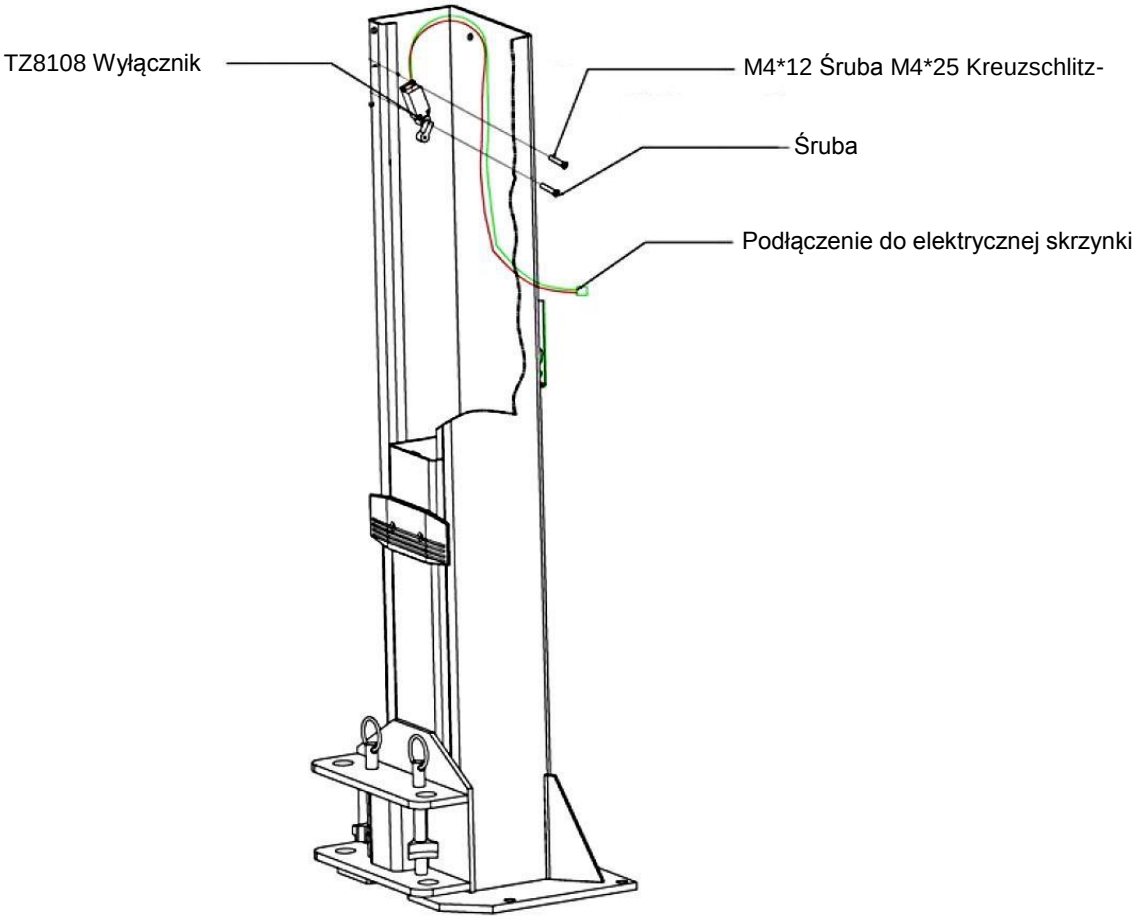

Krok **11:** Zamontuj zabezpieczenie węża olejowego.

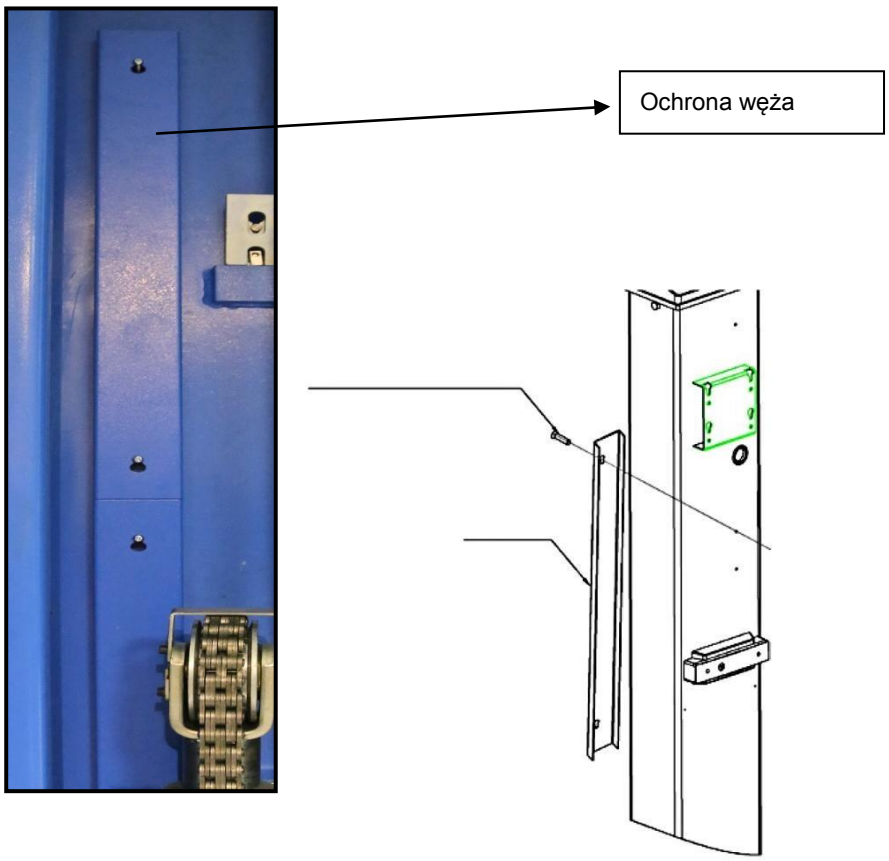

Krok 12: Zamontuj wsporniki

Włóż wsporniki do suwaka, zwracając uwagę na zęby bloków bezpieczeństwa. Włóż śruby ramienia nośnego.

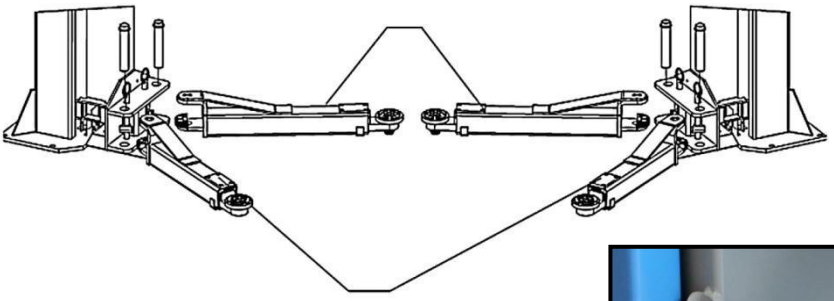

Krok 13: Napełnij zbiornik olejem hydraulicznym

Zbiornik oleju ma pojemność 10 litrów. Aby upewnić się, że podnośnik działa, należy napełnić zbiornik 80% olejem hydraulicznym. Typ oleju hydraulicznego: HLP 32.

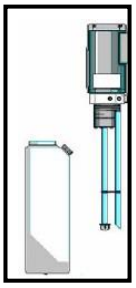

Krok 14: Uruchomienie próbne

1. Postępuj zgodnie z instrukcją obsługi i upewnij się, że żaden pojazd nie może wjechać na windę podczas jazdy próbnej.
2. Sprawdź wszystkie połączenia pod kątem ich stanu.

Krok 15: Zamontuj zabezpieczenie łańcucha i blokady drzwi

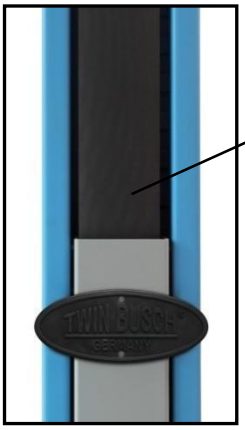

Osłona łańcucha

Odbijacz do drzwi

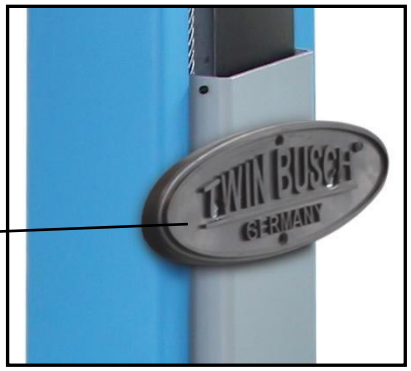

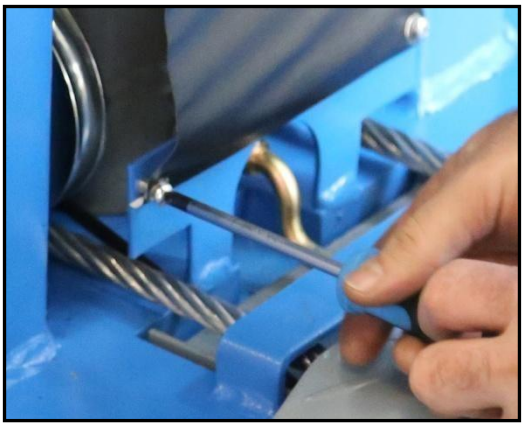

Krok 16: Zamontuj płytę transferową

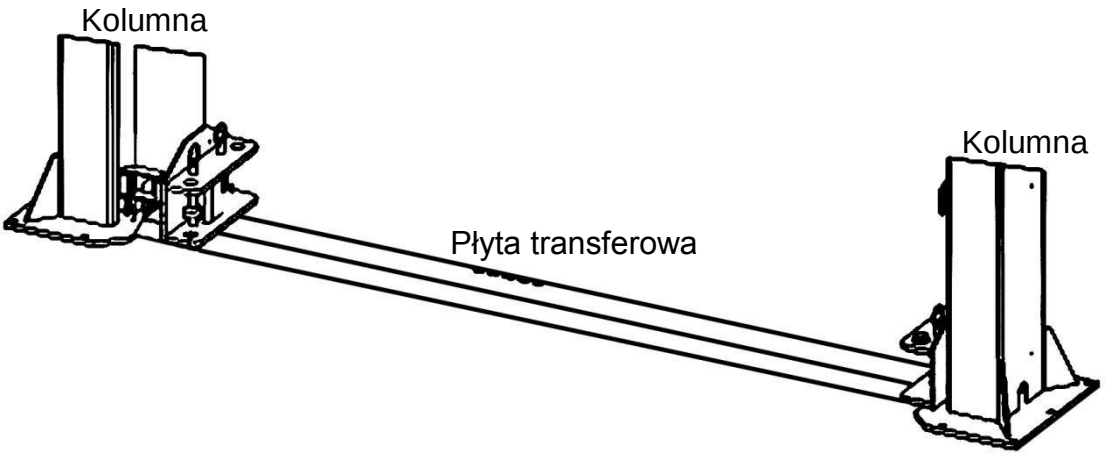

3.4 Punkty kontrolne po instalacji

L.p.	Sprawdź	Tak	Nie
1	Czy kolumny są ustawione pionowo do ziemi? (90 ° C)		
2	Czy dwie kolumny są do siebie równoległe?		
3	Czy wąż oleju jest prawidłowo podłączony?		
4	Czy stalowa linka jest prawidłowo i pewnie połączona?		
5	Czy wszystkie wsporniki są prawidłowo i bezpiecznie zamontowane?		
6	Czy połączenia elektryczne są prawidłowe?		
7	Czy wszystkie połączenia są mocno dokręcone?		
8	Czy wszystkie części wymagające smarowania są nasmarowane?		

4. Instruktaż

4.1 Środki ostrożności

4.1.1 Sprawdź wszystkie połączenia węża olejowego. Jeśli nie ma wycieków, można rozpocząć proces podnoszenia.

4.1.2 Jeśli urządzenia zabezpieczające ulegną awarii, winda nie może być używana.

4.1.3 Jeżeli pojazd nie ma środka ciężkości w środku, nie należy go podnosić ani opuszczać. W przeciwnym razie ani my, ani dealer nie będziemy odpowiedzialni za problemy spowodowane przez nich.

4.1.4 Użytkownicy i inni zaangażowani pracownicy powinni znajdować się w bezpiecznym miejscu podczas procesu podnoszenia.

4.1.5 Gdy belki osiągną żądaną wysokość, wyłącz zasilanie, aby uniknąć wypadków spowodowanych przez osoby postronne.

4.1.6. Przed rozpoczęciem pracy pod pojazdem upewnij się, że zatrzaski bezpieczeństwa są włączone. Podczas procesu podnoszenia i opuszczania pod pojazdem nie mogą znajdować się żadne osoby.

Opis skrzynki kontrolnej:

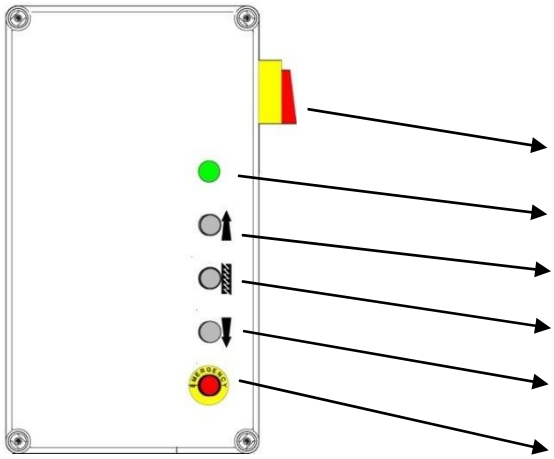

Opis	Funkcja
Wyłącznik główny	Włączanie lub wyłączanie maszyny
Lampka zasilania	Sygnalizuje czy jest zasilanie
Do góry	Unosi platformę
Zaczepy bezpieczeństwa	Obniżenie zaczepów do pozycji bezp.
W dół	Opuszcza platformę
Wyłącznik awaryjny	Wyłącza maszynę awaryjnie

4.2 Harmonogram działania

4.3 Instrukcja

Podnoszenie

1. Przeczytaj i zrozum instrukcję obsługi przed rozpoczęciem pracy.
2. Zaparkuj pojazd między dwiema kolumnami.
3. Wyrównaj podnośnik tak, aby punkty mocowania pojazdu pokrywały się z podnośnikiem. Upewnij się, że pojazd jest prawidłowo ustawiony.
4. Włączyć podnośnik i wcisnąć przycisk W GÓRĘ na jednostce sterującej (skrzynce sterowniczej), aż wspornik pomocniczy dotknie pojazdu w punkcie zatwierdzonym przez producenta.
5. Naciśnij przycisk, aż pojazd podniesie się o 10-15 cm. Teraz zatrzymaj proces podnoszenia i upewnij się, że pojazd jest prawidłowo i bezpiecznie podparty.
6. Po ostatecznym ustawieniu i sprawdzeniu poprawności osadzenia, naciśnij ponownie przycisk W GÓRĘ i przytrzymaj go do żądanej wysokości. Naciśnij przycisk „Security Locks” wokół

   Zablokuj klipsy bezpieczeństwa. Wyłącz główny przełącznik i rozpocznij pracę nad pojazdem.

Opuszczanie

1. Włącz główny przełącznik.
2. Naciśnij przycisk „DOWN” na jednostce sterującej. Teraz podnośnik automatycznie podnosi ramiona podtrzymujące o ok. 5 cm. To odblokuje zamki bezpieczeństwa.

   Elektrozawór zwalniający działa i napędza podnośnik w dół.
3. Po opuszczeniu wsporników do najniższej pozycji, obróć wsporniki pod pojazdem.
4. Wyjedź pojazdem.

4.4 Funkcja opuszczania awaryjnego w przypadku awarii zasilania

a. W tym samym czasie wyciągnij cztery magnesy zainstalowane w dwóch kolumnach.

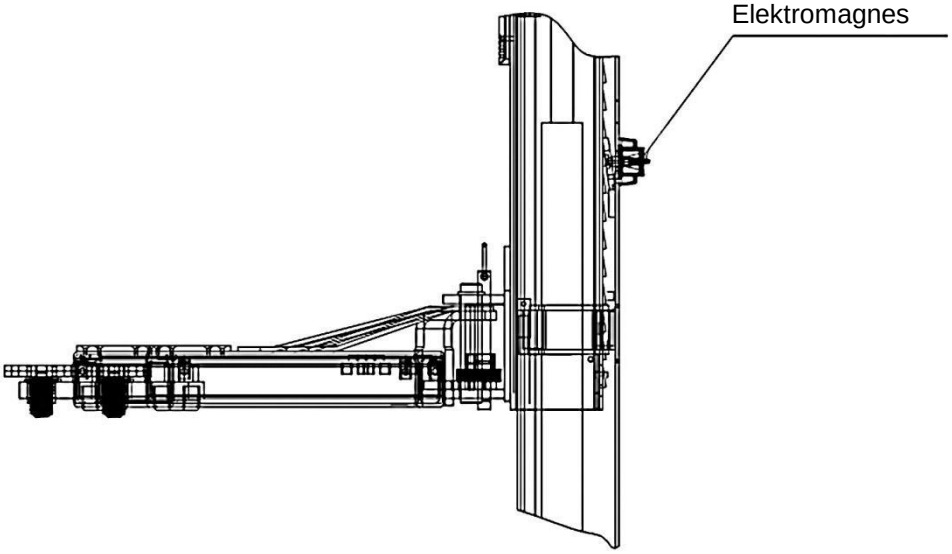

b. Naciśnij ręczny spust (zamek bagnetowy).

(Wciśnij radełkowaną śrubę i obróć zgodnie z ruchem wskazówek zegara „UP”, zgodnie z ruchem wskazówek zegara „CLOSE”)

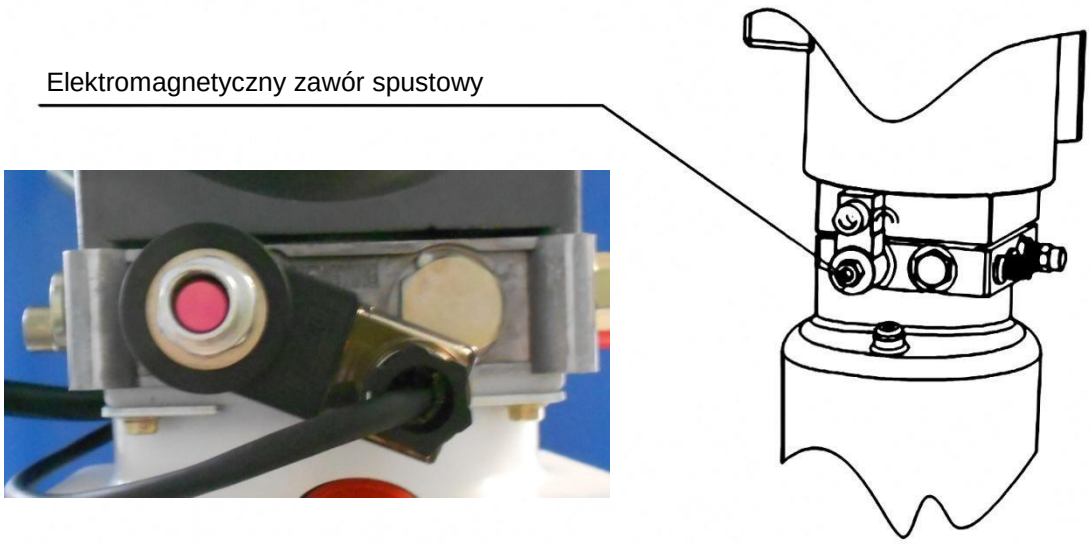

W przypadku blokady zabezpieczenia:

a. Odkręć korek, aby podłączyć ręczną pompę hydrauliczną.

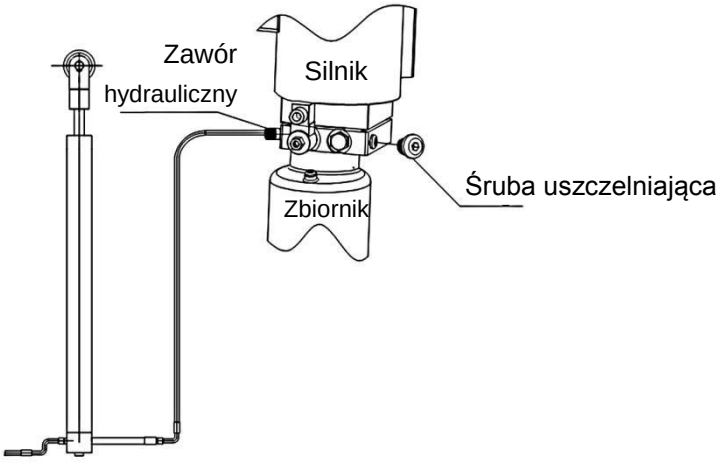

b. Za pomocą dźwigni pompy hydraulicznej (opcjonalnie) zasilaj cylinder olejem i zwolnij blokadę.

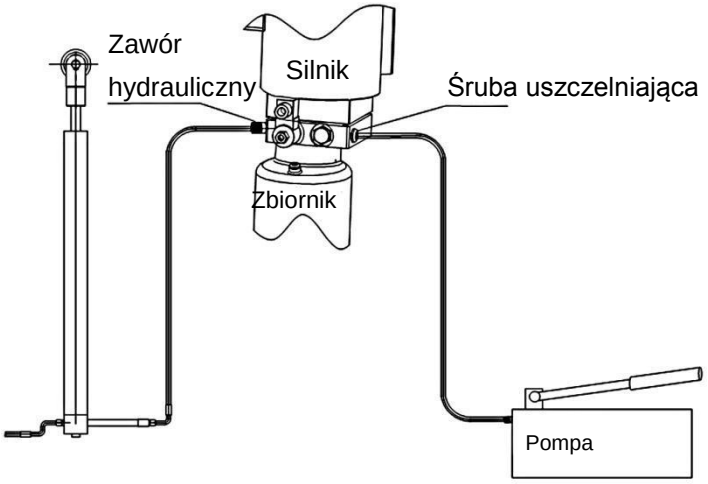

c. W tym samym czasie wyciągnij wszystkie cztery elektromagnesy zainstalowane w dwóch kolumnach.

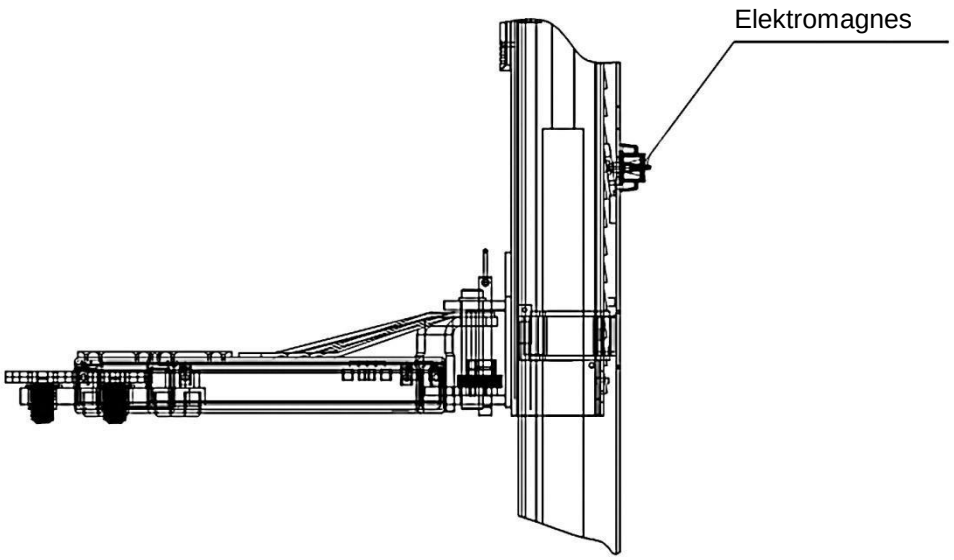

d. Naciśnij ręczny spust (zamek bagnetowy).

(Wciśnij radełkowaną śrubę i obróć zgodnie z ruchem wskazówek zegara „UP”, zgodnie z ruchem wskazówek zegara „CLOSE”)

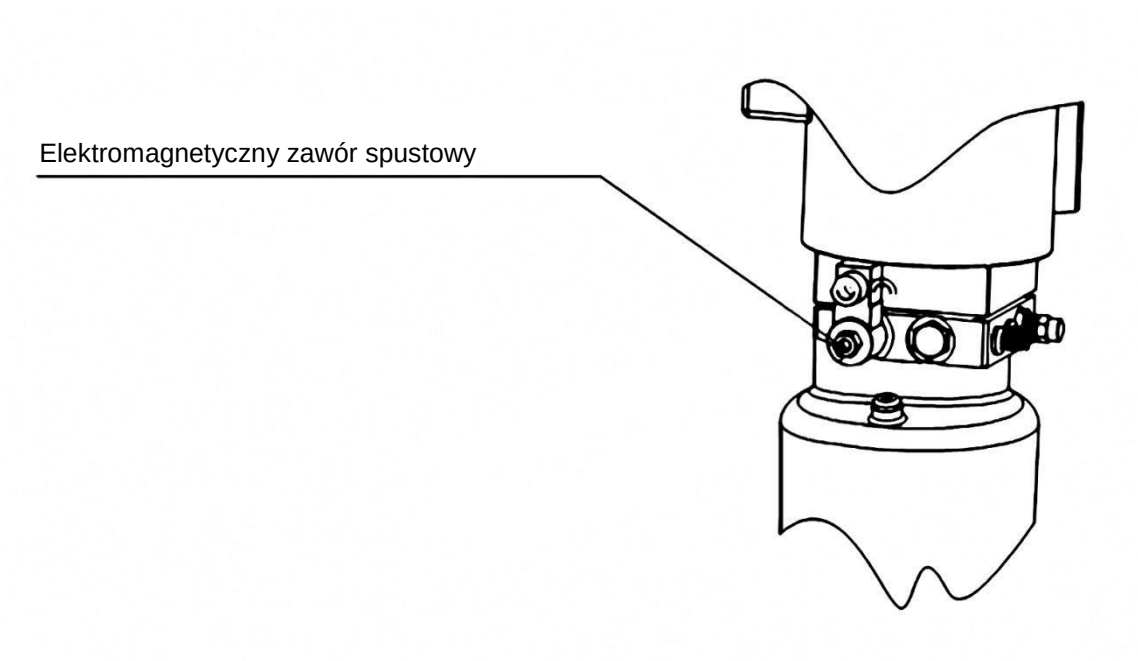

5. Rozwiązywanie problemów

UWAGA: Nie wahaj się z nami skontaktować, jeśli nie możesz samodzielnie rozwiązać problemu.

Pomożemy Ci jak najszybciej. Jeśli prześlesz nam dokładny opis błędu lub obrazy, możemy szybciej zidentyfikować i rozwiązać problem.

Problem	Przyczyna	Rozwiązanie
Niezwykły hałas	Kolumna jest uszkodzona	Skontaktuj się z nami
	Zanieczyszczenie w kolumnach.	Wyeliminuj brud.
Nie można uruchomić silnika ani podnieść windy	Połączenia kablowe są luźne.	Sprawdź kable i podłącz je ponownie.
	Silnik jest uszkodzony.	Wymień go.
	Wyłącznik krańcowy jest uszkodzony / uszkodzony lub połączenie kablowe jest luźne.	Podłącz ponownie kable lub wymień wyłącznik krańcowy.
Silnik pracuje, ale nie podnosi windy.	Silnik biegnie do tyłu / w złym kierunku obrotów.	Sprawdź połączenie kablowe.
	Zawór bezpieczeństwa jest luźny lub brudny.	Wyczyść lub dokręć mocno.
	Pompa zębata jest uszkodzona.	Wymień go.
	Poziom oleju jest za niski.	Uzupełnij olej.
	Wąż oleju poluzował się lub jest oderwany.	Dołącz lub wymień.
	Zawór tłumiący jest luźny lub uwięziony / zatkany.	Wyczyść lub napraw.
Nośniki opuszczają się powoli po podniesieniu.	Wąż olejowy przecieka.	Sprawdź lub wymień.
	Cylinder olejowy / tłok przecieka.	Wymień uszczelkę.
	Zawór kierunkowy przecieka.	Wyczyść lub wymień.
	Nieszczelny zawór bezpieczeństwa.	Wyczyść lub wymień.
	Ręczny lub elektryczny zawór spustowy jest nieszczelny / brudny.	Wyczyść lub wymień.
Zbyt powolne podnoszenie.	Filtr oleju jest brudny.	Wyczyść lub wymień.
	Poziom oleju jest za niski.	Napełnij olej.
	Zawór bezpieczeństwa jest zainstalowany nieprawidłowo.	Zamontuj go prawidłowo.
	Olej hydrauliczny jest za gorący. (powyżej 45 ° C)	Wymień olej.
	Uszczelka cylindra jest zużyta.	Wymień uszczelkę.
Zbyt powolne opuszczanie.	Zawór przepustnicy jest zablokowany / brudny.	Wyczyść lub wymień.
	Olej hydrauliczny jest brudny.	Wymień olej.
	Zawór spustowy jest zatkany.	Wyczyść to.
	Wąż oleju jest uszkodzony / zagięty.	Wymień go.
Kabel stalowy jest zużyty.	Nie nasmarowany podczas instalacji lub jest zużyty.	Wymień go.

6. Konserwacja

Prosta i niedroga regularna konserwacja gwarantuje długie i bezpieczne korzystanie z podnośnika. Oto sugestie dotyczące regularnej konserwacji. Częstotliwość oczekiwania na podniesienie zależy od częstotliwości korzystania z windy.

Następujące punkty muszą być nasmarowane.

L.p.	Opis
1	Koło pasowe
2	Linka stalowa
3	Koło zębate
4	Łańcuch
5	Sanki
6	Śruba
7	Blok bezpiecz.
8	Ramię
9	Wchłaniacz
10	Koło pasowe

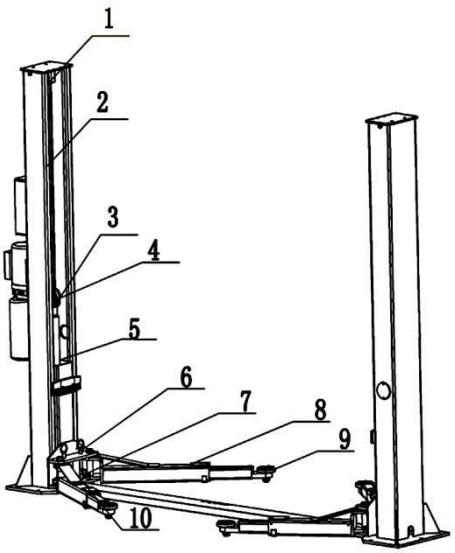

6.1 Codzienna kontrola części przed uruchomieniem

Codzienna kontrola funkcji bezpieczeństwa przed uruchomieniem dźwigu jest bardzo ważna.

Odkrycie awarii urządzenia przed użyciem oszczędza czas, większe uszkodzenia lub nawet obrażenia.

- Przed użyciem użyj dźwięku, aby sprawdzić, czy blokady bezpieczeństwa działają.
- Sprawdź, czy wąż oleju jest dobrze podłączony i dobrze dokręcony.
- Sprawdź połączenie między łańcuchem a liną stalową i sprawdź źródło zasilania.
- Sprawdź, czy kotwy uziemiające są mocno dokręcone.
- Sprawdź blokadę ramienia nośnego.

6.2 Cotygodniowa kontrola części

- Sprawdź mobilność elastycznych części.
- Sprawdź stan urządzenia zabezpieczającego.
- Sprawdź poziom oleju. Poziom oleju jest dobry, jeśli wózek można przesunąć do najwyższej pozycji, w przeciwnym razie poziom oleju jest zbyt niski.
- Sprawdź, czy wszystkie śruby są mocno dokręcone.

6.3 Comiesięczna kontrola części

- Sprawdź, czy śruby są mocno dokręcone.
- Sprawdź, czy sanki, wsporniki, wsporniki i inne powiązane części nie są zużyte i nasmarowane.
- Sprawdź smarowanie i stan stalowej linki.

6.4 Coroczna kontrola części

- Opróżnij i wyczyść zbiornik oleju i wymień olej hydrauliczny.
- Wymień filtr oleju.

Jeśli użytkownik postępuje zgodnie z powyższymi sugestiami dotyczącymi konserwacji, podnośnik pozostanie w dobrym stanie, a wypadków można będzie uniknąć.

7. Zachowanie w przypadku awarii

W przypadku usterek w dźwigu przyczyną mogą być proste błędy. Do rozwiązywania problemów użyj poniższej listy *).

W przypadku usterek w dźwigu przyczyną mogą być proste błędy. Aby rozwiązać problem, skorzystaj z poniższej listy *) A Jeśli przyczyna usterki nie znajduje się na liście lub można ją znaleźć, skontaktuj się z serwisem Twin Busch.

Nigdy nie przeprowadzaj własnych prób naprawy, zwłaszcza na urządzeniach zabezpieczających lub częściach instalacji elektrycznej.

*) Punkty w zależności od rodzaju i typu windy

Pracuj w systemach elektrycznych tylko przez elektryków!

Problem: Podnośnik nie może być podnoszony ani opuszczany

Możliwy problem	**Naprawa**
Brak zasilania	Sprawdź zasilanie
Przerwa w zasilaniu	Sprawdź zasilanie
Wyłącznik główny nie jest włączony lub uszkodzony	Sprawdź główny przełącznik
Wyłącznik awaryjny wciśnięty lub uszkodzony	Odblokuj awaryjne zatrzymanie, sprawdź
Zadziałał bezpiecznik w złączu zasilania lub jest uszkodzony	Sprawdź bezpiecznik
Zadziałał bezpiecznik w skrzynce sterującej lub jest uszkodzony	Sprawdź bezpiecznik

Problem: Nie można podnieść windy

Możliwy problem	**Naprawa**
przy prądzie trójfazowym: brakuje jednej fazy	Sprawdź zasilanie
przy prądzie trójfazowym: kierunek obrotów silnika odwraca się	Sprawdź kierunek obrotu, w razie potrzeby wymień fazę
Uszkodzenie pompy	Powiadom serwis Twin Busch
Awaryjne opuszczanie otwarte	Zamknąć zawór awaryjnego opuszczania
Uszkodzenie silnika	Powiadom serwis Twin Busch
Przeciążenie	Otworzył się zawór przeciążeniowy, zmniejsz obciążenie

Problem: Winda nie może być opuszczona

Możliwy problem	**Rozwiązanie**
Platforma podnosząca znajduje się w zaczepach bezpieczeństwa	Podnieś trochę platformę, pociągnij za zaczep, opuść go
Platforma podnośnikowa przeszła do wyłącznika krańcowego	W razie potrzeby zwolnij wyłącznik krańcowy, podnieś o 1 cm i niżej
Uszkodzenie silnika	Otwórz zatrzask bezpieczeństwa i podnieś
Opuszczanie awaryjne opuszczania Winda została zablokowana podczas opuszczania	Podnieś lekko podnośnik i usuń przeszkodę

8. Dodatki | Dodatek 1: Lista pakun

Name	Kennzeichennr./Spez.	Menge
Hauptsäule	6255E-A1	1
Nebensäule	6255E-A2	1
Schlitten	6255E-A3	2
Tragarm	6255E-A4-00	4
Stahlseil L = 9380 mm	6255E-A8	2
Überfahrblech	6255E-A9	1
Bodenplatte	6255E-A10	1
Elektrisches System	6255E-A6	
Schaltkasten		1
E-Magnetabdeckung		1
Hilfszylinder	6255E-A7-B2	1
Rechter Transportrahmen	6255E-A30-B1	1
Linker Transportrahmen	6255E-A30-B2	1
Pumpe	6254-B5-B6	1
Obere Abdeckung	6255E-A12	2
Der Karton enthält folgende Teile:		
Fußschutz	6255E-A4-B1-C7	4
Ablagebauteil	6254E-A7-B4	4
Säulenabdeckung	6255E-A5	2
Hauptzylinder	6255E-A7-B1	1
Kurzer Ölschlauch L = 2550 mm	6255E-A7-B3	1
Langer Ölschlauch L = 3380 mm	6255E-A7-B4	1
Metallstifthülse	6215-A11	4
Sicherheitsplatte	6254E-A13	4
E-Magnet	6254E-A14	4
E-Magnetabdeckung	6254E-A15	4
Transporteradapter	6254E-A11	4
Haltewinkel	6254E-A17	4
Schlauchschutzabdeckung	6254E-A18	6
Zugstange	6254-A1-B6	4
Sechskantschraube	M10*30	4
Sechskantschraube	M12*16	2
Sechskantschraube	M8*12	8
Kreuzschraube	M5*10	24
Kreuzschraube	M5*20	12
Kreuzschraube	M6*8	4
Kreuzschraube	M6*16	4
Kreuzschraube	M8*25	4
Unterlegscheibe	Φ6	8
Unterlegscheibe	Φ10	4
Federscheibe	Φ10	4
Mutter	M6	8
Mutter	M0	4
Sicherungsring	Φ50	4
Bodenanker	M18*200	10

Dodatek 2: Wymiary

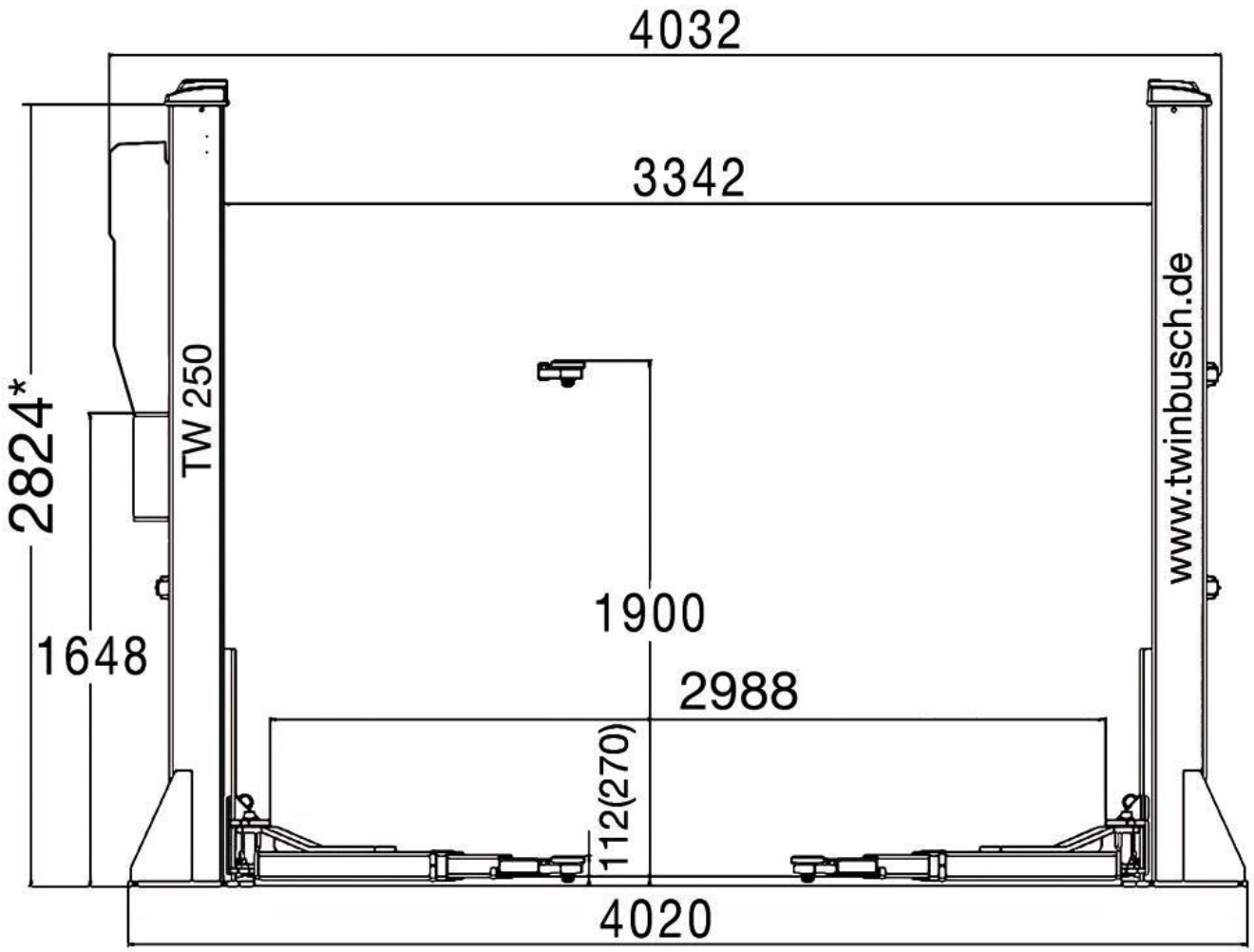

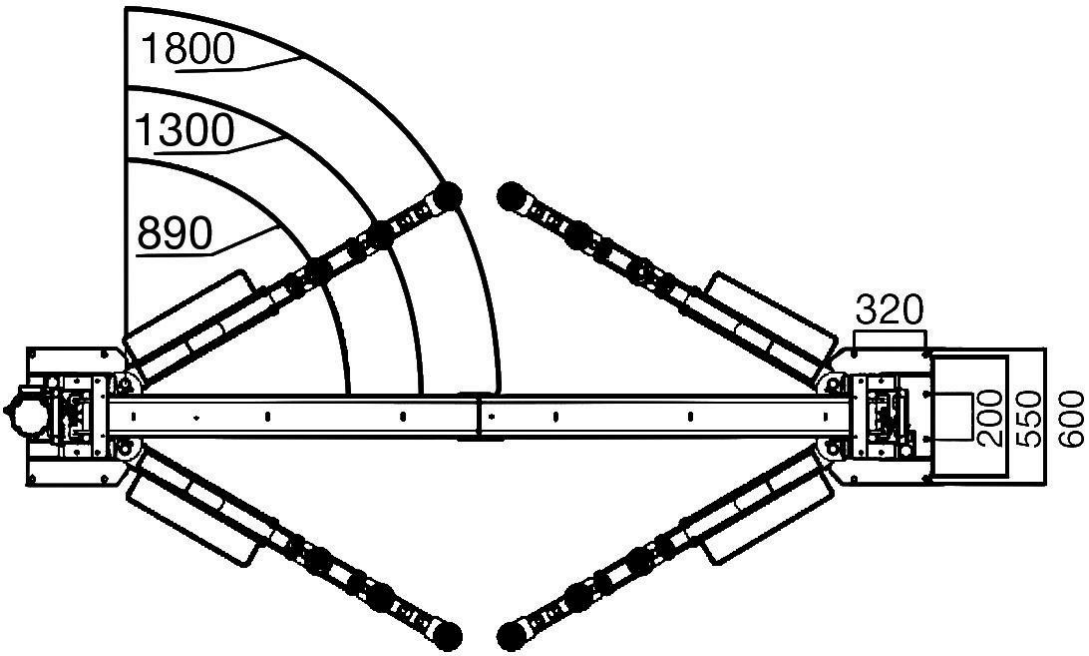

* Wymiar wysokości podany jest bez osłony z tworzywa sztucznego, niekoniecznie musi być montowany

Dodatek 3: Schemat mocowania na podłożu

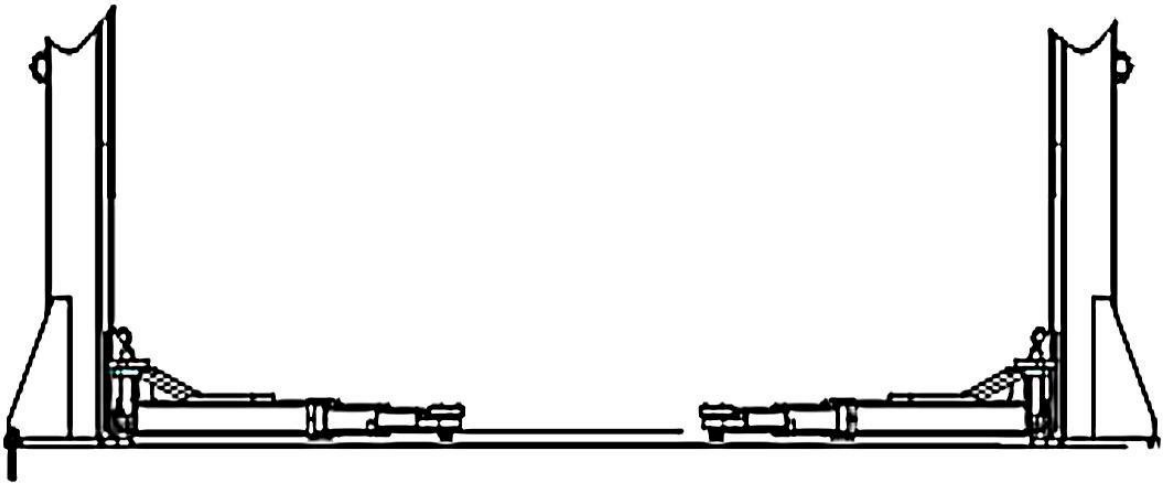

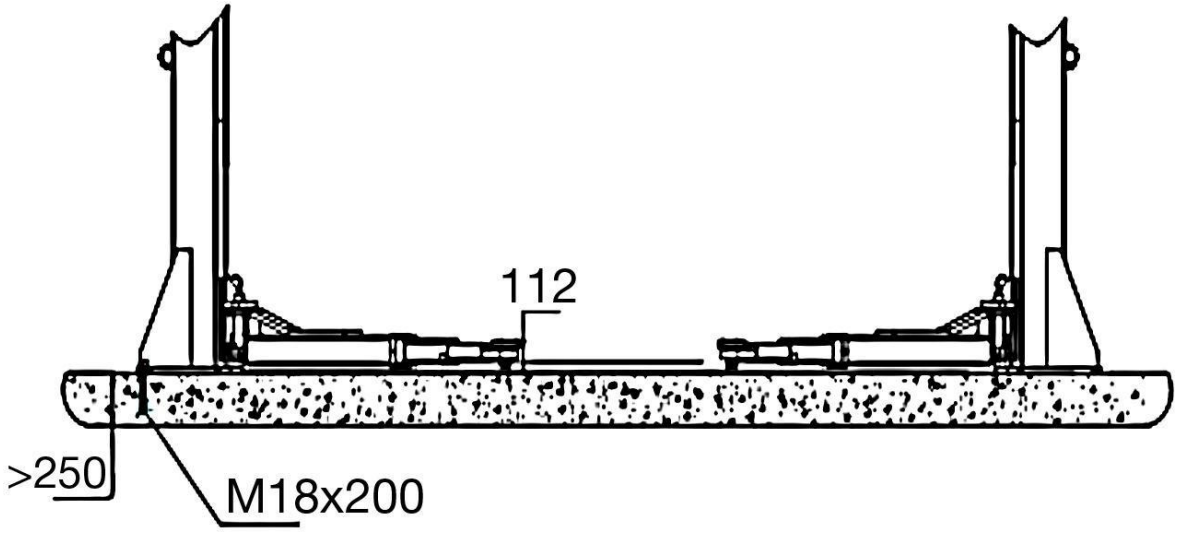

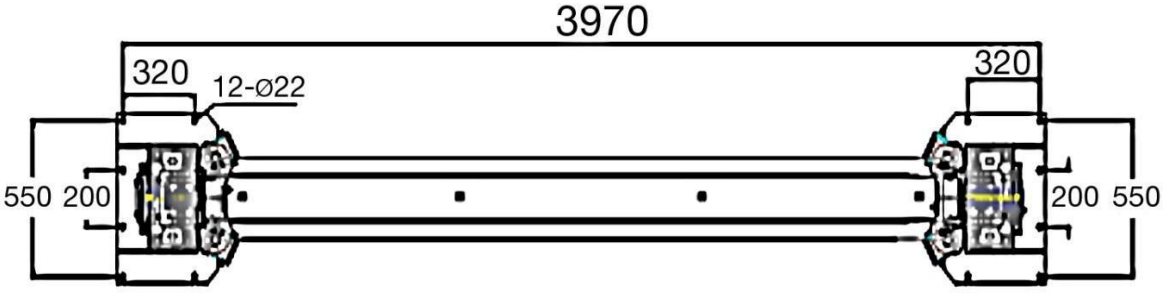

Wymagania dotyczące betonu:
¬ beton C20 / 25 zgodnie z DIN 1045-2 (poprzednia nazwa: DIN 1045 beton B25).

¬ Podłoga musi być pozioma, a płaskość mniejsza niż 5 mm.

¬ Nowy beton musi spoczywać przez 28 dni.

Wymiary fundamentu:
Idealnie, cała podłoga hali powinna być wykonana z betonu C20 / 25, 200 mm (do 4 t) lub 250 mm grubości (5 t).

Minimalne wymiary:

2 kolumny 5 t:
4,6 mx 3 mx 0,25 m

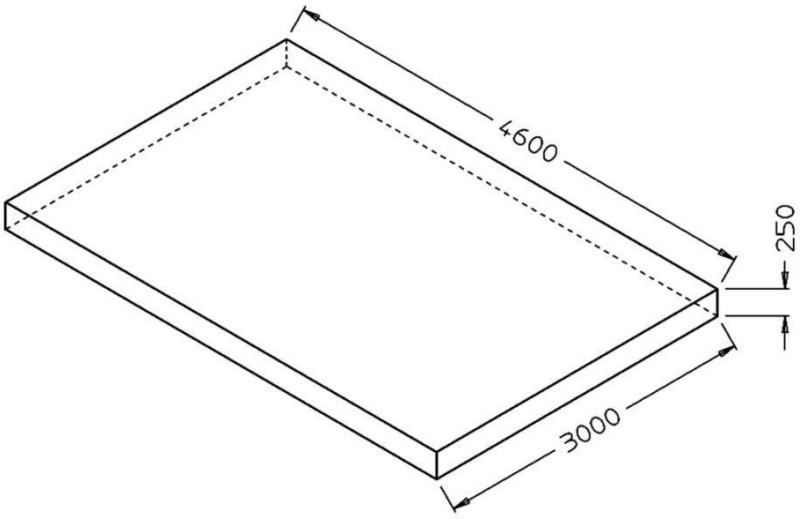

Kształt litery H:

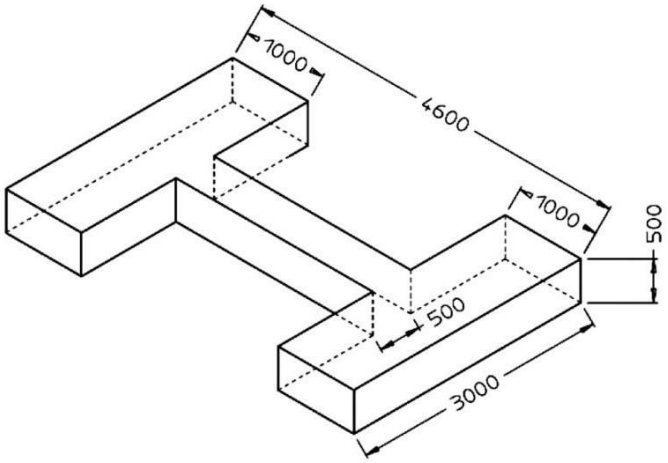

Alternatywa:

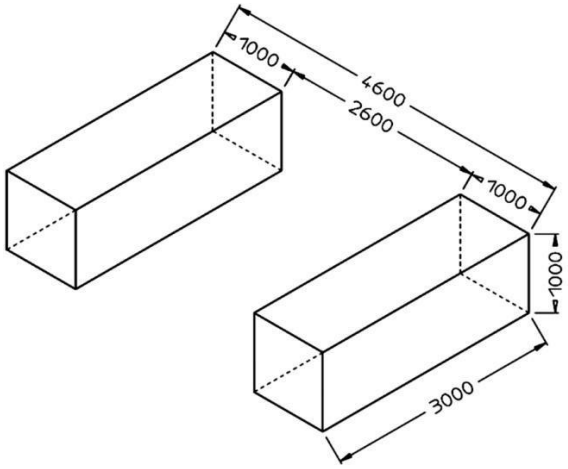

Inne wymagania:
Ziemia otaczająca musi być odpowiednia dla obciążenia, np. brak piaszczystej gleby itp.
Wzmocnienie betonu nie jest konieczne dla windy, gdy jest ona właściwie używana.
W razie wątpliwości fundament powinien być zawsze ustalany / testowany przez inżyniera budowlanego.

W przypadku gruntu z mrozem należy zwrócić uwagę na:

W przypadku mrozu beton musi być zgodny z klasą ekspozycji XF4, ponieważ nie można wykluczyć kapiącego środka odladzającego.

Powoduje to następujące minimalne wymagania dla betonu w przypadku mrozu: Klasa ekspozycji: XF4

Maksimum w / c: 0,45 Minimalna wytrzymałość na ściskanie: C30 / 37 (zamiast C20 / 25) Minimalna zawartość cementu: 340 kg / m³

Minimalna zawartość porów: 4,0%

Należy jednak zauważyć, że windy nie są przeznaczone do użytku na zewnątrz. Chociaż skrzynka sterująca jest zgodna z IP54, reszta układu elektrycznego, silniki i wyłączniki krańcowe są zaprojektowane dla maksymalnej IP44.

Kotwy

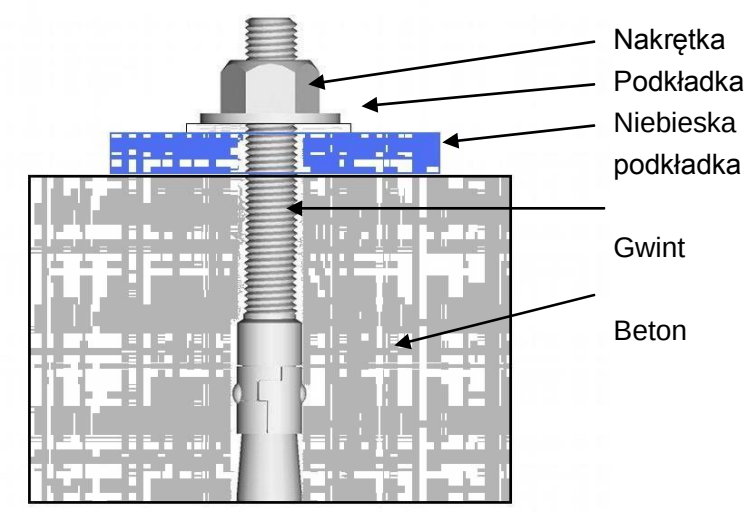

Śruby kotwiące są dokręcone do 120 Nm.

Dodatek 4: System hydrauliczny

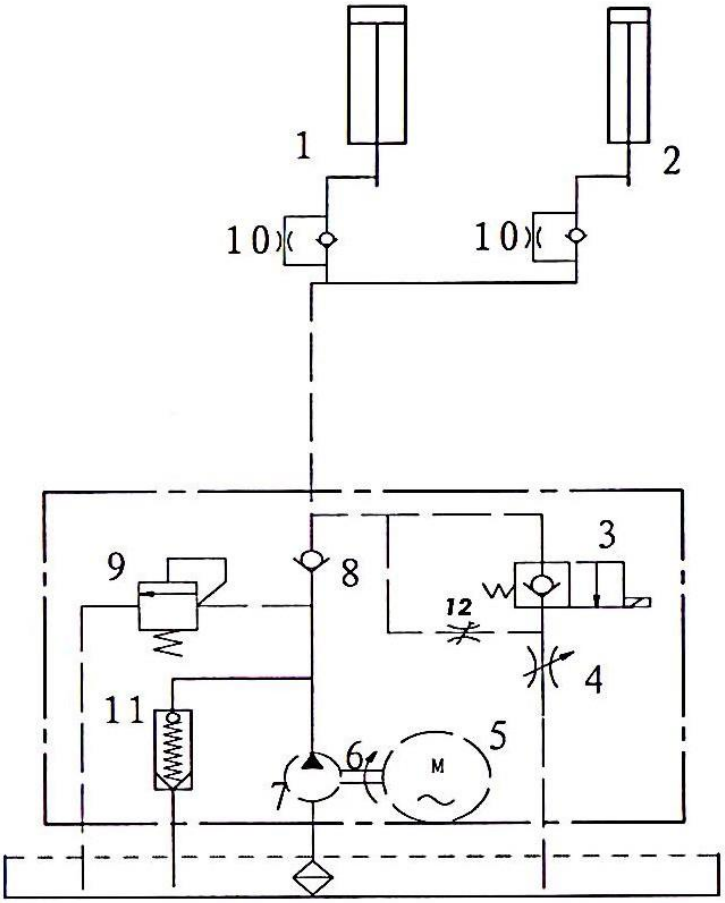

1. Hauptzylinder
2. Assistenzzylinder (Nebenzylinder)
3. Elektromagnetisches Druckablassventil
4. Drosselventil einstellbar
5. Motor
6. Verbindung
7. Zahnradpumpe
8. Direktionsventil
9. Druckbegrenzungsventil
10. Drosselventil
11. Dämpfungsventil
12. Notablassventil

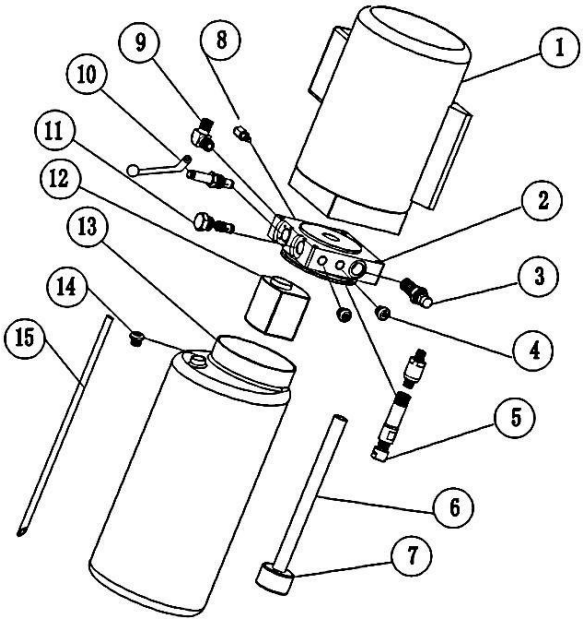

S/N	Name	Menge
1	Motor	1
2	Hydraulikblock	1
3	Druckbegrenzungsventil	1
4	Blindstopfen	2
5	Dämpfungsventil	1
6	Ölsaugrohr	1
7	Ölfilter	1
8	Drosselventil (einstellbar)	1
9	Ölschlauchverschraubung	1
10	E-magnetisches Druckablassventil	1
11	Direktionsventil	1
12	Zahnradpumpe	1
13	Öltank	1
14	Einfülldeckel	1
15	Ölrücklauf	1

Dodatek 5: Schemat elektryczny

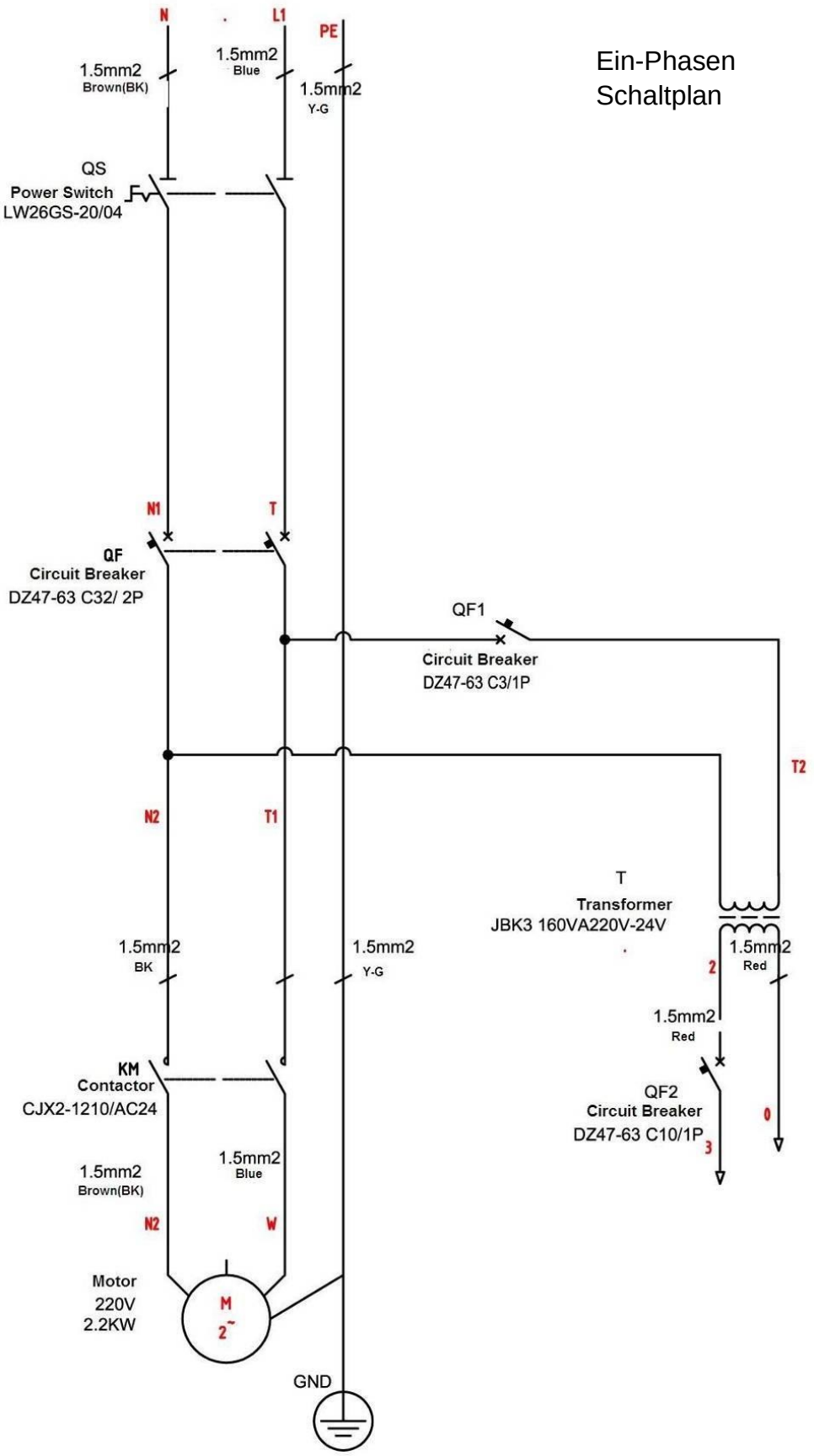

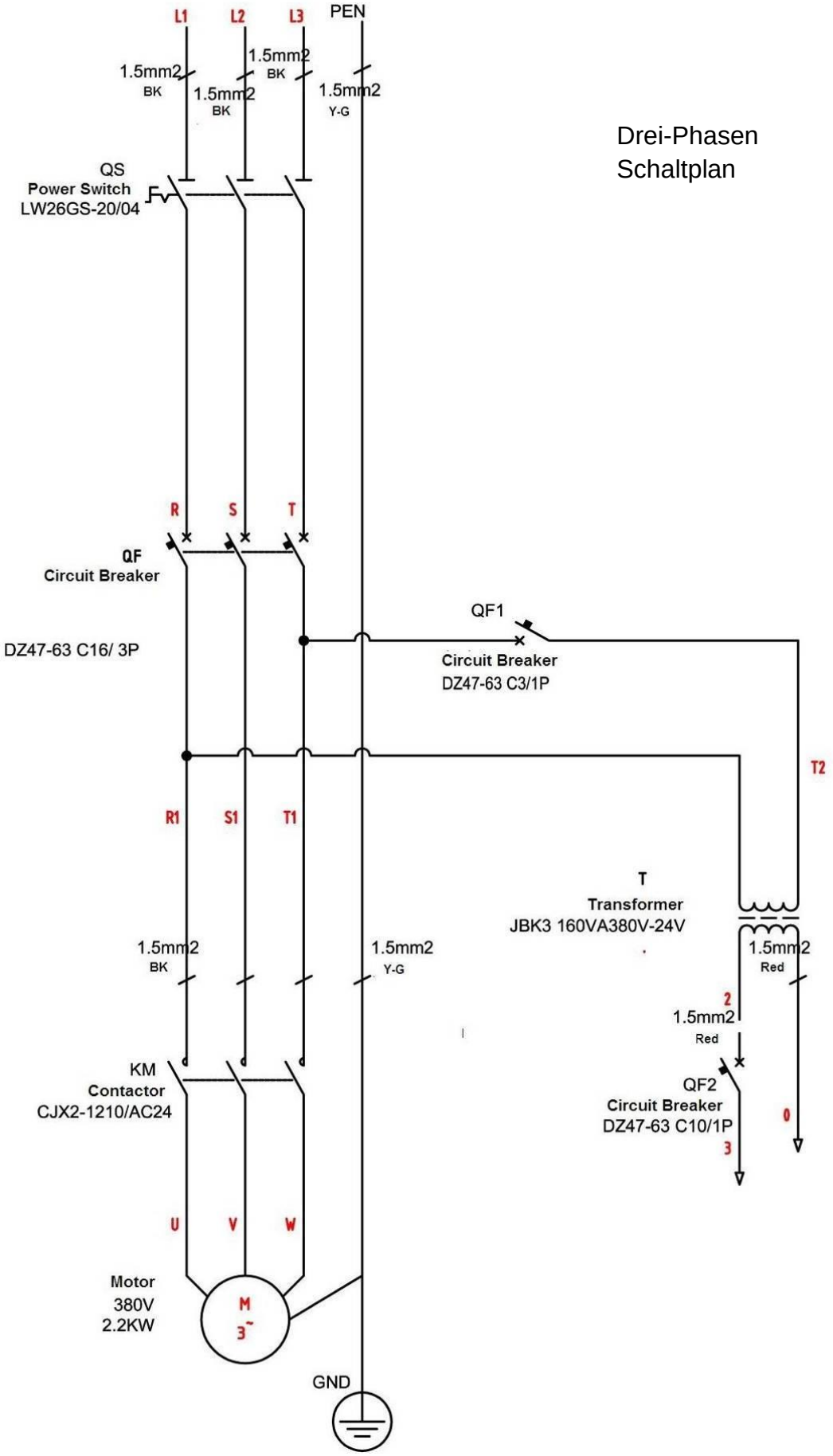

Drei-Phasen
Schaltplan

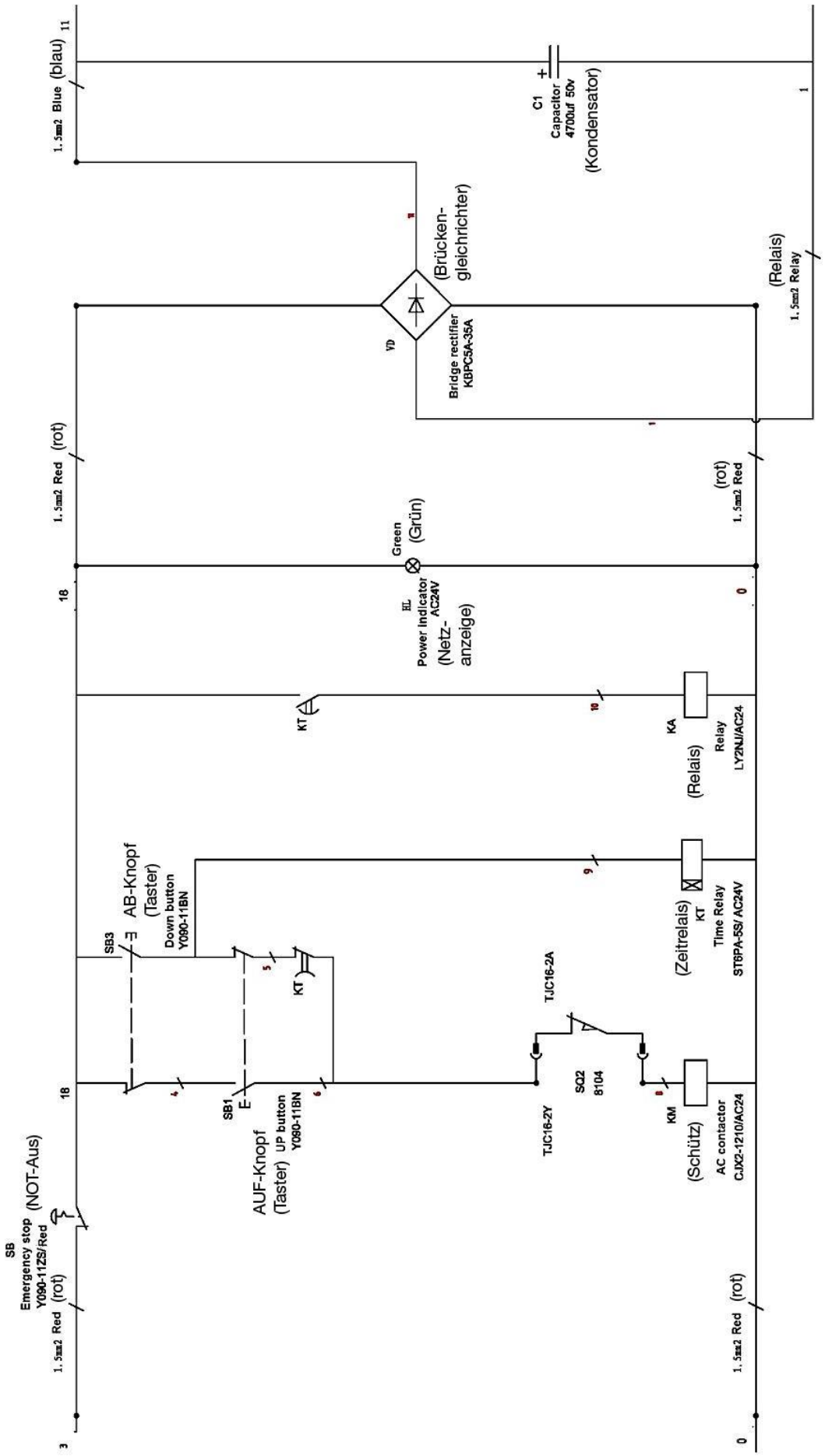
1.5mm2 Blue (blau)
11
C1
Capacitor
4700uf 50v
(Kondensator)
1
(Brücken-
gleichrichter)
VD
Bridge rectifier
KBPC5A-35A
(Relais)
1.5mm2 Relay
1.5mm2 Red (rot)
18
Green
(Grün)
IL
Power indicator
AC24V
(Netz-
anzeige)
(rot)
1.5mm2 Red
0
KT
10
KA
(Relais)
Relay
LY2NJ/AC24
AB-Knopf
(Taster)
Down button
Y090-11BN
SB3
9
(Zeitrelais)
KT
Time Relay
ST6PA-5S/ AC24V
5
KT
TJC16-2A
SQ2
8104
18
SB1
UP button
Y090-11BN
6
TJC16-2Y
8
KM
(Schütz)
AC contactor
CJX2-1210/AC24
AUF-Knopf
(Taster)
SB
Emergency stop
Y090-11ZS/Red
(NOT-Aus)
1.5mm2 Red (rot)
3
1.5mm2 Red (rot)
0

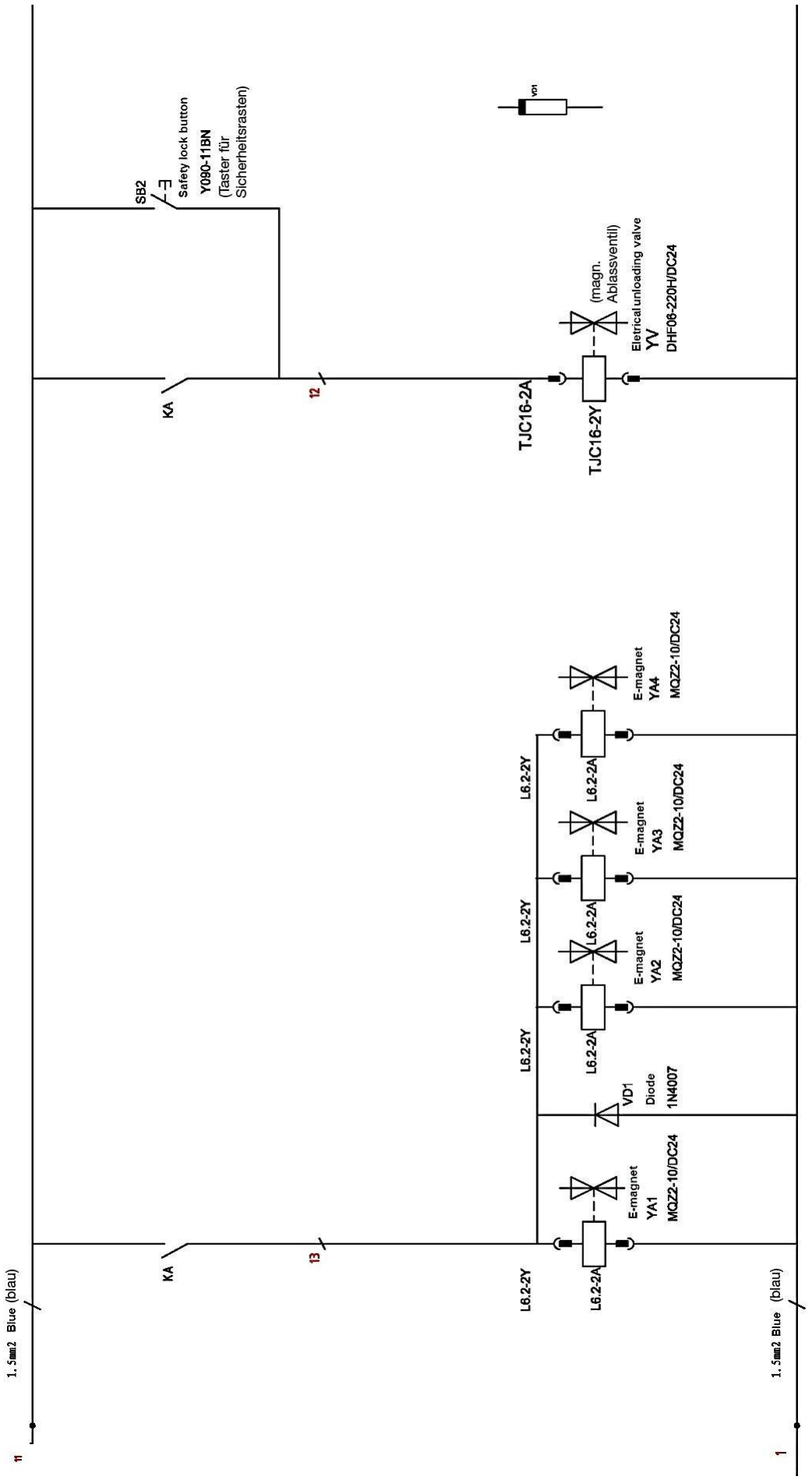
SB2
Safety lock button
Y090-11BN
(Taster für
Sicherheitsrasten)
KA
12
TJC16-2A
TJC16-2Y
(magn.
Ablassventil)
Eletrical unloading valve
YV
DHF06-220H/DC24
E-magnet
YA4
MQZ2-10/DC24
L6.2-2Y
L6.2-2A
E-magnet
YA3
MQZ2-10/DC24
E-magnet
YA2
MQZ2-10/DC24
VD1
Diode
1N4007
E-magnet
YA1
MQZ2-10/DC24
KA
13
1.5mm2 Blue (blau)
1.5mm2 Blue (blau)
11
1

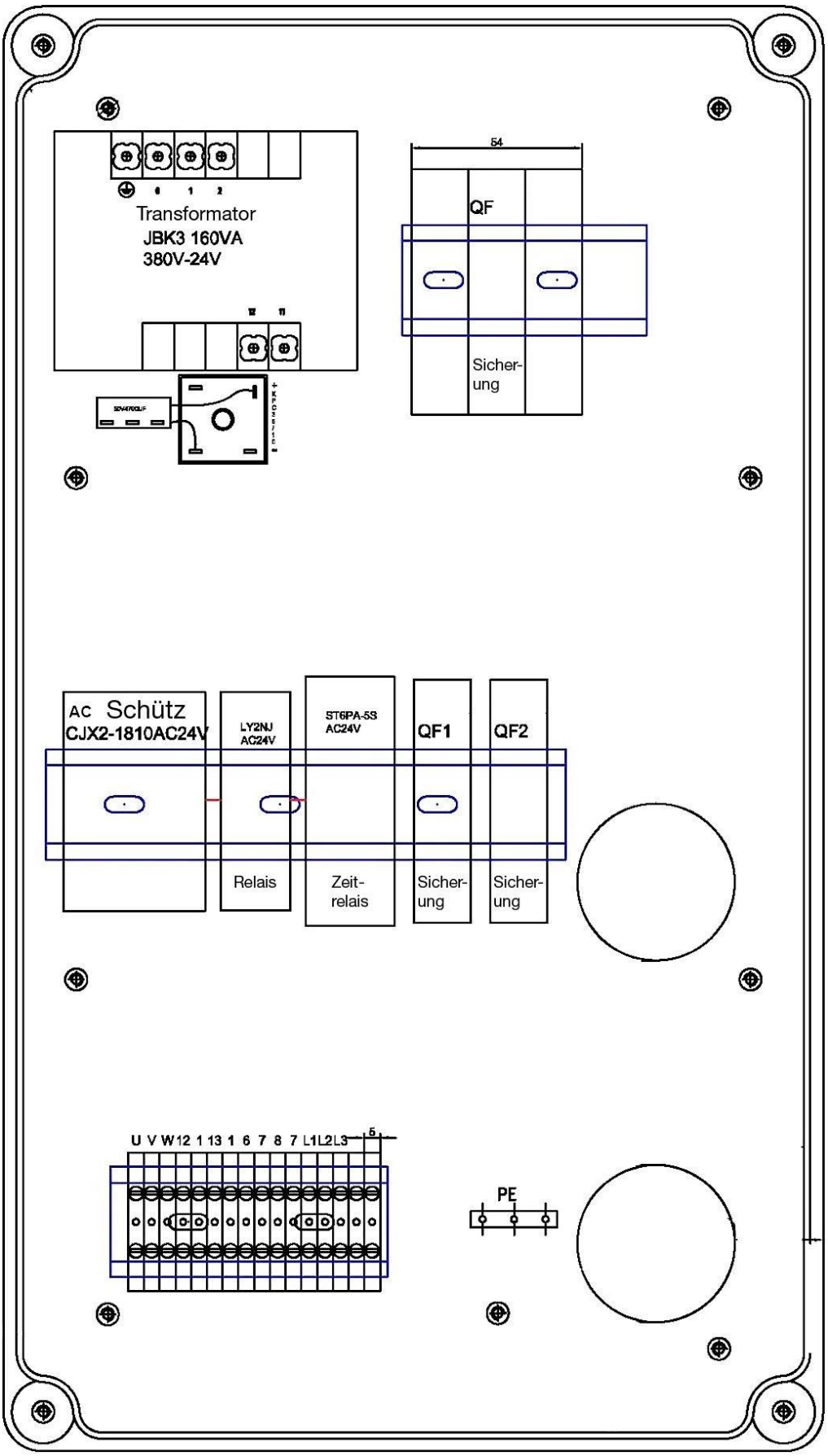
Transformator
JBK3 160VA
380V-24V
54
QF
Sicher-
ung
AC Schütz
CJX2-1810AC24V
LY2NJ
AC24V
ST6PA-5S
AC24V
QF1
QF2
Relais
Zeit-
relais
Sicher-
ung
Sicher-
ung
U V W12 1 13 1 6 7 8 7 L1L2L3
5
PE

Dodatek 6: Indywidualne schematy windy

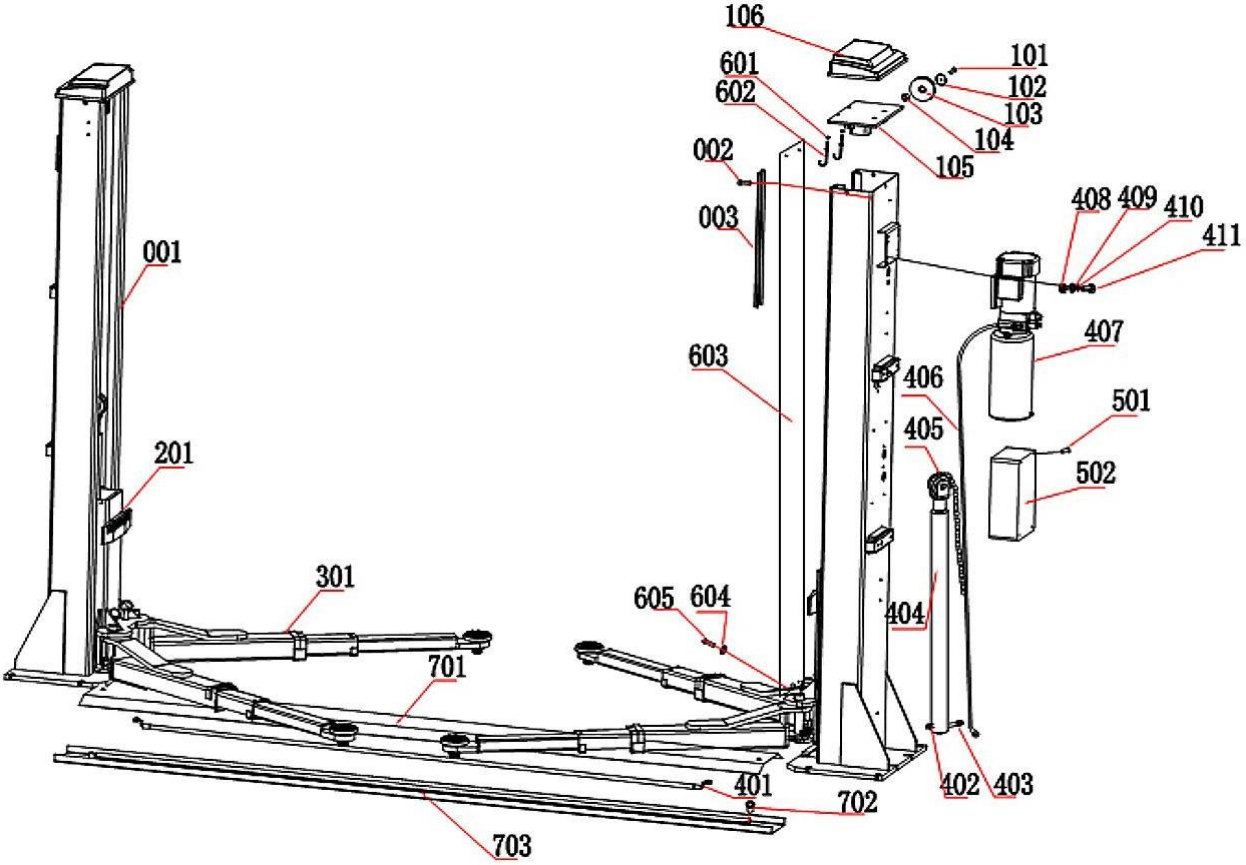

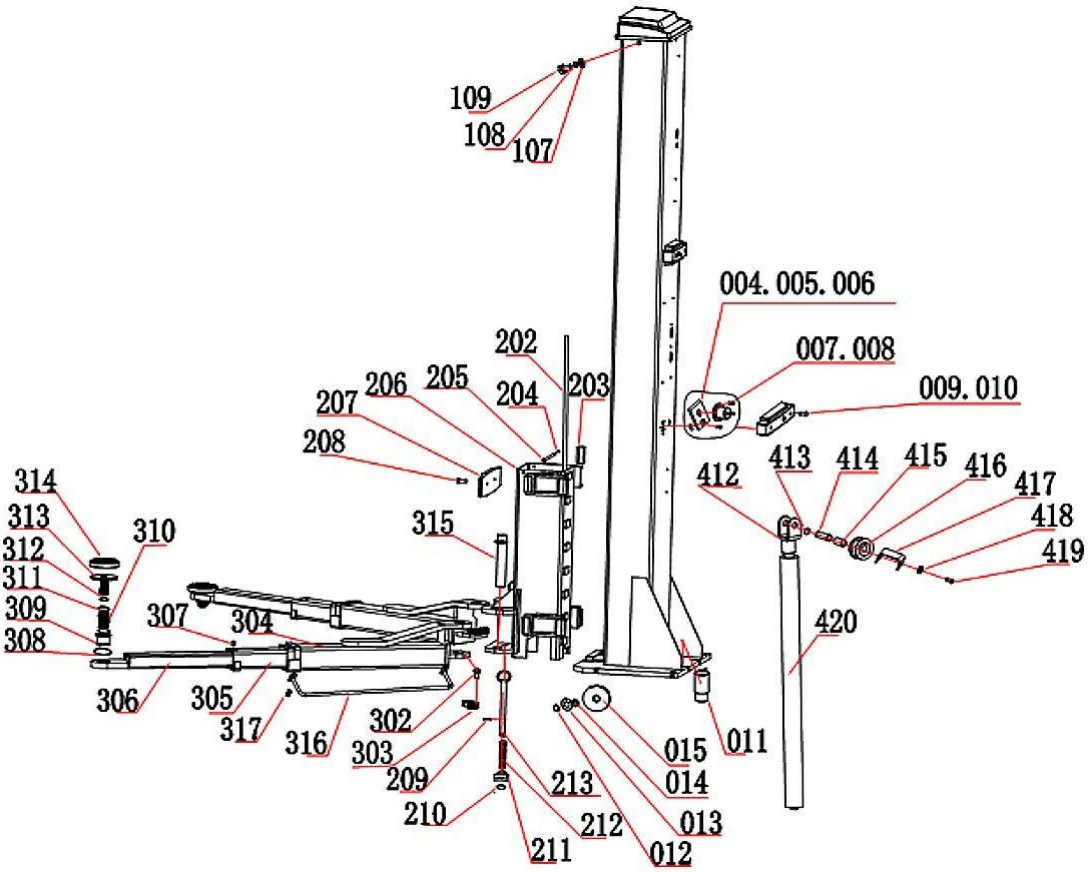

Dodatek 7: Lista części zamiennych

S/N	Bestellnr.	Name	Kennzeichennr./Größe	Menge	Beschreibung	Anmerkung
001	614001	Hauptsäule	TW6255E-A1-B1	1	Bauteil	
002	215023	Kreuzschraube	M5*20	14	Standardteil	
003	403009	Einfülldeckel	TW6254E-A18	7	Q235A	
004	215008	Kreuzschraube	M5*10	16	Standardteil	
005	331005	Elektromagnet	TW6254E-A14	4	Bauteil	
006	403024	Sicherheitsplatte	TW6254E-A13	4	Q235A	
007	241059	Haltewinkel	TW6254E-A17	4	Q235A	
008	215002	Kreuzschraube	M6*16	4	Standardteil	
009	242025	Abdeckung Elektromagnet	TW6254E-A15	4	Plastik	
010	215008	Kreuzschraube	M5*10	8	Standardteil	
011	241071	Transporteradapter	TW6254E-A11	4	Schweissstück	
012	224066	Metallstift (offen)	2.5*30	4	Standardteil	
013	241014	Scheibe	TW6254-A1-B2	4	Standardteil	241014
014	220002	Hülse	SF-1 2518	4	Standardteil	
015	256007	Scheibe	TW6255E-A1-B2	4	45#	
101	211001	Sechskantschraube	M8*12	2	Standardteil	
102	241014	Scheibe	TW6254-A1-B2	2	Standardteil	241014
103	256007	Scheibe	TW6255E-A1-B2	2	45#	
104	220002	Hülse	SF-1 2518	2	Standardteil	
105	614002	Obere Platte der Säule	TW6255E-A1-B3-C1	2	Schweissstück	
106	256004	Obere Abdeckung der Säule	TW6255E-A12	2	Plastik	
107	217005	Unterlegscheibe	M12	6	Standardteil	
108	218005	Federscheibe	M12	6	Standardteil	
109	212004	Sechskantschraube (außen)	M12*25	6	Standardteil	
201		Schlitten	TW6255E-A3	2	Bauteil	
202	256002	Stahlseil L = 9380 mm	TW6255E-A8	2	Bauteil	
203	242003	Schieber	TW6254-A7-B1	16	Nylon1010	
204	211029	Sechkantschraube	M6*30	4	Standardteil	
205	256012	Röhrchen	TW6255E-A3-B2	2	Q235A	256012/4140
206	614004	Schlitten	TW6255E-A3-B1	2	Schweissstück	
207	257001	Gummipad	TW6255E-A3-B3	2	Gummi	
208	214003	Kreuzschraube	M8*25	4	Standardteil	
209	224011	Metallstift	5*40	4	Standardteil	
210	219012	Sicherungsring	Ø22	4	Standardteil	
211	254015	Zahnblock	6215-A3-B3	4	45#	
212	255002	Druckfeder	TW6214F-A3-B5	4	45#	
213	254025	Zugstange	TW6215-A3-B4	4	Schweissstück	
301		Dreifach teleskopierbarer Arm	TW6255E-A4	4	Bauteil	
302	211074	Sechskantschraube (innen)	M10*20	12	Standardteil	
303	254016	Zahnblock	TW6215-A4-B3	4	45#	
304	614005	Tragarm	TW6255E-A4-B1	4	Schweissstück	
305	614006	100*80**6 Tragarm	TW6255E-A4-B2	4	Schweissstück	
306	614007	80*60*6 Tragarm	TW6255E-A4-B3	4	Schweissstück	
307	214019	Kreuzschraube	M8*10	16	Standardteil	
308	219009	Sicherungsring	Ø50	4	Standardteil	
309	241064	Drehring (innen)	TW6254E-A7-B4-C3	4	Q235A	
310	241065	Drehmutter	TW6254E-A7-B4-C2	4	Q235A	
311	219015	Sicherungsring	38*2.5	4	Standardteil	

S/N	Bestellnr.	Name	Kennzeichennr./Größe	Menge	Beschreibung	Anmerkung
312	219014	Sicherungsring	26*2.0	4	Standardteil	
313	603009	Drehtelleroberteil	TW6254E-A7-B4-C1	4	Schweissstück	
314	242018	Gummipad für Aufnahme	TW6254E-A7-B4-C4	4	Gummi	
315	254043	Metallstift	TW6215-A11	4	Schweissstück	
316	614010	Schutzblech	TW6255E-A4-B1-C7	4	Schweissstück	
317	211001	Sechskantschraube (innen)	M8*12	8	Standardteil	
401	257004	Ölschlauch L = 3380 mm	TW6255E-A7-B4	1	Bauteil	
402	241043	Hydraulikauslass	TW6254-A5-B10	1	35#	241020
403	254017	Auslass	TW6215-A7-B2	1	35#	
404	256010	Hauptzylinder	TW6255E-A7-B1	1	Bauteil	
405	256009	Doppelkette	LH1244	2	Bauteil	
406	264035	Ölschlauch L = 2555 mm	TW6254E-A4-B1	1	Bauteil	
407		Pumpe	TW6255-A7	1	Bauteil	
408	216030	Mutter	M10	4	Standardteil	
409	218004	Federscheibe	M10	4	Standardteil	
410	217004	Unterlegscheibe	M10	4	Standardteil	
411	212008	Sechskantschraube (außen)	M10*30	4	Standardteil	
412	601005	Kettenradhalter	TW6254-A5-B1	2	45#	
413	219002	Sicherungsring	Ø25	4	Standardteil	
414	241009	Kettenradhülse	TW6254-A5-B2	2	45#	
415	220003	Hülse	SF-1 2548	2	Standardteil	
416	256001	Kettenrad	TW6255E-A7-B5	2	45#	
417	256016	Scheibe	TW6255E-A7-B6	2	Q235A	
418	218002	Federscheibe	M6	4	Standardteil	
419	211028	Sechskantschraube (innen)	M6*20	4	Standardteil	
420	256011	Hilfszylinder	TW6255E-A7-B2	1	Bauteil	
501		Schaltkasten	TW6255E-A6	1	Bauteil	
502	215032	Kreuzschraube	M5*12	4	Standardteil	
601	216003	Mutter	M6	8	Standardteil	
602	241026	Zugstange	TW6254-A1-B6	4	Q235A	
603	257002	Säulenabdeckung	TW6255E-A5	2	Schutz	
604	217001	Unterlegscheibe	Ø6	4	Standardteil	
605	215016	Kreuzschraube	M6*10	4	Standardteil	
701	414031	Bodenplatte	TW6255E-A10	1	Q235A	
702	211066	Schraube	M12*16	2	Standardteil	
703	603011	Überfahrblech	TW6255E-A9	1	Schweissstück	

Spezialaufnahmeadapter für Transporter

S/N.	Bestell-Nr.	Name	Kennzeichennr.	Menge	Beschreibung	Anmerk.
1		Adapter Sprinter 2 / Crafter	TW04003	2x 2	Bauteil	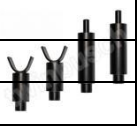
2		Adapter Master 3 / Movano B / NV400	TW04016	2x 2	Bauteil	
3		Adapter Ducato 3 / Jumper 2 / Boxer 2	TW04014	2x 2	Bauteil	

Dodatek 7: Ersatzteilliste | Elektronik

S/N	Bestellnr.	Name	Spez.	Einheit	Menge	Abbildung
1	321001	Hauptschalter	LW26GS-20/04	Stck.	1	
2	322008	Taster	Y090-11BN	Stck	1	
3	342021	Kontrollleuchte	AD17-22G-AC24	Stck.	1	
4	320057 320012	Transformator	JBK3-160VA380V-24V JBK3-160VA220V-24V	Stck.	1	
5	330004	Schütz	CJX2-1210/AC24	Stck.	1	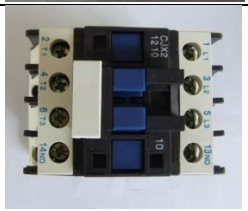
6	327004 327002	Sicherungsautomat	DZ47-63 C16/3P DZ47-63 C32/2P	Stck.	1	
7	327003	Sicherungsautomat	DZ47-63 C3/1P	Stck.	1	
8	327005	Sicherungsautomat	DZ47-63 C10 /3P	Stck.	1	
9	321024	Endschalter	ME8104	Stck.	1	

S/N	Bestellnr.	Name	Spez.	Einheit	Menge	Abbildung
10	321003	Endschalter	D4MC1000	Stck.	1	
11	322010	Notschalter	Y090-11ZS	Stck.	1	
12	336012	Brückengleichrichter	KBPC5A-35A	Stck.	1	
13	335007	Kondensator	4700UF/50A	Stck.	1	
14	326010	Relais	LY2NJ/AC24	Stck.	1	
15	320011	Relaishalterung	PTF-08A	Stck.	1	
16	326005	Zeitrelais	ST6PA-5S/AC24V	Stck.	1	
17	326006	Zeitrelaishalterung	PYF-08AE	Stck.	1	
18	328012	Sicherungskasten	260*460*135	Stck.	1	

Dodatek 7: Lista części zamiennych | maszyny

S/N	Bestellnr.	Name	Kennzeichennr./Größe	Menge	Beschreibung
005	331005	Elektromagnet	TW6254E-A14	4	Bauteil
006	403024	Sicherheitsplatte	TW6254E-A13	4	Q235A
007	241059	Haltewinkel	TW6254E-A17	4	Q235A
9	242025	E-Magn.-Abdeck.	TW6254E-A15	4	Plastik
11	241071	Transporteradapter	TW6254E-A11	4	Schweissstück
106	256004	Abdeckung	TW6255E-A12	2	Plastik
202	256002	Stahlseil L = 9380 mm	TW6255E-A8	2	Bauteil
203	242003	Schieber	TW6254-A7-B1	16	Nylon1010
204	211029	Sechskantschraube (innen)	M6*30	4	Standardteil
205	256012	Röhrchen	TW6255E-A3-B2	2	Q235A
206	614004	Schlitten	TW6255E-A3-B1	2	Schweissstück
211	254015	Zahnblock	6215-A3-B3	4	45#
212	255002	Druckfeder	TW6214F-A3-B5	4	45#
213	254025	Zugstange	TW6215-A3-B4	4	Schweissstück
309	241064	Drehring (innen)	TW6254E-A7-B4-C3	4	Q235A
310	241065	Drehmutter	TW6254E-A7-B4-C2	4	Q235A
313	603009	Drehtelleroberteil	TW6254E-A7-B4-C1	4	Schweissstück
314	242018	Gummipad für Aufnahme	TW6254E-A7-B4-C4	4	Gummi
401	257004	Ölschlauch L = 3380 mm	TW6255E-A7-B4	1	Bauteil
402	241043	Hydraulikauslass	TW6254-A5-B10	1	35#
405	256009	Doppelkette	LH1244	2	Bauteil
406	264035	Ölschlauch L = 2555 mm	TW6254E-A4-B1	1	Bauteil
602	241026	Zugstange	TW6254-A1-B6	4	Q235A
603	257002	Kettenschutz	TW6255-A5	2	Schutz

Dodatek 8: Wymagania dotyczące rozmiaru i masy pojazdu

Maksymalne dopuszczalne wymiary pojazdu i nośność ramion nośnych!

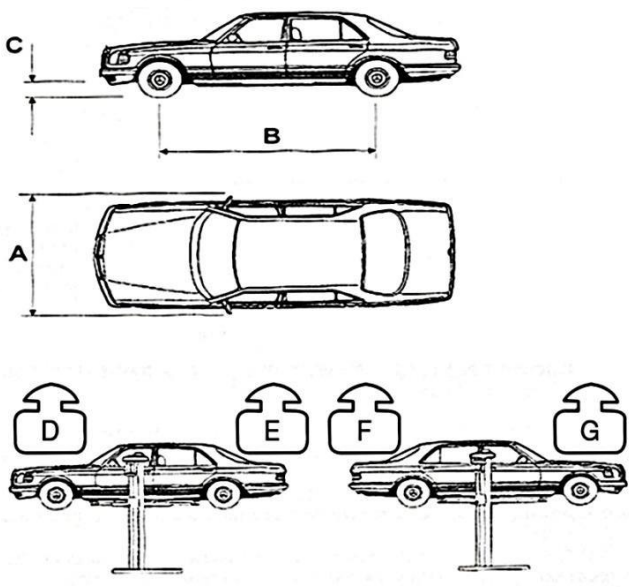

Modell Nr.	A (mm)	B (mm)	C (mm)	D (kg)	E (kg)	F (kg)	G (kg)
TW 250	2720	3850	100	2800	2200	2800	2200

Dodatek 9: Przekrój bloku hydraulicznego

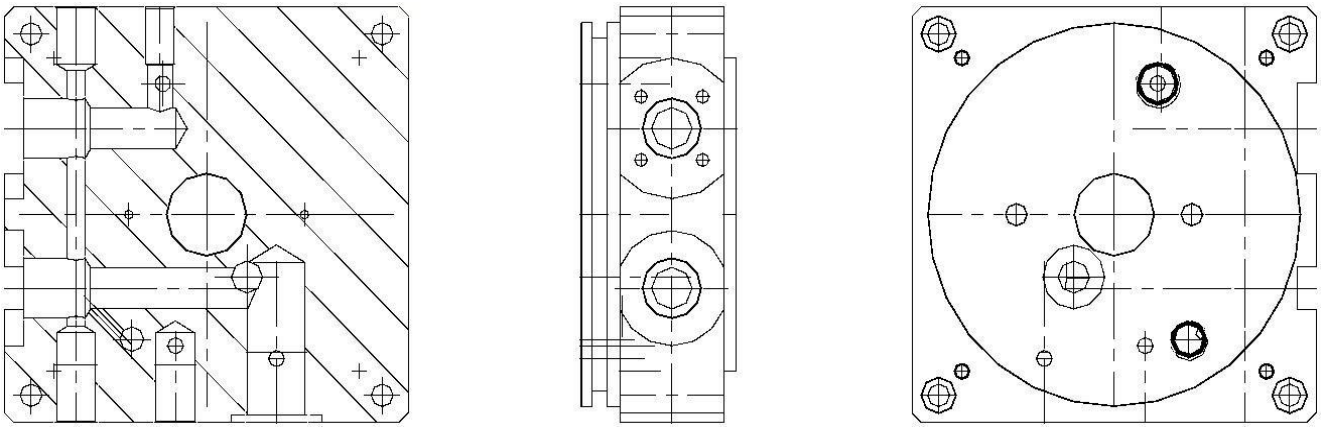

Notatki:

Notatki:

KARTA GWARANCYJNA

adres dystrybutora **adres klienta**

_____ _____

Firma numer klienta Firma numer klienta

_____ _____

Osoba kontaktowa Osoba kontaktowa

_____ _____

Ulica Ulica

_____ _____

Kod pocztowy, miejscowość Kod pocztowy, miejscowość

_____ _____

Tel./Fax Tel./Fax

Typ urządzenia _____ **numer serii** __ _____

data dostawy / rok produkcji _____ __ **montaż przez** _____ __

Szanowny Panie, Szanowna Pani,
urządzenie objęte jest 12 miesięczną gwarancją producenta liczącą od udokumentowanej daty sprzedaży bezpośredniemu użytkownikowi. Szkody spowodowane przez niewłaściwe użytkowanie, brak regularnych kontroli oraz uszkodzenia mechaniczne, nie podlegają świadczeniom gwarancyjnym. Urządzenia,
które nie były montowane przez monterów naszej firmy, mają ograniczoną gwarancję, w tym wypadku będą tylko części zamienne oddane do dyspozycji.

. szkoda przy transporcie dostawa przez: . DHL/poczta . GLS . spedycja

. szkoda w ramach gwarancji . montaż własny . montaż przez firmę

. szkoda poza gwarancją

Szkoda transportu

. widoczne wady

Widoczne wady są widocznymi szkodami transportowymi. O tych usterkach musi być niezwłocznie firma pisemnie poinformowana.
Szkoda transportu musi być przez dostawcę na dowodzie dostawy potwierdzona.

. ukryte wady

Ukryte wady są usterkami, które zostały dopiero po rozpakowaniu towaru stwierdzone.
Te usterki muszą być w przeciągu 1 dnia po dostawie firmie pisemnie zameldowane. W przeciwnym wypadku nie będą te usterki bezplatnie przez firmę usunięte.

dokładny opis szkody _____

_____

_____

_____

_____

_____

opis potrzebnych części zamienych z nazwą artykułu i numerem
(lista z częściami zamiennymi znajduje się na końcu instrukcji obsługi)

_____

_____

_____

_____ _____

miejscowość, data pieczątka, podpis

KARTA GWARANCYJNA

adres dystrybutora **adres klienta**

_____ _____

Firma numer klienta Firma numer klienta

_____ _____

Osoba kontaktowa Osoba kontaktowa

_____ _____

Ulica Ulica

_____ _____

Kod pocztowy, miejscowość Kod pocztowy, miejscowość

_____ _____

Tel./Fax Tel./Fax

Typ urządzenia _____ **numer serii** __ _____

data dostawy / rok produkcji _____ __ **montaż przez** _____ __

Szanowny Panie, Szanowna Pani,
urządzenie objęte jest 12 miesięczną gwarancją producenta liczącą od udokumentowanej daty sprzedaży bezpośredniemu użytkownikowi. Szkody spowodowane przez niewłaściwe użytkowanie, brak regularnych kontroli oraz uszkodzenia mechaniczne, nie podlegają świadczeniom gwarancyjnym. Urządzenia,
które nie były montowane przez monterów naszej firmy, mają ograniczoną gwarancję, w tym wypadku będą tylko części zamienne oddane do dyspozycji.

. szkoda przy transporcie dostawa przez: . DHL/poczta . GLS . spedycja

. szkoda w ramach gwarancji . montaż własny . montaż przez firmę

. szkoda poza gwarancją

Szkoda transportu

. widoczne wady

Widoczne wady są widocznymi szkodami transportowymi. O tych usterkach musi być niezwłocznie firma pisemnie poinformowana.
Szkoda transportu musi być przez dostawcę na dowodzie dostawy potwierdzona.

. ukryte wady

Ukryte wady są usterkami, które zostały dopiero po rozpakowaniu towaru stwierdzone.
Te usterki muszą być w przeciągu 1 dnia po dostawie firmie pisemnie zameldowane. W przeciwnym wypadku nie będą te usterki bezplatnie przez firmę usunięte.

dokładny opis szkody _____

_____

_____

_____

_____

_____

opis potrzebnych części zamienych z nazwą artykułu i numerem
(lista z częściami zamiennymi znajduje się na końcu instrukcji obsługi)

_____

_____

_____

_____ _____

miejscowość, data pieczątka, podpis

Protokół / regularna kontrola

Miejsce **podnośnik**

---------- Producent -

Typ / model..... Nr seryjny / rok prod. .....

Kontrola	***prawidłowe***	***nieprawidłowe/brak***	***ponowna kontrola***
Tabliczka znamionowa			
Krótka instrukcja obsługi			
Znaki ostrzegawcze			
Instrukcja obsługi			
Główny wyłącznik zamykany			
Oznaczenie góra/dół			
Stan podłączeń elektrycznych			
Kierunek obrotu silnika			
Wyłącznik krańcowy góra/dół			
Funkcja lin prowadzących/ wyrównawczych			
Stan lin, łap i talerzy			
Funkcja nośności			
Funkcja zapadek bezpieczeństwa			
Stan elementów hydraulicznych			
Stan zbiornika, szczelność			
Stan śrub nośnych			
Stan kołków			
Stan betonu (rysy) *			

Przebieg pracy z samochodem

(Odpowiednio zaznaczyć. Jeżeli jest wymagana kontrola ponowna - zaznaczyć)

*Użytkownik udokumentuje, że podłoże odpowiada wymaganą wg instrukcji obsługi

Wynik kontroli

Dalsza praca wątpliwa, konieczna ponowna kontrola

Dalsza praca możliwa, usterki usunąć

Dalsza praca bez zastrzeżeń, brak usterek

Usterki są przyjęte do wiadomości ⇨ ⇨

kontrola przeprowadzona

Miejsce, data, nazwa rzeczoznawcy……..

……

pieczątka,podpis rzeczoznawcy……

użykownik, podpis……

Protokół montażu i przekazania urządzenia

Miejsce

Podnośnik
Producent -
Typ / model .....
Nr seryjny .....

Wyżej wymieniony podnośnik zamontowany w dniu ..... po odbytej kontroli uruchamiającej oraz przeszkoleniu personelu obsługującego został przekazany klientowi w stanie pełnej sprawności technicznej. Sprawdzone zostały przy tym następujące punkty:

- ☐ Zamocowanie kolumn w odpowiednim podłożu lub w fundamencie (według użytkownika, podłoże w danym miejscu spełnia uwarunkowania fundamentowe zgodnie z instrukcją obsługi)
- ☐ Całkowity montaż podzespołów i osłon
- ☐ Zgodność kierunków obrotów silnika i podłączenia elektrycznego (według użytkownika łącze VDE oraz EVU jest zgodne z przepisami)
- ☐ Sprawdzenie urządzeń zabezpieczających
  - funkcja zapadek i zabezpieczenie łap
  - funkcje wyłącznika bezpieczeństwa
- ☐ Sprawdzenie smarowania i konserwacji
  - smarowanie prowadnic i części ruchomych
  - regulacja łańcuchów i lin
- ☐ Kilkakrotne sprawdzenie podnośnika bez i z obciążeniem oraz sprawdzenie wszystkich funkcji

Zwraca się uwagę, że wszystkie usterki związane z nieprzestrzeganiem instrukcji obsługi, konserwacji, niepoprawności zabezpieczeń oraz wprowadzenie zmian konstrukcyjnych wiąże się z utratą gwarancji.

---	---	---
Miejscowość, data	Podpis, pieczątka użytkownika	Podpis, pieczątka firmy montującej

EG-Konformitätserklärung

Die Firma

Twin Busch GmbH | Amperestr. 1 | D-64625 Bensheim

erklärt hiermit, dass die **2-Säulen Hebebühne**

TW 250 E + TW 250 E B4.5 | 5000 kg

Serien-Nummer:

in der von uns in Verkehr gebrachten Ausführung den einschlägigen grundlegenden Sicherheits- und Gesundheitsanforderungen der/den betreffenden nachstehenden EG-Richtlinie(n) in ihrer/ihren jeweils aktuellen Fassung(en) entspricht.

EG-Richtlinie(n)

2006/42/EC Maschinen, 2006/95/EC Niederspannung

Angewandte harmonisierte Normen und Vorschriften

EN 1493:2010 Hebebühnen
EN 60204-1/A1:2009 Sicherheit von Maschinen - Elektrische Ausrüstung von Maschinen

EC Baumusterprüfbescheinigung

N8M 14 08 87411 004

Ausstellungsdatum: 04.09.2014
Ausstellungort: München
Techn. Unterlagen-Nr.: 646821 400901

Zertifizierungsstelle TÜV Süd Product Service GmbH,
Ridlerstraße 65,
D-80339 München
Zertifizierungsstellennr.: 0123

Bei nicht bestimmungsgemäßer Verwendung, sowie bei nicht mit uns abgesprochenem Aufbau, Umbau oder Änderungen verliert diese Erklärung ihre Gültigkeit.

Bevollmächtigte Person zur Erstellung der technischen Dokumentation: Michael Glade (Anschrift wie unten)

TWIN BUSCH GERMANY
TWIN BUSCH GmbH
Amperestr. 1 · 64625 Bensheim
Tel. 06251 / 70585-0 · Fax: 70585-29

Bevollmächtigter Unterzeichner: Michael Glade
Qualitätsmanagement
Bensheim, 27.11.14

Twin Busch GmbH | Amperestr. 1 | D-64625 Bensheim
twinbusch.de | E-Mail: info@twinbusch.de | Tel.: +49 (0)6251-70585-0

CERTYFIKAT

Deklaracja zgodności WE
Konformitätserklärung
Declaration of conformity

Dla urządzenia typu

TW 250 E + TW 250 E B4.5
5000 kg

Numer seryjny:

Następujące jednoznaczne dyrektywy zostały zastosowane:

Dyrektywa Maszynowa (2006/42/EC);
Dyrektywa Napięciowa (2006/95/EC);

Następujące zharmonizowane normy zostały dotrzymane:

EN 1493:2010 Podnośniki
EN 60204-1/A1:2009 Bezpieczeństwo maszyn - urządzenia elektryczne maszyn

Certyfikat badania typu EC

N8M 14 08 87411 004
z dnia 04.09.2014
Monachium
Nr dokumentacji technicznej: 646821 400901

Instytut Certyfikujący

TÜV Süd Product Service GmbH
Ridlerstraße 65,
D-80339 München
Nr urzędu certyfikacji: 0123

Potwierdza się, że wyżej opisane urządzenie odpowiada wymienionym normom zgodności Wspólnoty Europejskiej. Przy użyciu niezgodnym z celem przeznaczenia jak również z nami nieustalonymi zmianami budowy, deklaracja ta traci ważność.

Upoważniona osoba do sporządzenia dokumentacji technicznej:

Michael Glade
Firma Twin Busch GmbH
Amperestr. 1 64625 Bensheim

TWIN BUSCH GmbH
Amperestr. 1 · 64625 Bensheim
Tel. 06251 / 70585-0 · Fax: 70585-29

Bevollmächtigter Unterzeichner: Michael Glade
Qualitätsmanagement
Bensheim, 27.11.14

Twin Busch GmbH | Amperestraße 1 | D-64625 Bensheim
Tel.: +49 (0) 6251-70585-0 | Fax: +49 (0) 6251-70585-29 | info@twinbusch.de