Instrukcja Obsługi

Podnośnik jednokolumnowy

TW 125 M (TW 6200) + TW 125 F (TW 6201)

Twin Busch GmbH
Amperestr. 1, 64625 Bensheim, Niemcy
Tel. + 49 62 51 705 85 0
SIEGSTAR POLAND
Ul. Jaśkowicka 43, 43-100 Tychy
www.siegstar.com Tel. +48 32 218 44 04
Wszelkie prawa zastrzeżone COPYRIGHT 11 / 2017
Tekst i zdjęcia są niewiążące. Zmiany techniczne i optyczne jak i błędy drukarskie i pomyłki zastrzeżone.

Spis treści

Wprowadzenie

Ważne wskazówki / ostrzeżenia

Urządzenia zabezpieczające / wskazówki ogólne

Rysunki

Montaż

Wskazówki pracy

Obsługa / rysunki

Rysunki

Konserwacja i usuwanie usterek

Dane techniczne

Wymiary

Schematy / diagramy

Katalog części zamiennych

Książka techniczna

CE Certyfikat

Wprowadzenie

Bezpieczeństwo

Przed przystąpieniem do uruchomienia podnośnika należy dokładnie zapoznać się z instrukcją obsługi oraz dostosować się do zawartych w niej wskazówek.

Za ewentualne powstałe szkody spowodowane niefachowym montażem podnośnika, niewłaściwym użytkowaniem, przeciążeniem podnośnika, praca na nieodpowiednim, nierównym podłożu producent i sprzedawca nie odpowiada.

Przeznaczenie

Podnośnik ten przeznaczony jest do podnoszenia i opuszczania samochodów osobowych.

Podnośnik jednokolumnowy nadaje się z uwarunkowaniem do pracy na zewnątrz (wyłącznie przy suchej pogodzie), ponieważ jest on podnośnikiem mobilnym.

Podnośnik ten nie może w rzadnym wypadku pracować w warunkach wilgotnych.

Piktogramy

Niebezpieczeństwo dla ludzi

Niezachowanie przepisów oznacza:

NIEBEZPIECZEŃSTWO dla osób , urządzeń technicznych jak również dla samego podnośnika.

Ważne wskazówki

Ważne wskazówki / ostrzeżenia

Zanim przystąpi się do użytku tego podnośnika nakazuje się dokładne przeczytanie tej instrukcji , zapoznanie się z zawartymi w niej ostrzeżeniami, ponieważ zawarte są w niej ważne informacje dotyczące bezpieczeństwa pracy i konserwacji.

1.Podczas podnoszenia samochodu nie można przestawiać pionowych łap teleskopowych.

2.silnik samochodu musi być wyłączony

3. Podnośnik może być uruchomiony wtedy, jeżeli samochód jest prawidłowo ustawiony.

Samochód może być podniesiony tylko w miejscach wyznaczonych przez producenta równocześnie należy się upewnić aby mechanizm transportu był zabezpieczony (wolny od ciśnieniatak, że podnośnik ustawiony jest stabilnie na podłożu).

4. W miejscu pracy podnośnika może znajdować się tylko personel wykwalifikowany.

5. Niedozwolone jest wykorzystanie podnośnika do podnoszenia materiałów łatwopalnych lub innych materiałów niebezpiecznych.

6. w rzadnym przypadku niedozwolone jest używanie podnośnika jako wózka widłowego.

7. Przewody elektryczne muszą być wolne od wszelakich przeszkód.

Nie miażdzyć i chronić kabel przed zgięciami.

8. Podłączenia elektryczne muszą być zawsze suche.

9. Zabrania się przekraczać dopuszczalnego udźwigu **2500 kg** oraz pojazdów z rozstawem kół powyżej **2900 mm.**

Ostrzeżenia

Ostrożnie! Napięcie elektryczne

Zabrania sie stawania na podnośniku lub podnoszenia innych przedmiotów lub stosowania podnośnika do innych celów

Uwaga

W razie użycia podnośnika w celu niezgodnym z jego przeznaczeniem, producent nieodpowiada za ewentualne powstałe szkody.

1.Bezpieczeństwo

1.1 Wprowadzenie

Instrukcja obsługi jest wyposażeniem podnośnika

Zawarte informacje w tej instrukcji są dokładnie sprawdzone, pomimo tego nie da się całkowicie wyeliminować błędów. Instrukcja przeznaczona jest do użytkowników ze znajomościami technicznymi.

Zmiany techniczne, treściowe i schematyczne są zastrzeżone.

Przed rozpoczęciem należy dokładnie zaznojomić się z instrukcją obsługi. Instrukcja obsługi musi być w każdej chwili dostępna. W przypadku poszkodowania osób, wystąpienia uszkodzenia samochodu lub podnośnika poprzez nieprzestrzeganie instrukcji, nie będziemy ponosić odpowiedzialności.

Następujące wskazówki bezpieczeństwa ostrzegają przed niebezpieczeństwem i powinny pomagać w unikaniu szkód osób i rzeczy. W celu własnego bezpieczeństwa należy postępować zgodnie z instrukcją bezpieczeństwa.

Dodatkowo należy postępowć zgodnie z przepisami obowiązującymi w danym kraju. Każdy obsługujący jest odpowiedzialny do przestrzegania przepisów BHP.

1**.2 Przepisy bezpieczeństwa do rozruchu**

Za wybór miejsca montażu, twardości podłoża, wytrzymałości stropu itp. odpowiedzialny jest użytkownik. Należy sprawdzić wytrzymałość podłoża (plany budowlane lub informacje architekta), jeżeli zachodzi konieczność – wykonać fundament, który spełni wymagania.

Do podłączenia elektrycznego wymagany jest 5 żyłowy kabel o dł. ok. 3m. Podnośnik można podłączyć na stałe lub poprzez gniazdka. Podłączenie musi wykonać osoba uprawniona.

1.3 Przepisy bezpieczeństwa przy pracy

- Instrukcja obsługi musi być dostępna i przestrzegana przez obsługującego. Przepisy BHP mają pierwszeństwo

w stosunku do instrukcji obsługi

- Podnośnik może być obsługiwany tylko przez personel wykwalifikowany i osobę pełnoletnią (18 lat ukończone).
- W obrębie pracy podnośnika nie należy ustawiać przeszkód. Przy podnoszeniu i opuszczaniu podnośnika należy

go stale obserwować

- Należy sprawdzić zgodność ciężaru i nie przekraczać go oraz zachować rozłożenie ciężaru 2:3
- Zakres pracy podnośnika i sam podnośnik utrzymać w czystości. Części elektryczne chronić przed wilgocią
- wjeżdzać na podnośnik tylko z pozycji gruntowej. Samochody mocować na podnośniku w punktach

przeznaczonych do dźwigania

- Jeżeli talerze podnośnika doszły do punktów podnoszenia należy sprawdzić zaryglowanie łap
- Po krótkim podniesieniu samochodu należy sprawdzić zamocowanie i rozłożenie ciężaru samochodu
- Podczas podnoszenia i opuszczania aut, należy drzwi samochodu zamknąć i narzędzia oraz części z łap usunąć
- Podczas podnoszenia i opuszczania samochodu przebywanie osób w obrębie pracy zabronione. Jeżeli samochód grozi spadnięciu natychmiast opuścić teren zagrożony
- Podnoszenie osób oraz wchodzenie na łapy zabronione
- Regularnie sprawdzać działanie urządzeń zabezpieczających
- Wyłącznik w razie zagrożenia wyłączyć

Obsługa podnośnika dozwolona tylko przez fachowy personel

W obrębie podnośnika dozwolony jest tylko fachowy personel

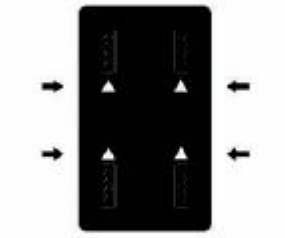

Przestrzegać punkty podporu samochodu

Przy montażu i demontażu ciężkich podzespołów stosować podpory

W celu lepszego podporu samochodu używać adapterów

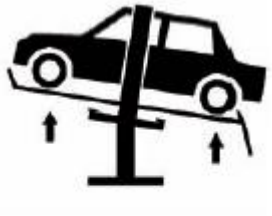

Używanie innych urządzeń podpierających niedozwolone

Podczas podnoszenia i opuszczania przebywanie osób pod podnośnikiem niedozwolone

Nie blokować dróg ucieczkowych

Naprawa podnośnika dozwolona tylko przez fachowy personel

Zwracać uwagę na równomierne rozłożenie ciężaru

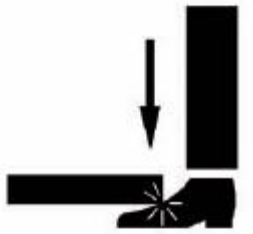

Przy opuszczeniu uważać na stopy

Unikać mocnego szarpania samochodem

Przed użyciem podnośnika zapoznać się z instrukcją obsługi

Tylko fachowe przeglądy i inspekcje zapewniają bezpieczną pracę

Nie używać uszkodzonego podnośnika

Bezpieczeństwo urządzenia

W celu bezpiecznej pracy obsługującego ponośnik ten wyposażony jest w wiele urządzeń bezpieczeństwa pod względem elektrycznym i mechanicznym

Wskazówki ogólne

Miejsce pracy

Przy suchej i słonecznej pogodzie i na odpowiednim utwardzonym podłożu podnośnik można używać na zewnątrz. Producent jednak zaleca używanie podnosnika w suchych i zamkniętych pomieszczeniach.

Zasilanie

230V (wyposażenie standardowe), 400V / 3 fazy na żądanie

Zapotrzebowanie miejsca pracy podnośnika

Przynajmniej 1m wolnej przestrzeni od podniesionego samochodu oraz 3,60m wysokości

Rysunki

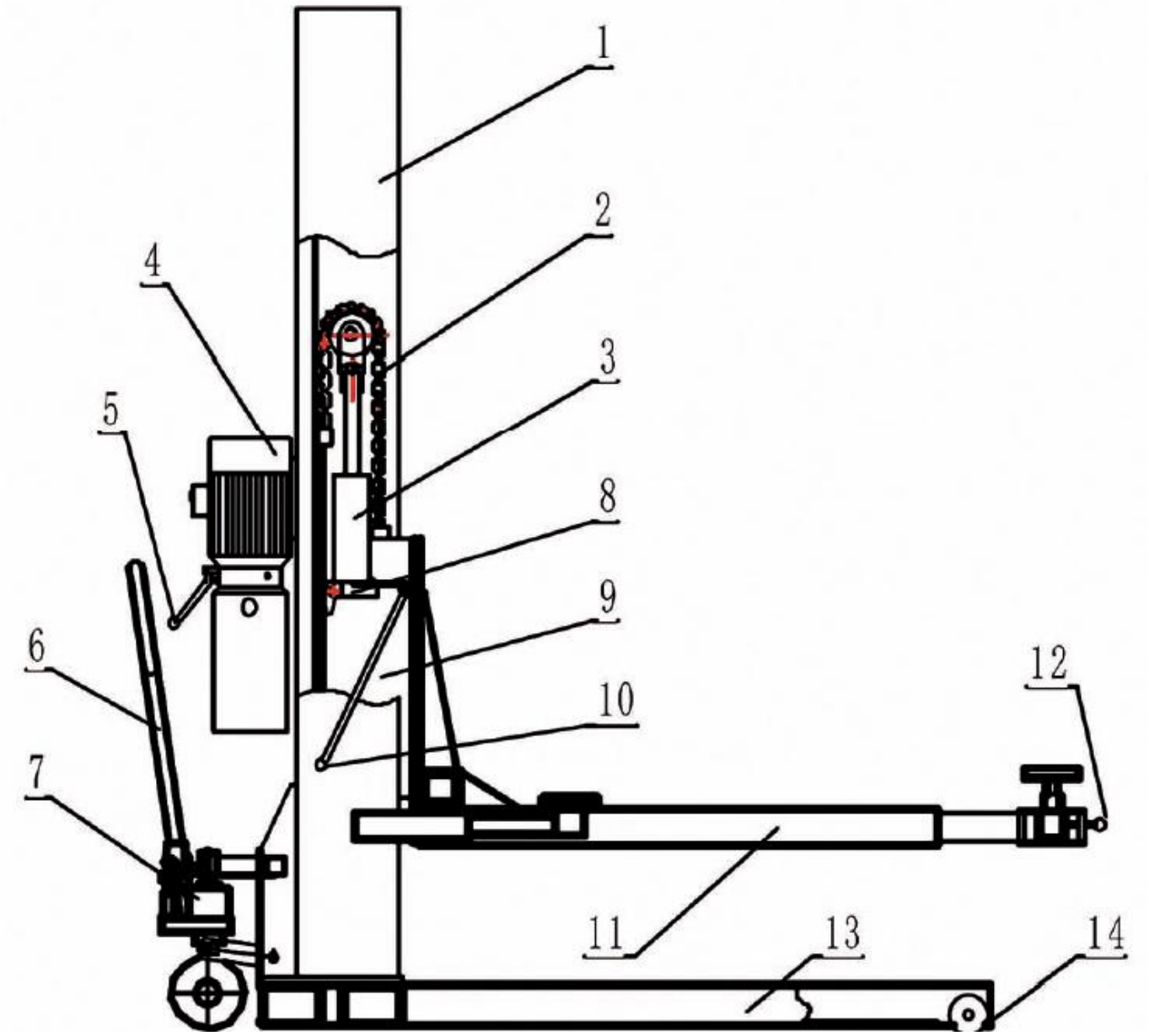

Przegląd / oznaczenie			
1.	Kolumna pionowa	8	bezpiecznik
2	Łańcuch nośny	9	sanienośne
3	Siłownik	10	Dźwignia odbezpieczająca
4	Silnik	11	Głowna łapa nośna
5	Dźwignia opuszczania	12	Dźwignia/zapadki
6	Dyszel	13	podłoże
7	Hydrauliczne urz. transportowe	14	rolki

Rysunki

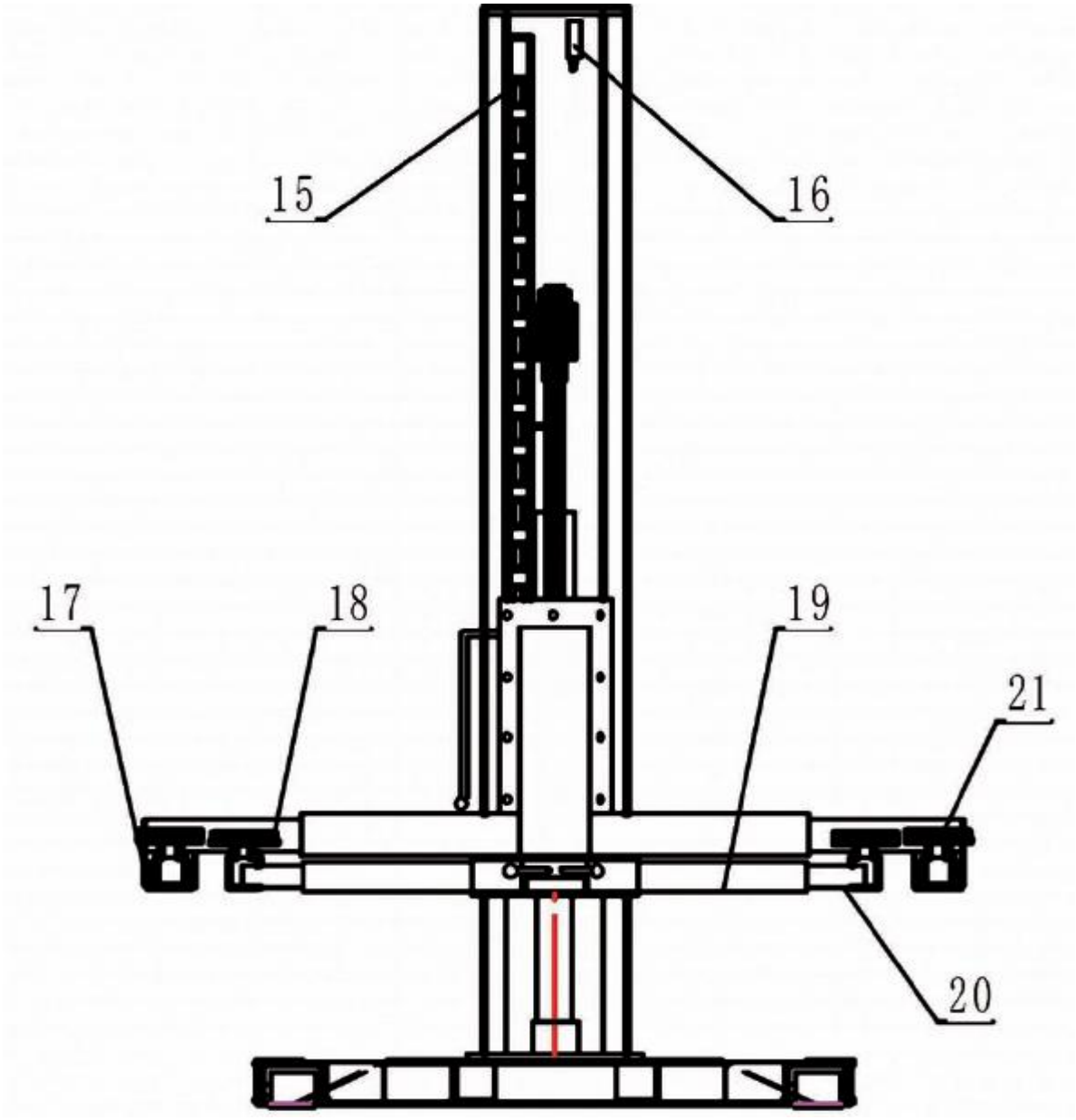

Przegląd / oznaczenie			
15	zapadki	19	Łapa nośna
16	Wyłącznik krańcowy	20	Łapa rozsówna
17	Łapa rozsówna	21	Punkty podparcia
18	Łapa nośna		

Montaż

Rysunek

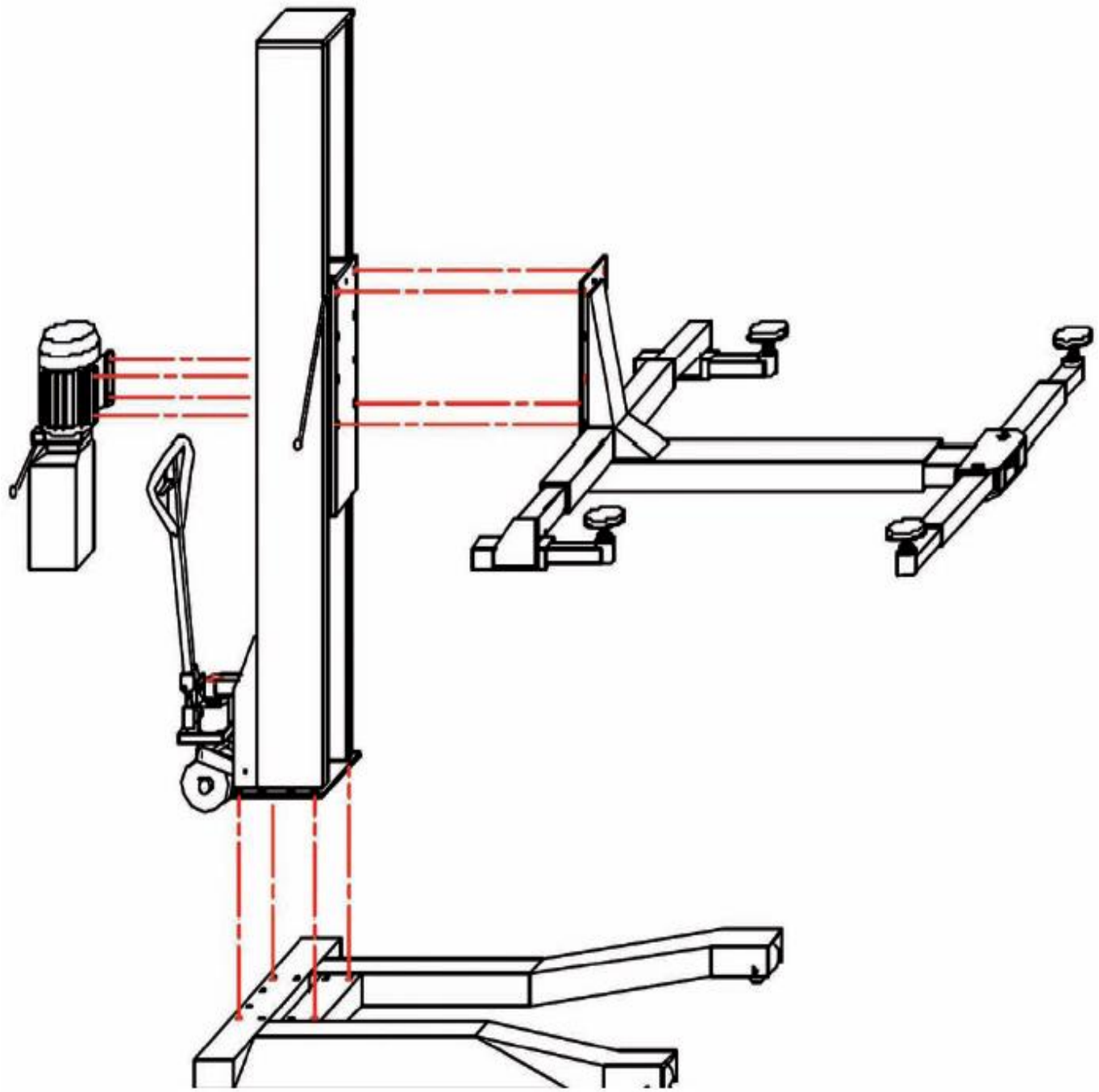

Podnośnik należy montować tak jak przedstawia rysunek

Podłączenie elektryczne

Podłączenie elektryczne może tylko dokonać osoba z uprawnieniami elektrycznymi!

Podłączenie wyłącznika krańcowego

Przewody wyłącznika krańcowego wychodzące z kolumny podnośnika wprowadzić do skrzynki sterującej i podłączyć je do listwy zaciskowej z prawej strony (2,3).

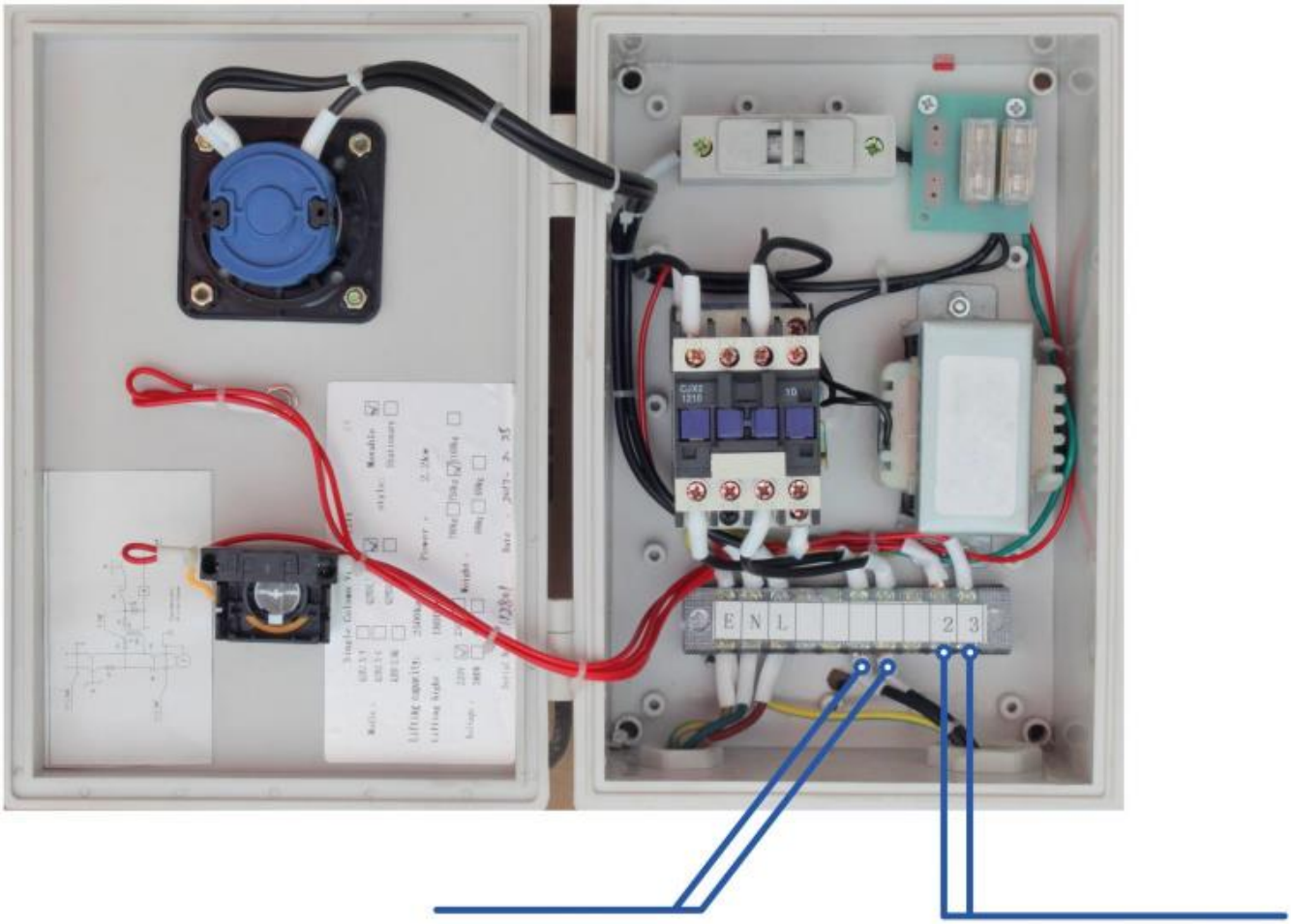

Podłączenie silnika

Podłączenie wyłącznika krańcowego

Podłączenie silnika elektrycznego

Przewody z skrzynki sterującej wprowadzić do skrzynki zaciskowej silnika i podłączyć (rys).

Przewód ochronny PE żół. / ziel.

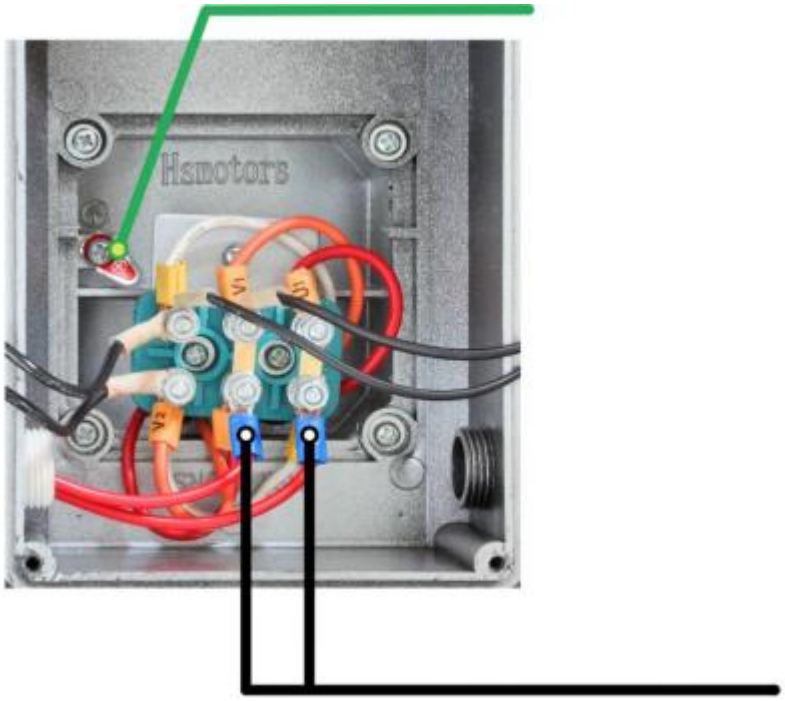

Odłączyć dwa czerwone przewody kontrolne

I w ich miejsce podłączyć przewody ze skrzynki sterującej

Podłączenie węża hydraulicznego

po zamontowaniu pompy olejowej na kolumnie przykręcić wąż jak na rys.

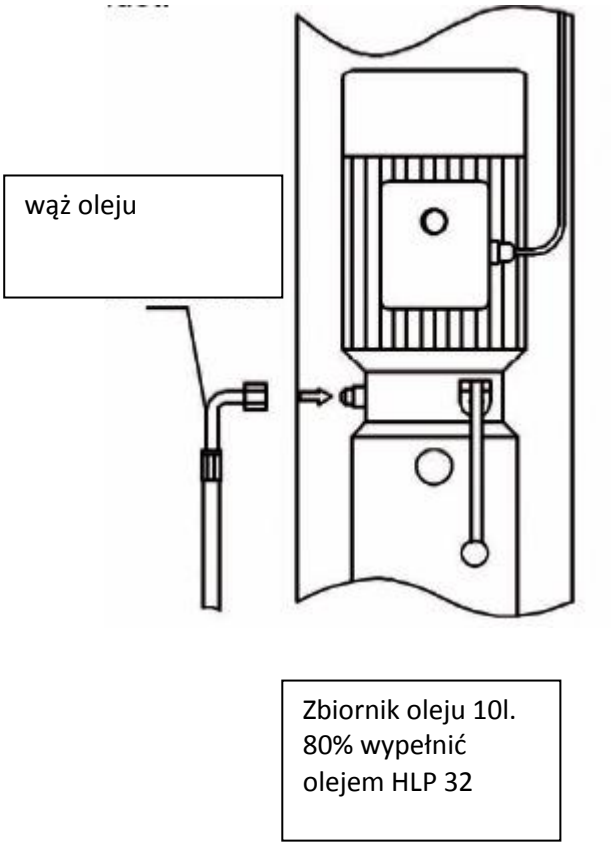

Dalsze wskazówki bezpieczeństwa pracy

Wskazówki do mechanicznej obsługi

•Mobilny podnośnik jednokolumnowy wyposażony jest w niezależny mechanizm transportowy, który funkcjonuje tak, jak reżczny wózek do palet. Po kilkakrotnym pompowaniu dyszlem podnośnik ten uniesie się do góry po czym można dobrowolnie przemieszczać cały podnośnik. Po przemieszczeniu podnośnika w wybrane miejsce poprzez naiśnięcie uchwytu opuszczania podnośnik usadowi się na podłożu.

•Przed wsunięciem podnośnika pod samochód należy upewnić się czy łapy podnośnika są odpowiednio rozsunięte i usytuowane bez rzadnych przeszkód

•Samochód należy podpierać na podnośniku tylko w punktach wyznaczony przez producenta samochodu

•Koło transportowe przy kolumnie należy wciągnąć. Zwracać uwagę aby pod podnośnikiem nie znajdowały się różne narzędzia, śruby oraz inne przedmioty.

•Surowo zabrania się podnoszenia pojazdów jeżeli podnośnik ten nie jest całkowicie usytuowany na podłożu.

Obsługa wyłącznika podnoszenia / test

W rzadnym przypadku nie wolno używać podnośnika jeżeli wcześniej nie zostanie przeprowadzony test. Czynność ta jest bardzo ważna w celu upewnienia się, że wszystkie przewody należycie zamocowane i ułożone są. Aby podczas pracy niewystąpiły ewentualne uszkodzenia przewodów.

Włączyć prąd przekręcając wyłącznikiem, nacisnąć przycisk podnoszenia (obok wyłącznika obrotowego) ok. 2-3 sek. Podnośnik powinien się podnieść, jeżeli podnośnik niereaguje należy sprawdzić zgodność podłączenia faz, następnie należy prawidłowo podłączyć tak aby kierunek obrotów silnika był prawidłowy.

Obsługa (mobilny podośnik z ręcznym odryglowaniem)

1. Ustawić pojazd w odpowiedniej pozycji i wyłączyć silnik

2. Za pomocą funkcji mobilnej podnieść cały podnośnik

3. Wjechać podnośnikiem pod samochód (alternatywnie można najechać samochodem na podnośnik pod warunkiem, jeżeli podnośnik ustawiony jest na podłożu.

4. Upewnić się, iż podłoże podnośnika spełnia wymagania producenta oraz niewystepują jakiekolwiek inne przeszkody

5. Nacisnąć zawór opuszczania w dyszlu, cały podnośnik usadowi się na podłożu

6. Ustawić podnośnik tak aby punkty podparcia samochodu zgadzaly się z podnośnikiem

7. nacisnąć przycisk (obok wyłącznika i podnieść samochód o ok. 10-15 cm)

8. Zatrzymać proces podnoszenia i sprawdzić czy samochód dobrze i bezpiecznie usytuowany na podnośniku.

9. Podnosić samochód tylko w miejscach wyznaczonych przez producenta

10. Jeżeli zachodzi potrzeba skorygowania podnośnika, należy nacisnąć i trzymać dźwignię odryglowania (zapadka bezpieczeństwa) i jednocześnie nacisnąć dźwignię opuszczania.

11. W celu zmiany wysokości punktu podporu należy regulować talerzami podpierającymi.

12. Po ostatecznym ustawieniu i kontroli podnośnika nacisnąć przycisk podnoszenia i trzymać do żadanej wysokości podnoszenia pojazdu.

13. W procesie podnoszenia i opuszczania należy samochód i podnośnik stale obserwować

14. Przy opuszczaniu jak już opisane należy nacisnąć i trzymać drzwignię odryglowania i równocześnie dźwignię opuszczania naciskać

15. Kilkakrotnie ruszać dyszlem góra / dół do momentu podniesienia się podnośnika nastepnie wyjechać podnośnkiem z pod samochodu. Alternatywnie można odjechać samochodem, w tym przypadku podnośnik musi się znajdować mocno na podłożu.

Zwrócić uwagę na rysunki w dalszej części

Obsługa / rysunek

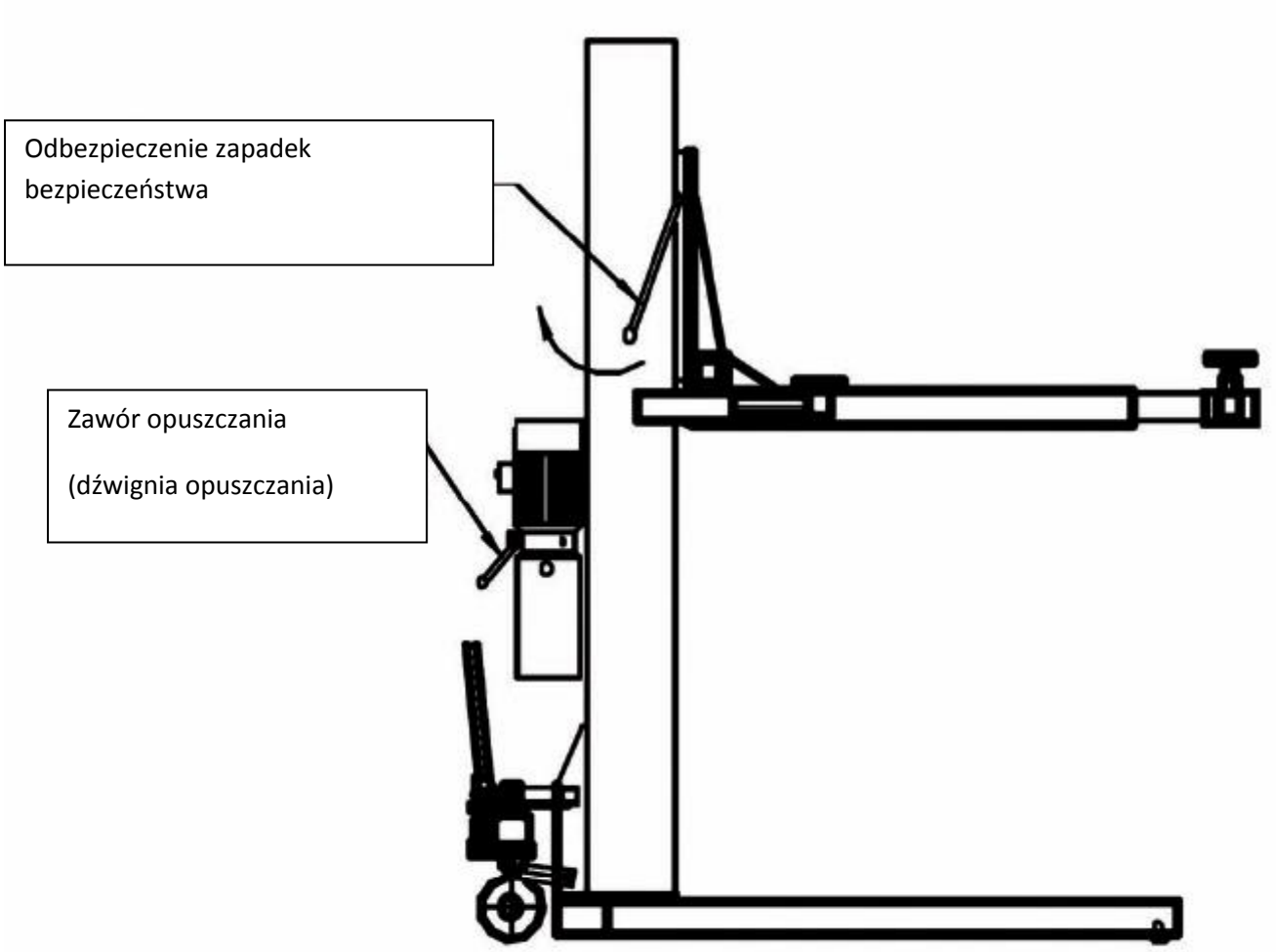

Schemat czynności opuszczania

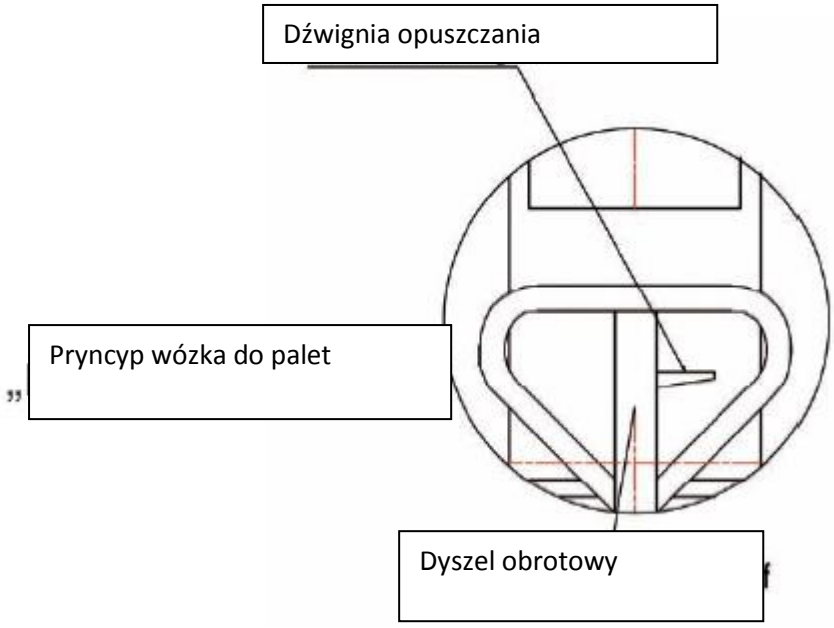

Obsługa / Rysunki

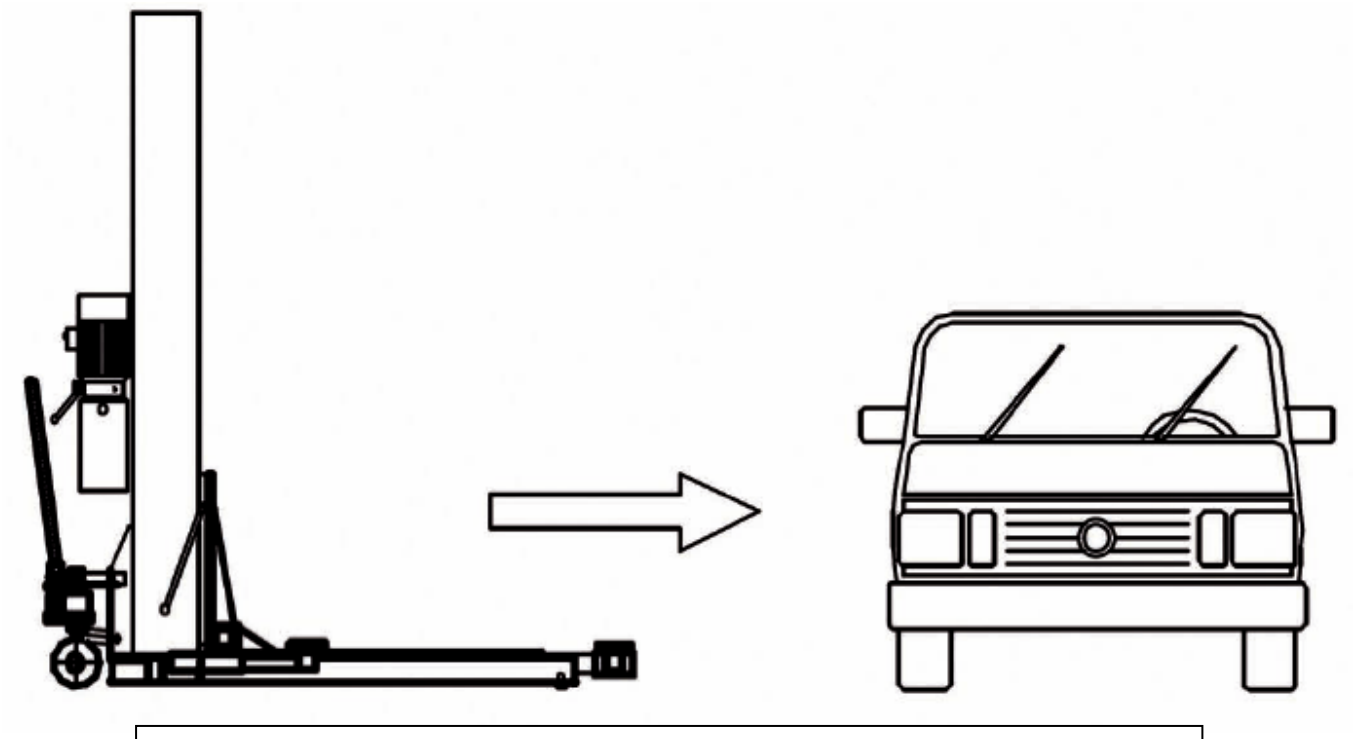

Mobilny podnośnik wsunąć pod samochód

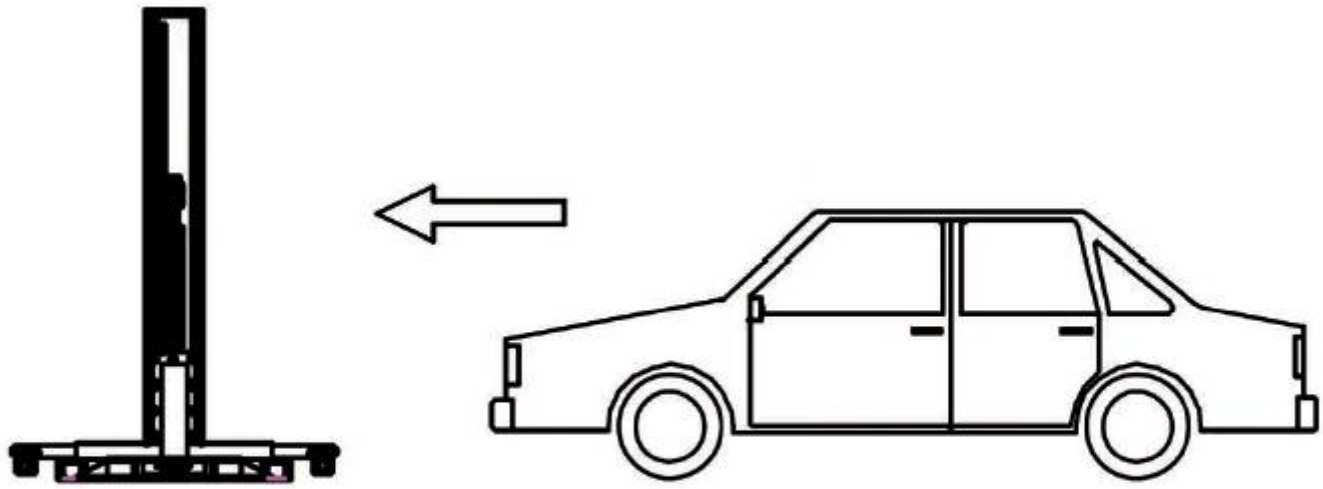

Samochodem wjechać na podnośnik

Rysunki

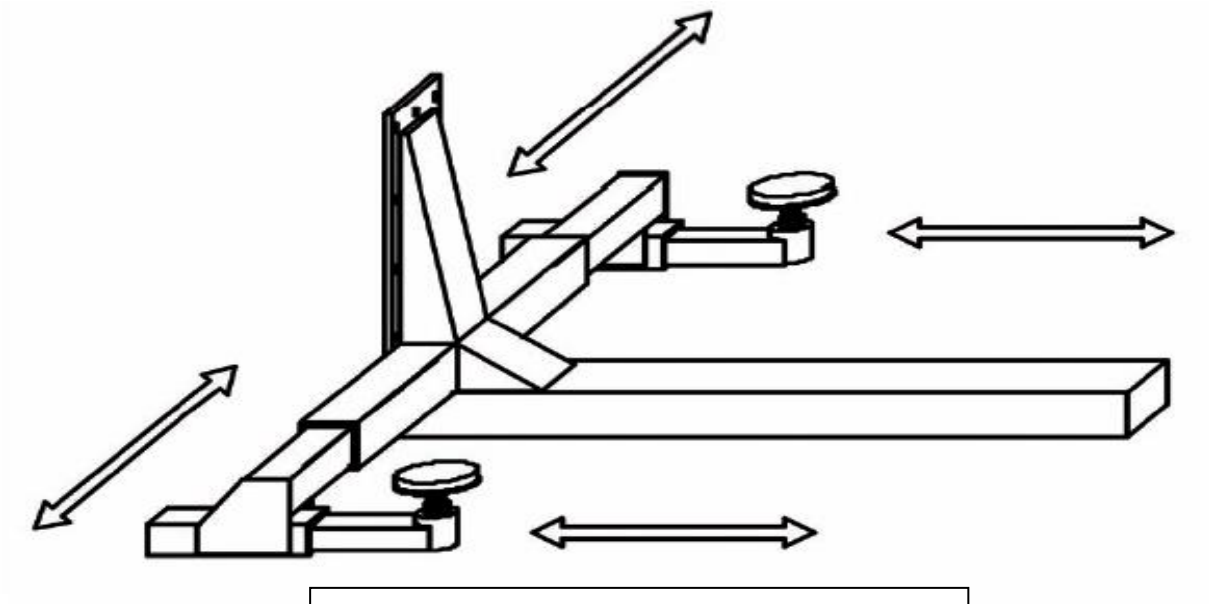

Możliwości ustawienia łap

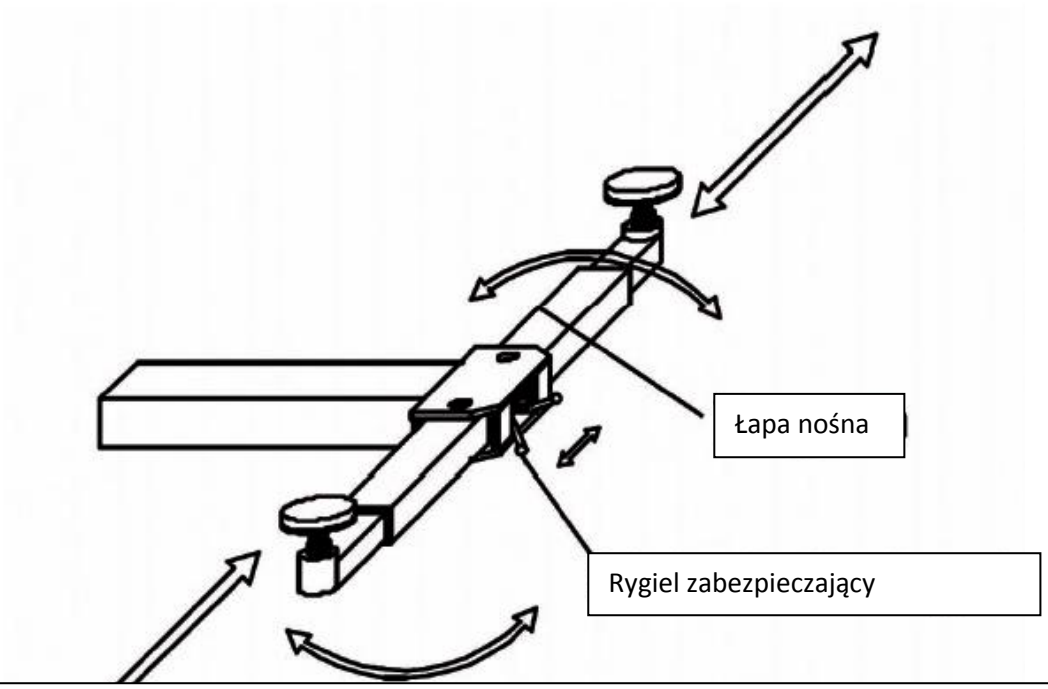

Łapy można przesuwać nastepująco: ciągnąć ryglem zabezpieczającym w celu przesuwania łap. Po ponownym zwolnieniu rygla zabezpieczającego łapy są zablokowane.

Rysunki

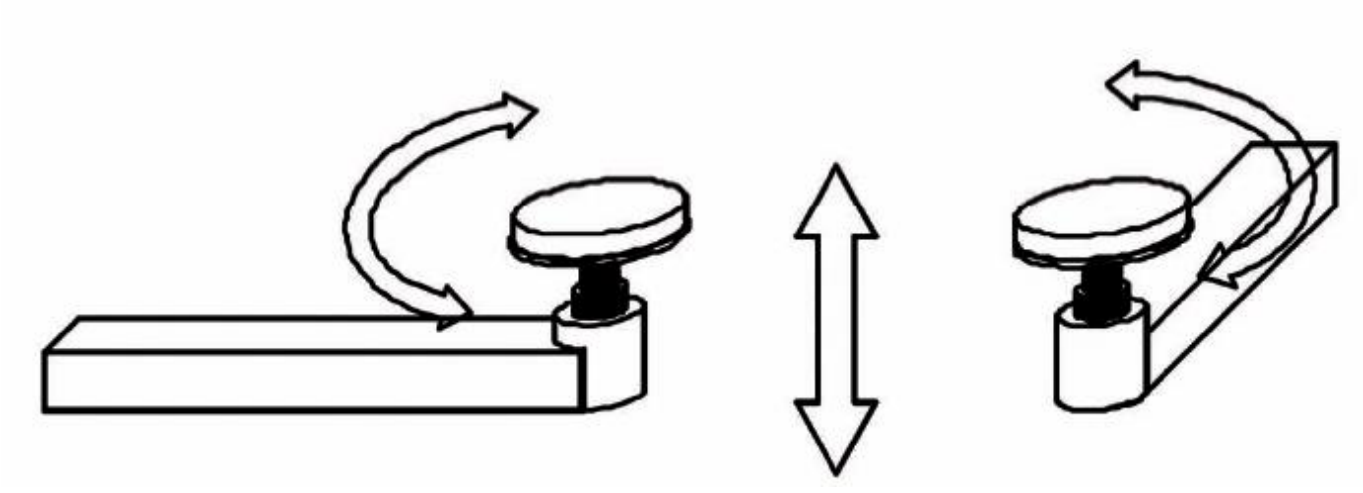

Kręcąc talerzami podporowymi w lewo prawo uzyskamy optymalne podparcie samochodu

Konserwacja i usuwanie usterek

Kontrola dzienna

Użytkownik zobowiązany jest kontrolować:

•szczelność połączeń hydraulicznych

• wszystkie kable i połączenia przewodów

• wszystkie bolce i połączenia śrubowe, jeżeli są luźne – dokręcić

• miejsce pracy powinno być regularnie czyszczone

Kontrola miesięczna

Użytkownik zobowiązany jest kontrolować:

• czy wszystkie ruchome części wystarczająco są smarowane

• całą konstrukcję odnośnie ewentualnych zużyć , jeżeli zostanie zauważone jakiekolwiek uszkodzenie, powinno ono być naprawione, jeżeli konieczne wymienione na oryginalne nowe.

•Cylinder, jeżeli jest nieszczelność szyjki cylindra, spowodowane jest to zużyciem uszczelki tłoka. Uszczelka ta musi być wymieniona na nową (UHS65).

Regularna konserwacja

• po 6 miesiącach użytkowania podnośnika musi być czyszczony filtr hydrauliki

• również po 6 miesiącach musi być wymieniony olej hydrauliczny

Usuwanie usterek

- *Brak napięcia*

  Sprawdzić dopływ prądu

  3 fazowy prąd ewentualnie nieprawidłowo podłączony

  (Należy zmienić podłączenie i spróbować ponownie)

- *Podnośnik podnosi się ale nie do max. udźwigu 2,5t*

  Zwiększyć ciśnienie.

  Jeżeli problemy występują nadal, należy wymontować zawór opuszczania i wyczyścić.

- *Jeżeli występują nietypowe szmery podczas podnoszenia, możliwe jest, że w układzie znajduje się jeszcze powietrze. Sprawdzić stan oleju i wyczyścić filtr lub wymienić.*

Wskazówki ogólne serwisowe

- prace konserwacyjne może przeprowadzać tylko osoba wykwalifikowana i przeszkolona
- zanim przystąpimy do robót konserwacyjnych należy wyłączyć dopływ prądu
- prace przy obwodach elektrycznych może przeprowadzać tylko wykwalifikowany elektryk
- w rzadnym przypadku nie należy używać urządzeń wodnych wysokociśnieniowych (Kercher) oraz żrących środków czyszczących
- manipulowanie przy urządzeniach zabezpieczających surowo zabronione
- przy usterkach typu np. nagłe szarpnięcia, zginanie się części nośnych itp. należy natychmiast opuścić podnośnik, wyłączyć dopływ prądu i skontaktować się z producentem lub dystrybutorem urządzenia.

Dane techniczne:

Dane techniczne	TW 125M (mobilny)TW 6200	TW 125 F (stacjonarny) TW 6201
Udźwig	2500 kg	2500 kg
Max. rozstaw kół	2900 mm	2900 mm
Max. wys. podnoszenia	1950 mm	1950 mm
Szer. pojazdu	≤ 1800 mm	≤ 1800 mm
Szybkość podnoszenia /opuszcz	35/30sek	35/30sek
Moc	2,2 kW	2,2 kW
Napięcie	230 V 380 / 400 V (na zamówienie)	230 V 380 / 400 V (na zamówienie)
Częstotliwość	50 Hz / 60 Hz	50 Hz / 60 Hz
Ciśnienie	115 bar	115 bar
Waga	720 kg	680 kg
Głośność	<60 dB	<60 dB
Wymiary	2470x2030x2600	2470x2030x2600
IP klasa	IP 64	IP 64
Temperatura pracy	-5°C do +40°C	-5°C do +40°C
Miejsce pracy	Wewnątrz, zewnątrz (uwarunkowane)	Wewnątrz, zewnątrz (uwarunkowane)

TW 125 M TW 6200 wymiary

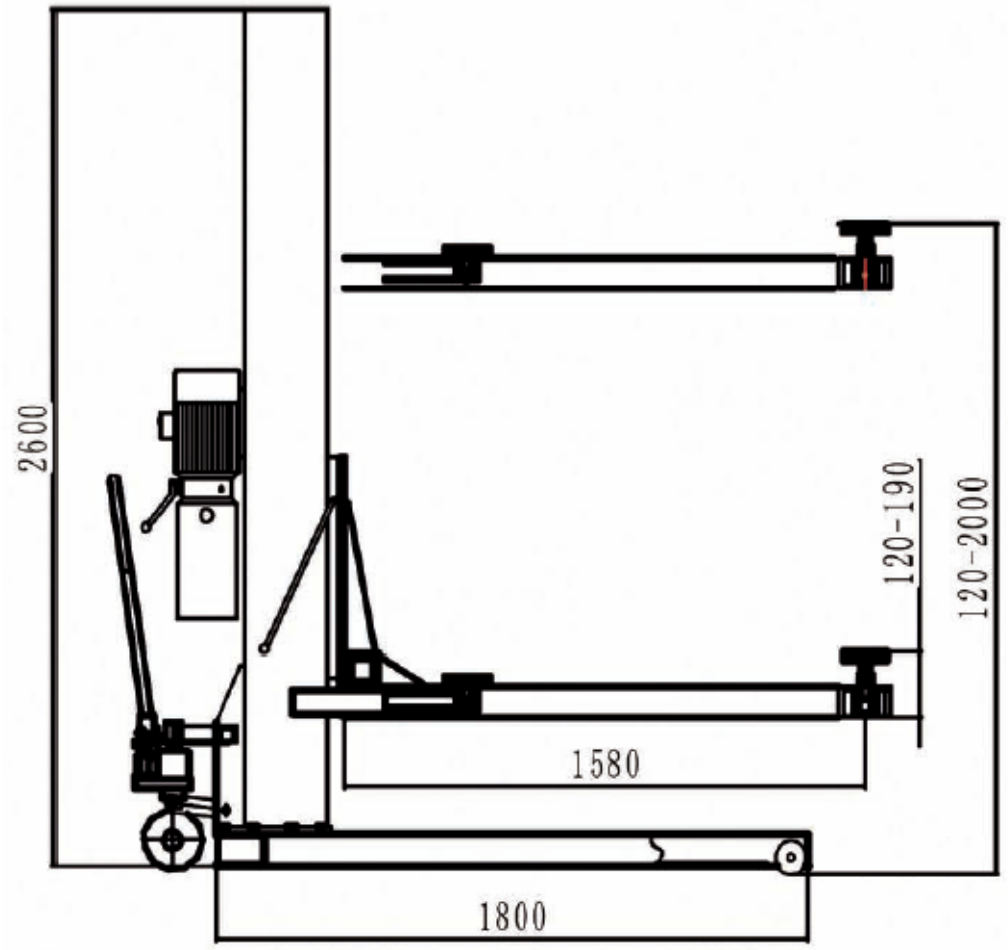

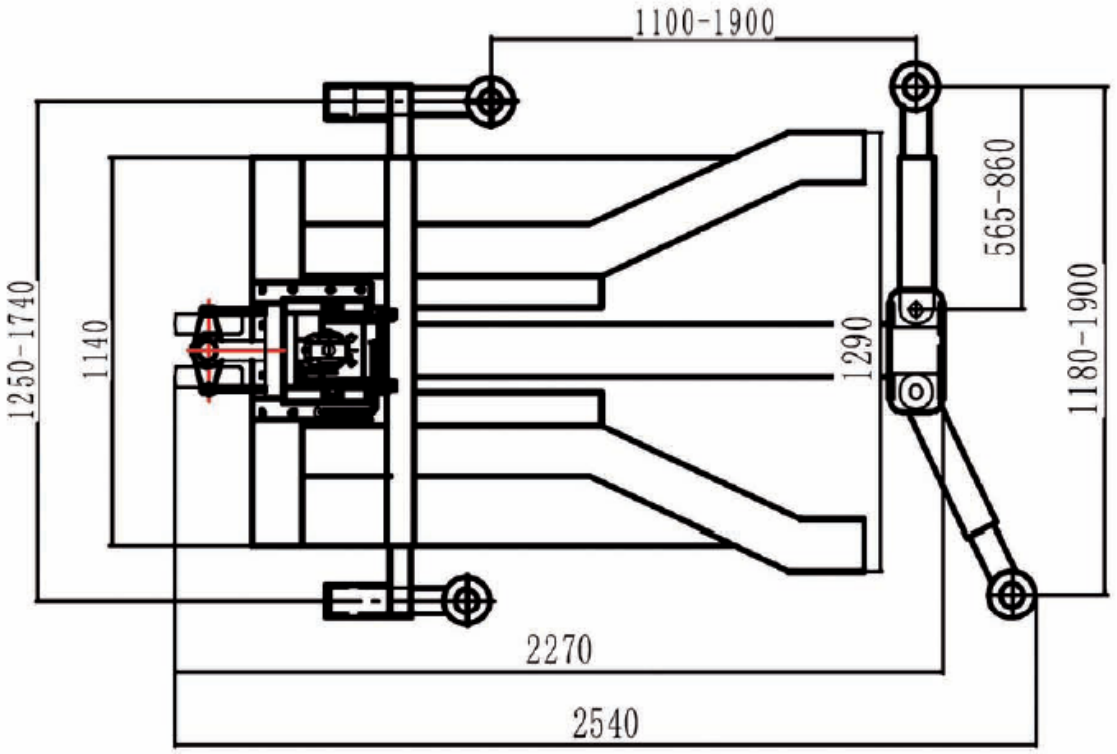

TW 125 F TW 6201 wymiary

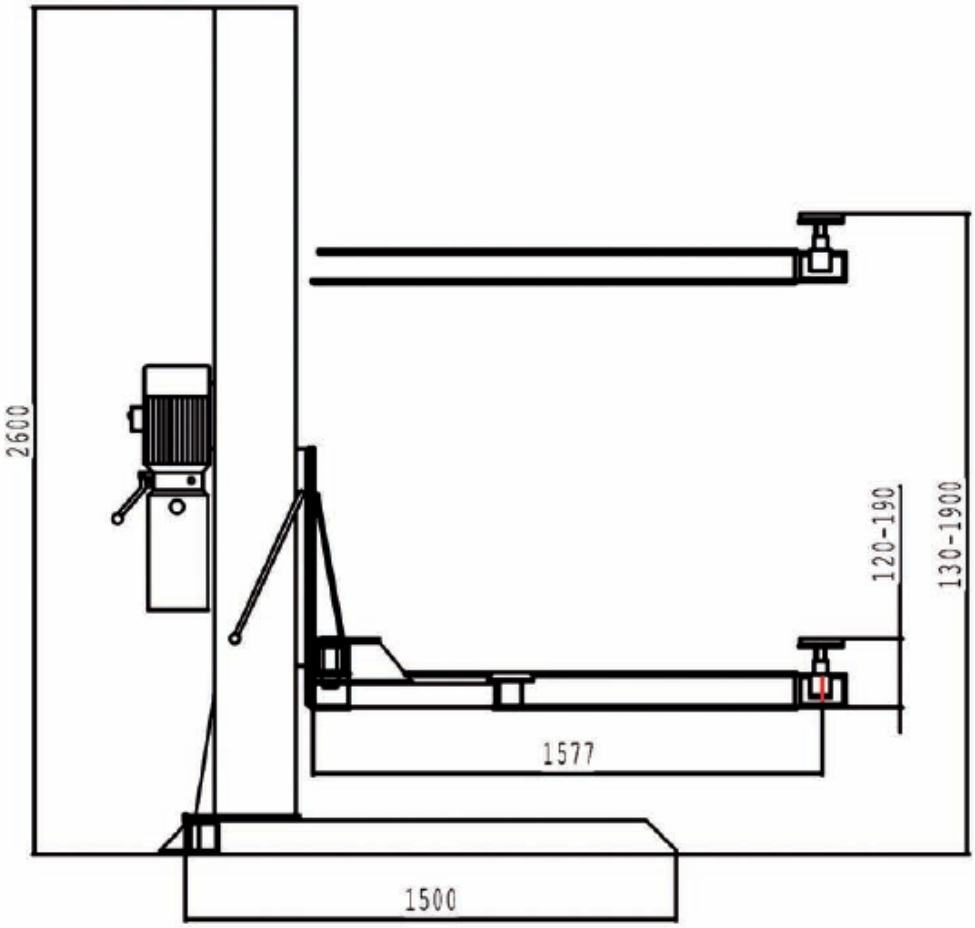

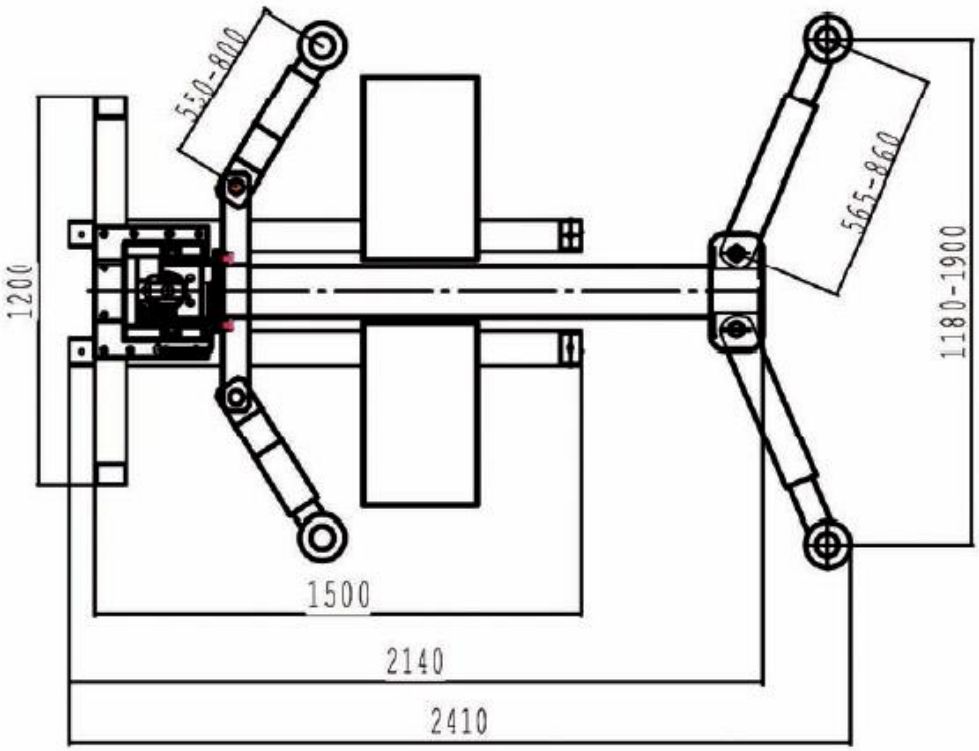

Schemat elektryczny 230V

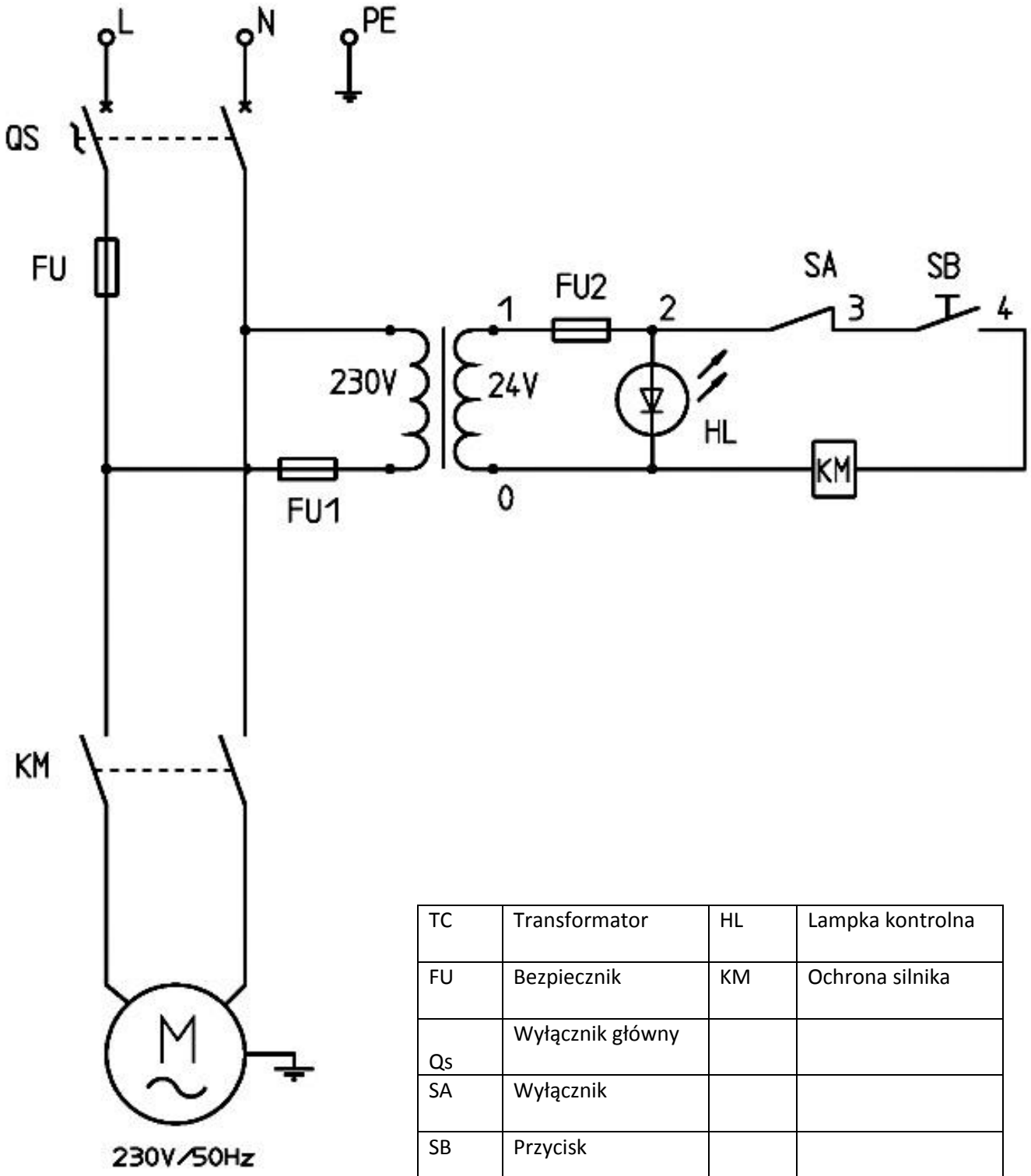

TC	Transformator	HL	Lampka kontrolna
FU	Bezpiecznik	KM	Ochrona silnika
Qs	Wyłącznik główny		
SA	Wyłącznik		
SB	Przycisk		

Schemat elektryczny 230V
TW 125 M, TW 125 F TW 6200
(C) Twin Busch GmbH
27.01.2016

Schemat hydrauliczny

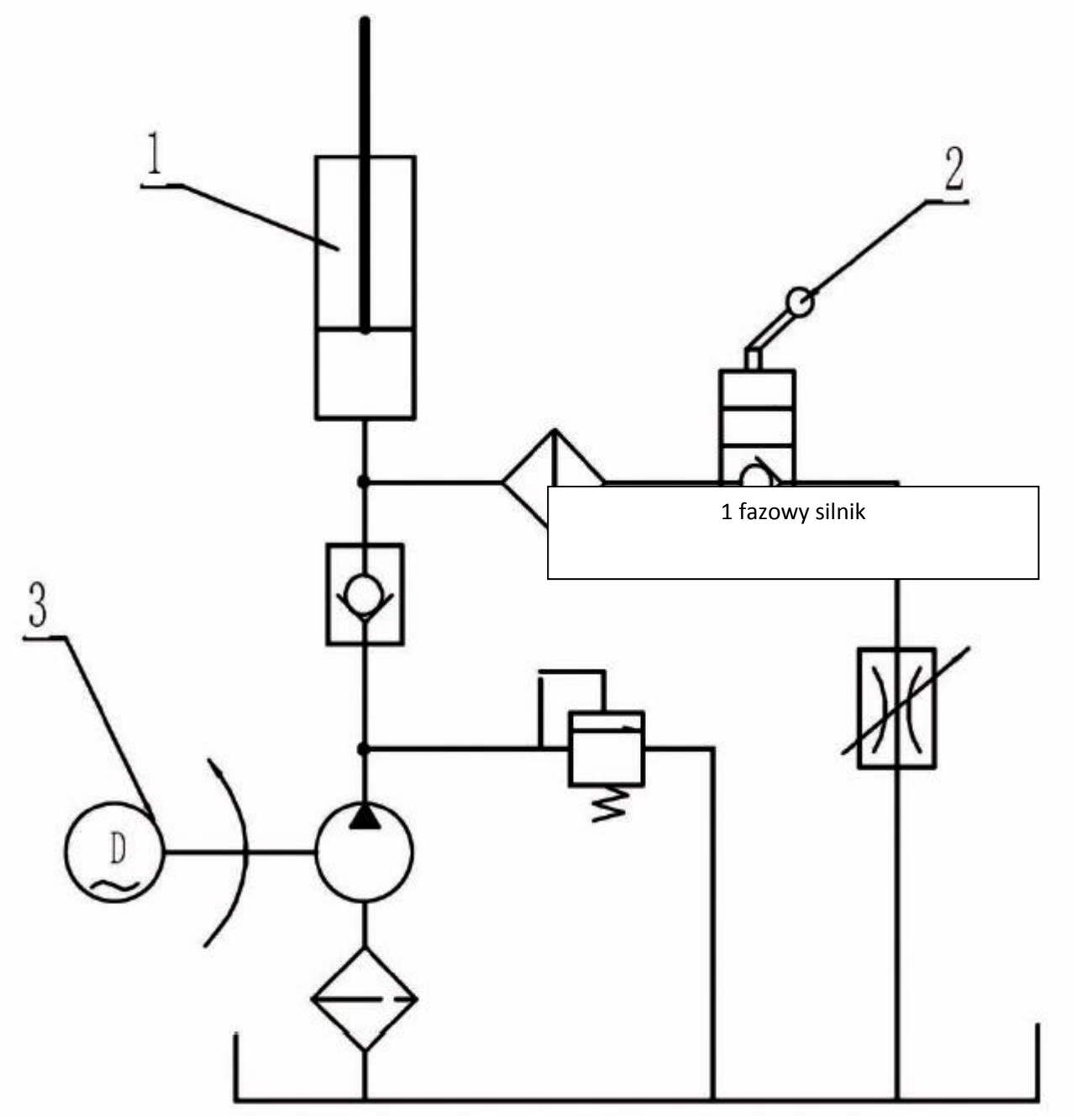

1. Siłownik
2. Zawór opuszczania
3. Pompa elektryczna

Sterowanie 24V

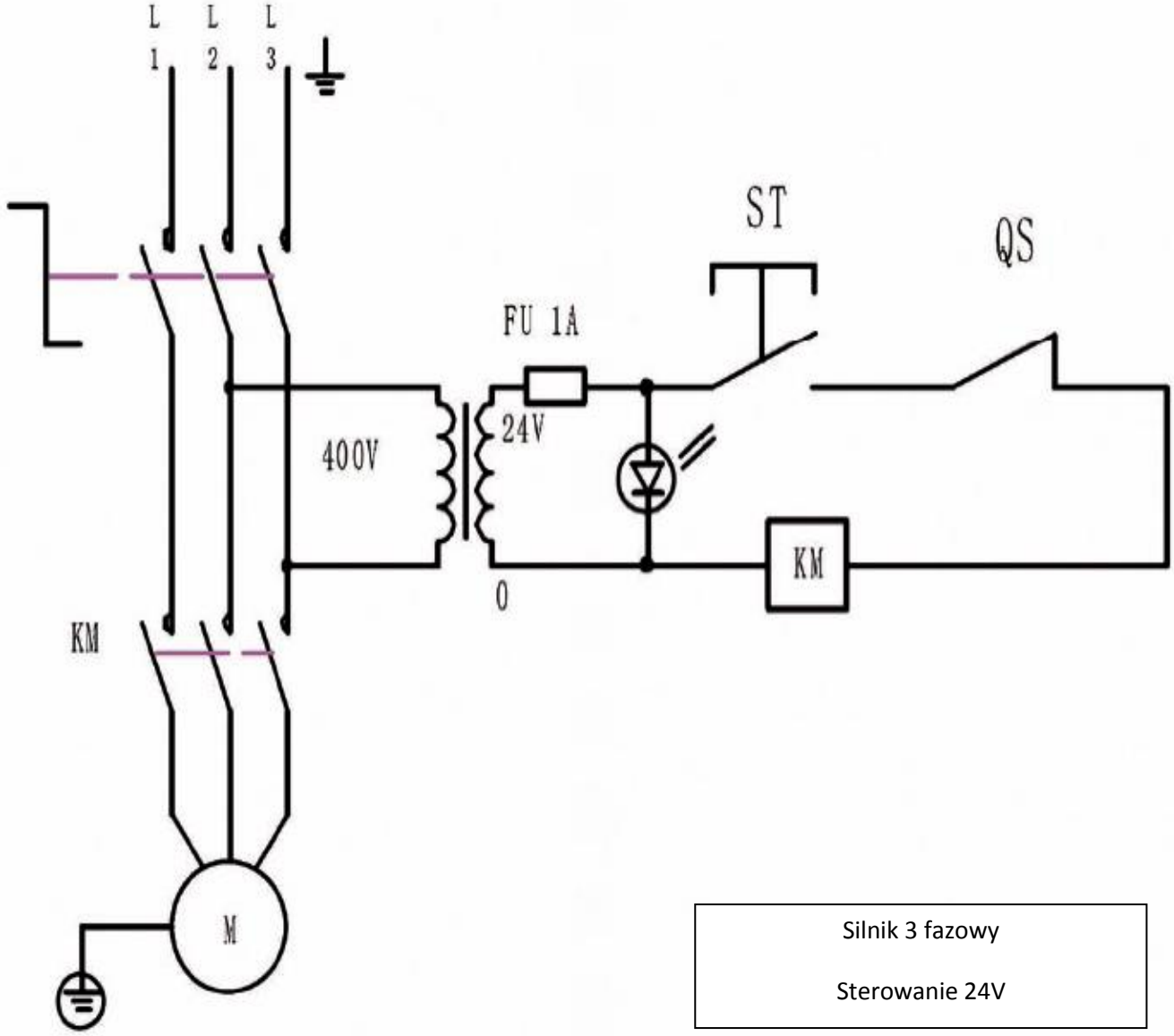

Silnik 3 fazowy

Sterowanie 24V

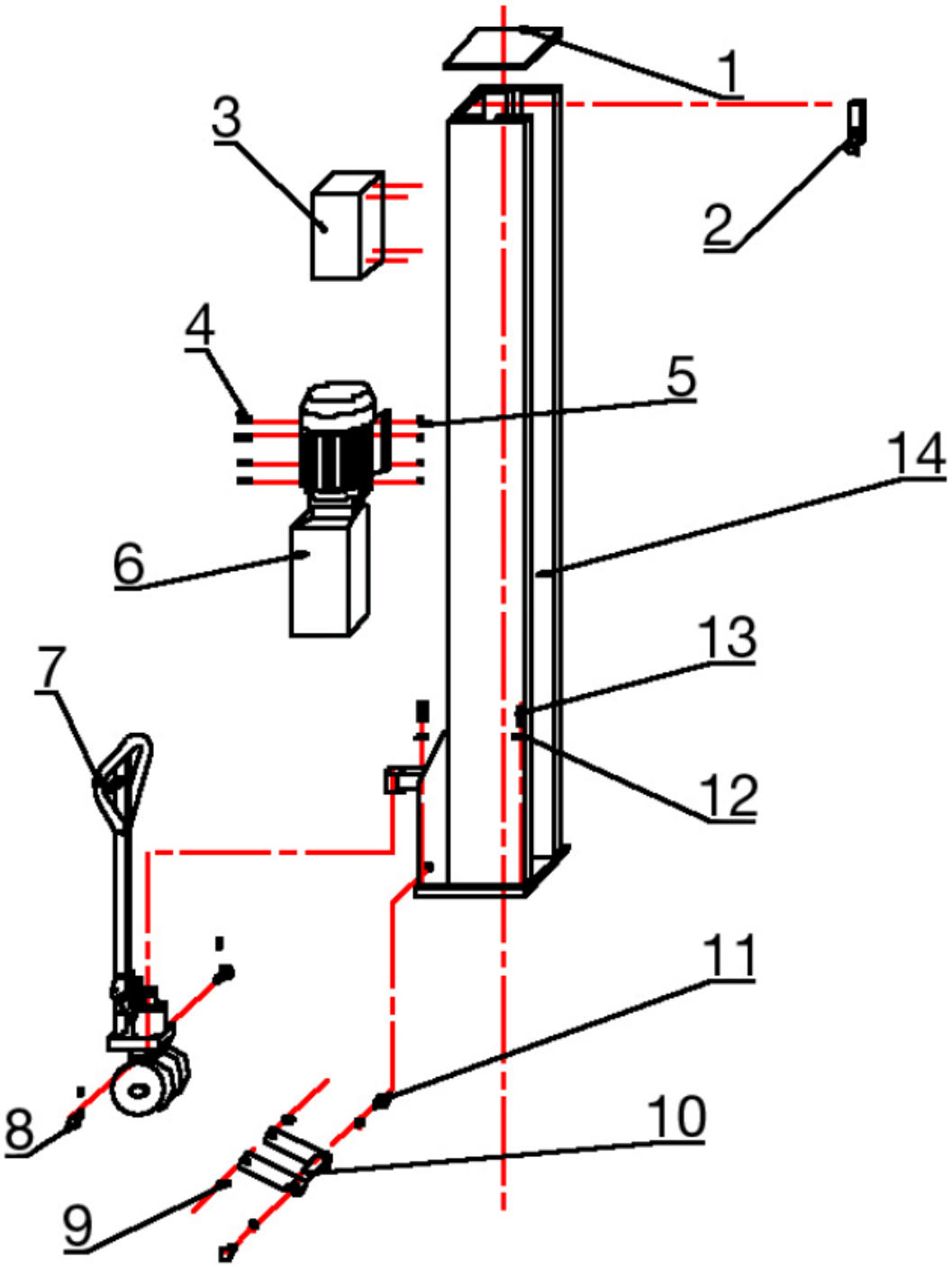
1
2
3
4
5
6
7
8
9
10
11
12
13
14

S/N.	Bezeichnung	Abbildung	QTY.	Spez.
TW 125-1	Säulenabdeckung		1	
TW 125-2	Endschalter		1	
TW 125-3	Kontrollbox		1	
TW 125-3,1 (1)	Hauptschalter 20A		1	
TW 125-3,1 (2)	Transformer BK-30		1	
TW 125-3,1 (3)	Taster		1	
TW 125-3,1 (4)	Schütz CJX2-1201/24V		1	220/230 V
TW 125-3,1 (5)	Sicherungshalter		3	
TW 125-3,1 (6)	Sicherung 16A		3	
TW 125-3,1 (7)	CEE-Stecker 16A		1	
TW 125-3,1 (8)	Netzleitung		6	

TW 125-4	Schraube M10*30		4	
TW 125-5	Mutter M10		4	
TW 125-6	Manual Pumpe		1	
TW 125-7	Fahrwerk		1	mobil
TW 125-8	Bolzen Fahrwerk		2	
TW 125-9	Achshülse		2	
TW 125-10	Strebe		1	mobil
TW 125-11	Schraube M12*20		2	
TW 125-12	Scheibe		10	
TW 125-13	Schraube		10	
TW 125-14	Hubsäule		1	

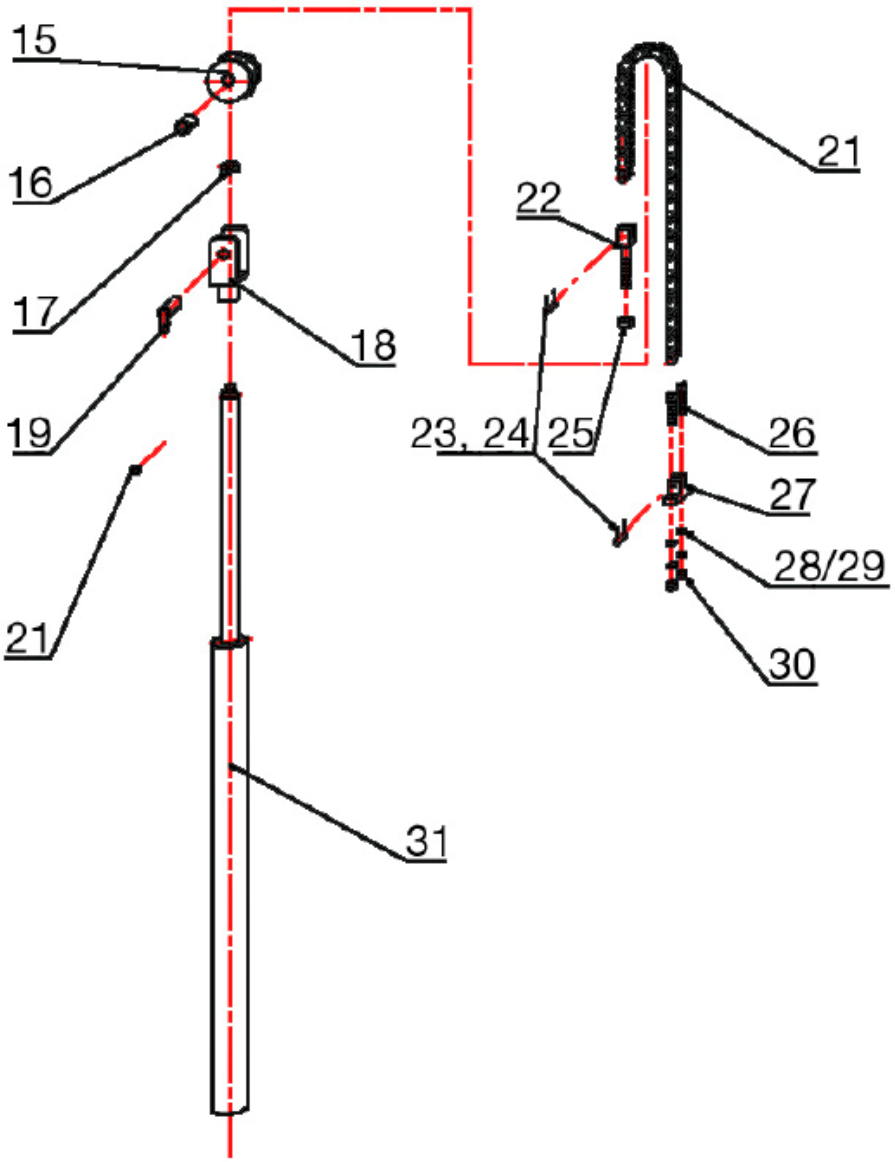

S/N.	Bezeichnung	Abbildung	QTY.	Spez.
TW 125-15	Kettenrolle		1	
TW 125-16	Lager 30*50		1	
TW 125-17	Mutter M27*15		3	

TW 125-18	Rollenhalter		1	
TW 125-19	Achse zu Rolle		1	
TW 125-20	Schraube M6*12		1	
TW 125-21	Kette Duplex		1	
TW 125-22	Kettenanschlag		1	
TW 125-24	Splint 2		2	
TW 125-25	Mutter M20		1	
TW 125-26	Innensechs-kantschraube M16*70		2	
TW 125-27	Kettenverbinder		1	
TW 125-28	Scheibe		2	
TW 125-29	Feder Scheibe 16		2	
TW 125-30	Sechskant-mutter M16		2	
TW 125-31	Hydraulikzylinder komplett		1	

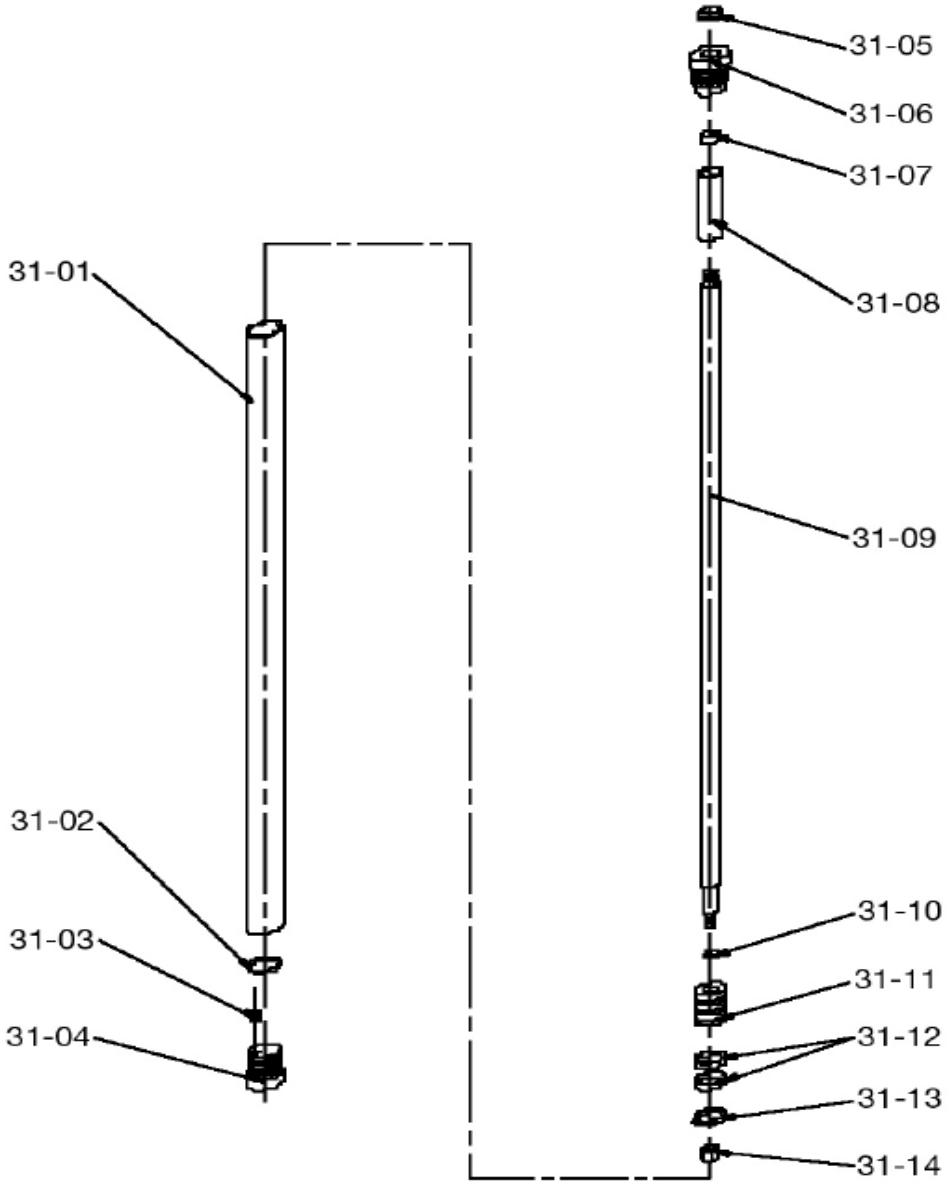

S/N.	Bezeichnung	Abbildung	QTY.	Spez.
TW 125-31 (1)	Zylinderrohr		1	
TW 125-31 (2)	O-ring 69*5.3		1	
TW 125-31 (3)	Begrenzungsventil		1	

TW 125-31 (4)	Zylinderverschlusskappe		1	
TW 125-31 (5)	Staubdichtung Φ45		1	
TW 125-31 (6)	Zylinderabdeckung		2	
TW 125-31 (7)	Zentrierring		1	
TW 125-31 (8)	Begrenzungshülse		1	
TW 125-31 (9)	Kolbenstange		1	
TW 125-31 (10)	O-rings		1	
TW 125-31 (11)	Kolben		1	
TW 125-31 (12)	Zentrierring		2	
TW 125-31 (13)	U-rings		1	currently use Green, later Blue
TW 125-31 (14)	Sechskantmutter		1	

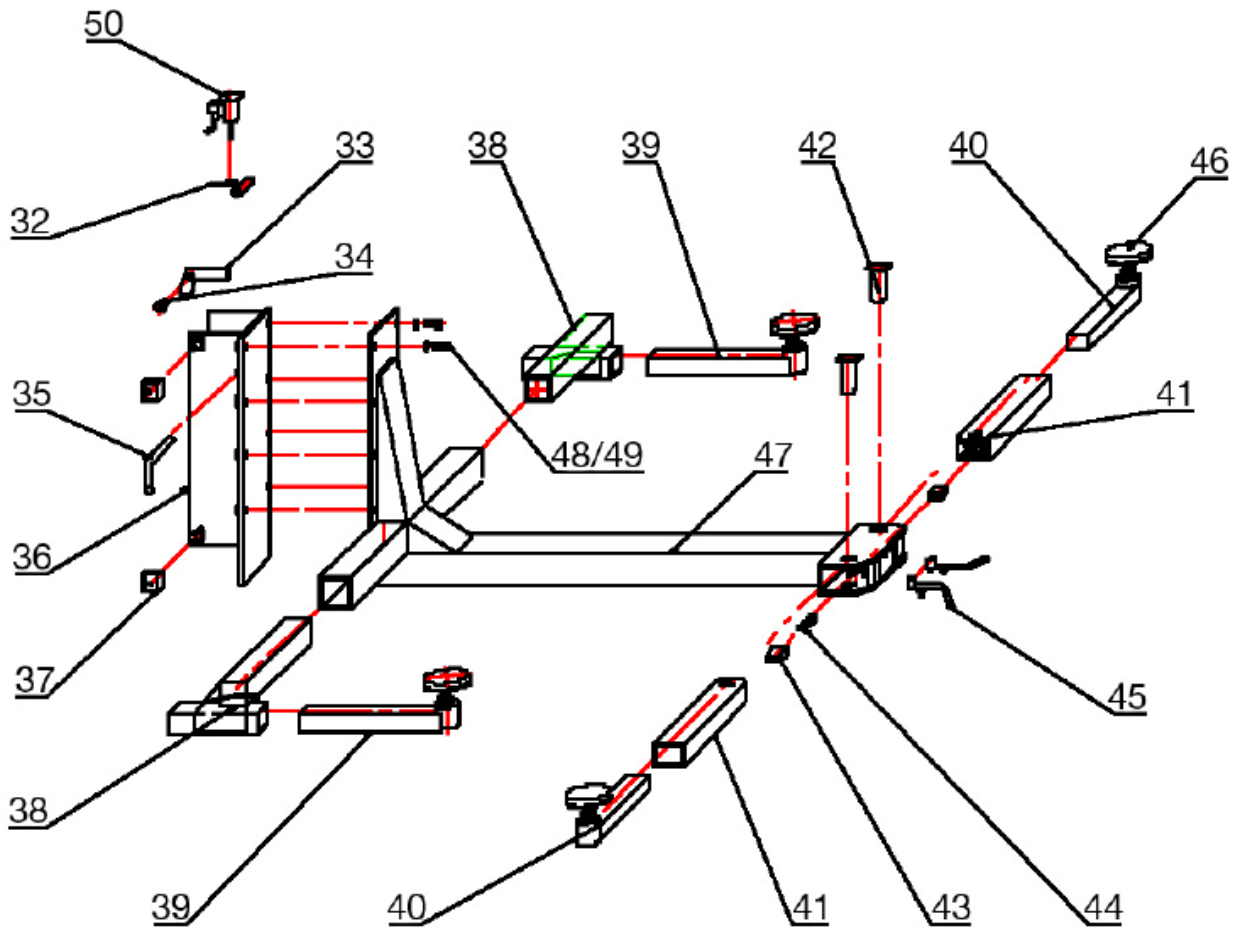

S/N.	Bezeichung	Abbildung	QTY.	Spez.
TW 125-32	Lösehebel		1	
TW 125-32 (1)	Spannstift Φ4*30		1	
TW 125-33	Sperrriegel		1	
TW 125-34	Stift		1	

TW 125-35	Griff		1	
TW 125-35 (1)	Kunststoffkugel		1	
TW 125-36	Hubschlitten		1	
TW 125-37	PA-Gleiter		1	
TW 125-38	Querarm li/re		2	
TW 125-39	Auszug für Querarm		2	
TW 125-39,1	Auszug für Querarm/Ultra		2	
TW 125-40	Arm vorne mit Zahnblock		2	
TW 125-41	Auszug für Arm vorne		2	
TW 125-41,1	Auszug für Arm vorne/Ultra		2	
TW 125-42	Bolzen für Tragarm vorne		1	
TW 125-43	Zahnblock		2	

TW 125-44	Feder		1	
TW 125-45	Entriegelung Tragarm		2	
TW 125-46	Aufnahmeteller		4	
TW 125-46 (1)	Gummiauflage		4	
TW 125-46 (1,1)	Gummiauflage/Ultra		4	
TW 125-47	Haupttragarm		1	
TW 125-48	Schraube M16*40		8	
TW 125-49	Scheibe		8	

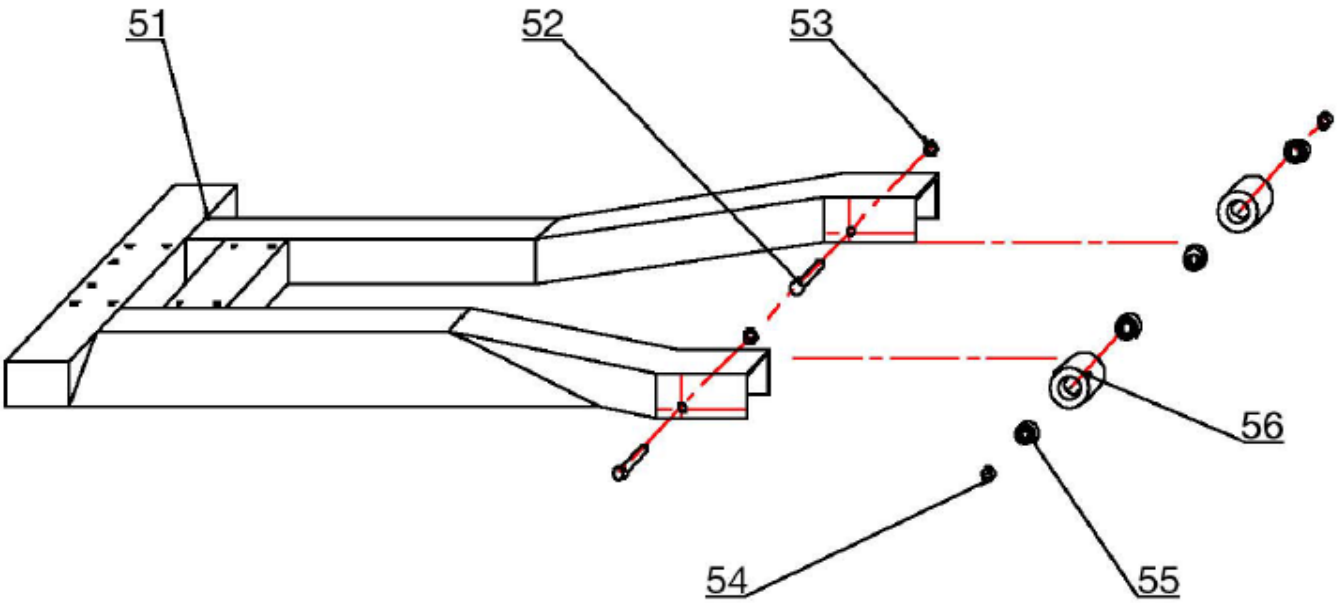

S/N.	Bezeichnung	Abbildung	QTY.	Spez.
TW 125-51	Grundrahmen		1	mobil
TW 125-51,1	Grundrahmen/Fest		1	feststehend
TW 125-51,2	Grundrahmen/Ultra		1	mobil
TW 125-52	Rollen Achse		2	
TW 125-53	Sicherungsring		4	
TW 125-54	Distanzring		4	
TW 125-55	Lager		4	mobil
TW 125-56	Rad/Rolle		2	mobil

S/N.	Bezeichnung	Abbildung	QTY.	Spez.
TW 125-57	Hydraulikschlauch		1	
TW 125-58	Schlauchanschluss		1	
TW 125-59	Motor		1	300/400 V
TW 125-59,1	Motor		1	300/400 V

Książka techniczna

Podnośnik jednokolumnowy

TW 125 M (TW 6200) + TW 125 F (TW 6201)

Dane techniczne	TW 125 M (TW 6200)	TW 125 F (TW 6201)
Udźwig	2500 kg	2500 kg
Napięcie	230 V /380/400 V	230V/380/400V
Moc	2,2kW	2,2kW
Zabezpieczenie	16 A	16 A
Podnosz/opuszcz	35/30sek	35/30sek
Głośność	do <75dB	do <75dB
Zawór ograniczający ciśnienie	210 bar	210 bar
Ciśnienie robocze	180 bar	180 bar
Ilość oleju	10l	10l
Waga	720 kg	680 kg

Protokół montażu i przekazania urządzenia

Miejsce	Podnośnik jednokolumnowy
----------	Producent - Twin Busch GmbH
----------	Typ / model TW 125M (TW6200)
----------	Nr seryjny

Wyżej wymieniony podnośnik zamontowany w dniu ..... Po odbytej kontroli uruchamiającej oraz przeszkoleniu personelu obsługującego został przekazany klientowi w stanie pełnej sprawności technicznej. Sprawdzone zostały przy tym nastepujące punkty:

- ☐ Zamocowanie kolumn w odpowiednim podłożu lub w fundamencie (według użytkownika, podłoże w danym miejscu spełnia uwarunkowania fundamentowe zgodnie z instrukcją obsługi)
- ☐ Całkowity montaż podzespołów i osłon
- ☐ Zgodnośc kierunków obrotów silnika i podłączenia elektrycznego (według uyztkownika łącze VDE oraz EVU jest zgodne z przepisami)
- ☐ Sprawdzenie urządzeń zabezpieczających
  - funkcja zapadek i zabezpieczenie łap
  - funkcje wyłącznika bezpieczeństwa
- ☐ Sprawdzenie smarowania i konserwacji

- smarowanie prowadnic i części ruchomych

- regulacja łańcuchów i lin

- ☐ Kilkakrotne sprawdzenie podnośnika bez i z obciążeniem oraz sprawdzenie wszystkich funkcji

Zwraca się uwagę, że wszystkie usterki związane z nieprzestrzeganiem instrukcji obsługi, konserwacji, niepoprawności zabezpieczeń oraz wprowadzenie zmian konstrukcyjnych wiąże się z utratą gwarancji.

----------	----------
Miejscowość, data	Podpis, pieczątka firmy montującej

Protokół - regularna kontrola

Miejsce **podnośnik**

---------- Producent -

Typ / model .... Nr seryjny .....

Kontrola	***prawidłowe***	***nieprawidłowe/brak***	***ponowna kontrola***
Tabliczka znamionowa			
Krótka instrukcja obsługi			
Znaki ostrzegawcze			
Instrukcja obsługi			
Główny wyłącznik zamykany			
Oznaczenie góra/dół			
Stan podłączeń elektrycznych			
Kierunek obrotu silnika			
Wyłącznik krańcowy góra/dół			
Funkcja lin prowadzących/ wyrównawczych			
Stan lin, łap i talerzy			
Funkcja nośności			
Funkcja zapadek bezpieczeństwa			
Stan elementów hydraulicznych			
Stan zbiornika, szczelność			
Stan śrub nośnych			
Stan kołków			
Stan betonu (rysy) *			
Przebieg pracy z samochodem			

(Odpowiednio zaznaczyć. Jeżeli jest wymagana kontrola ponowna - zaznaczyć)

*Użytkownik udokumentuje, że podłoże odpowiada wymaganią wg instrukcji obsługi

Wynik kontroli

Dalsza praca wątpliwa, konieczna ponowna kontrola

Dalsza praca możliwa, usterki usunąć

Dalsza praca bez zastrzeżeń, brak usterek

Usterki są przyjęte do wiadomości ⇨ ⇨

kontrola przeprowadzona

Miejsce, dnia…….

……

pieczątka,podpis rzeczoznawcy……

użykownik, podpis……

Protokół - regularna kontrola

Miejsce

Typ .....

podnośnik

Producent - Twin Busch

Nr seryjny .....

Kontrola	***prawidłowe***	***nieprawidłowe/brak***	***ponowna kontrola***
Tabliczka znamionowa			
Krótka instrukcja obsługi			
Znaki ostrzegawcze			
Instrukcja obsługi			
Główny wyłącznik zamykany			
Oznaczenie góra/dół			
Stan podłączeń elektrycznych			
Kierunek obrotu silnika			
Wyłącznik krańcowy góra/dół			
Funkcja lin prowadzących/ wyrównawczych			
Stan lin, łap i talerzy			
Funkcja nośności			
Funkcja zapadek bezpieczeństwa			
Stan elementów hydraulicznych			
Stan zbiornika, szczelność			
Stan śrub nośnych			
Stan kołków			
Stan betonu (rysy) *			
Przebieg pracy z samochodem			

(Odpowiednio zaznaczyć. Jeżeli jest wymagana kontrola ponowna - zaznaczyć)

*Użytkownik udokumentuje, że podłoże odpowiada wymaganią wg instrukcji obsługi

Wynik kontroli

Dalsza praca wątpliwa, konieczna ponowna kontrola

Dalsza praca możliwa, usterki usunąć

Dalsza praca bez zastrzeżeń, brak usterek

Usterki są przyjęte do wiadomości ⇨ ⇨

kontrola przeprowadzona

Miejsce, dnia……..

……

pieczątka,podpis rzeczoznawcy……

użykownik, podpis……

KARTA GWARANCYJNA

adres dystrybutora _____

_____

Firma numer klienta _____

Osoba kontaktowa _____

Ulica _____

Kod pocztowy, miejscowość _____

Tel./Fax _____

adres klienta

Firma _____

Osoba kontaktowa _____

Ulica _____

Kod pocztowy, miejscowość _____

Tel./Fax _____

Typ urządzenia _____ **numer seryjny** _____

data dostawy / rok produkcji _____ **montaż przez** _____

Szanowny Panie, szanowna Pani,
urządzenie objęte jest 12 miesięczną gwarancją producenta liczącą od udokumentowanej daty sprzedaży bezpośredniemu użytkownikowi. Szkody spowodowane przez niewłaściwe użytkowanie, brak regularnych kontroli oraz uszkodzenia mechaniczne, nie podlegają swiadczeniom gwarancyjnym. Urządzenia, które nie były montowane przez monterów naszej firmy, mają ograniczoną gwarancję, w tym wypadku będą tylko części zamienne oddane do dyspozycji.

. szkoda przy transporcie dostawa przez: . DHL/poczta . GLS . spedycja

. szkoda w ramach gwarancji . montaż własny . montaż przez firmę

. szkoda poza gwarancją

Szkoda transportu

. widoczne wady

Widoczne wady są widocznymi szkodami transportowymi. O tych usterkach musi być niezwłocznie firma pisemnie poinformowana.
Szkoda transportu musi być przez dostawcę na dowodzie dostawy potwierdzona.

. ukryte wady

Ukryte wady są usterkami, które zostały dopiero po rozpakowaniu towaru stwierdzone.
Te usterki muszą być w przeciągu 1 dnia po dostawie firmie pisemnie zameldowane. W przeciwnym wypadku nie będą te usterki bezplatnie przez firmę usunięte.

dokładny opis szkody

_____
_____
_____
_____
_____
_____

opis potrzebnych części zamiennych z nazwą artykułu i numerem
(lista z częściami zamiennymi znajduje się na końcu instrukcji obsługi)

_____
_____
_____

_____ miejscowość, data

_____ pieczątka, podpis

KARTA GWARANCYJNA

adres dystrybutora _____

_____
Firma numer klienta

_____
Osoba kontaktowa

_____
Ulica

_____
Kod pocztowy, miejscowość

_____
Tel./Fax

adres klienta

_____
Firma

_____
Osoba kontaktowa

_____
Ulica

_____
Kod pocztowy, miejscowość

_____
Tel./Fax

Typ urządzenia _____ **numer seryjny**__ _____

data dostawy / rok produkcji _____ **montaż przez** _____ __

Szanowny Panie, szanowna Pani,
urządzenie objęte jest 12 miesięczną gwarancją producenta liczącą od udokumentowanej daty sprzedaży bezpośredniemu użytkownikowi. Szkody spowodowane przez niewłaściwe użytkowanie, brak regularnych kontroli oraz uszkodzenia mechaniczne, nie podlegają swiadczeniom gwarancyjnym. Urządzenia, które nie były montowane przez monterów naszej firmy, mają ograniczoną gwarancję, w tym wypadku będą tylko części zamienne oddane do dyspozycji.

. szkoda przy transporcie dostawa przez: . DHL/poczta . GLS . spedycja

. szkoda w ramach gwarancji . montaż własny . montaż przez firmę

. szkoda poza gwarancją

Szkoda transportu

. widoczne wady

Widoczne wady są widocznymi szkodami transportowymi. O tych usterkach musi być niezwłocznie firma pisemnie poinformowana.
Szkoda transportu musi być przez dostawcę na dowodzie dostawy potwierdzona.

. ukryte wady

Ukryte wady są usterkami, które zostały dopiero po rozpakowaniu towaru stwierdzone.
Te usterki muszą być w przeciągu 1 dnia po dostawie firmie pisemnie zameldowane. W przeciwnym wypadku nie będą te usterki bezplatnie przez firmę usunięte.

dokładny opis szkody

_____
_____
_____
_____
_____
_____

opis potrzebnych części zamiennych z nazwą artykułu i numerem
(lista z częściami zamiennymi znajduje się na końcu instrukcji obsługi)

_____
_____
_____

_____ _____
miejscowość, data pieczątka, podpis

Firma
Twin Busch GmbH
Amperestraße 1
D-64625 Bensheim

Deklaracja Zgodności (tłumaczenie)

EG- Konformitätserklärung

Declaration of conformity

Dla podnośnika jednokolumnowego typ **TW 125 M (TW6200) | 2500 kg**

Numer seryjny:

Przez nas oddanego do ruchu z podstawowymi jednoznacznymi wymogami bezpieczeństwa i zdrowia poniższych ustaleń WE maszyn i kompatybilności elektromagnetycznej w aktualnej wersji.

Dyrektywy maszynowe WE
2006/42/EC

Następujące normy i przepisy zostały zachowane
EN 1493: 1998 +A1:2008 podnośniki samochodowe
EN 60204-1:2006+A1:2009

Certyfikat kontrolny budowy maszyn WE
CE-C-1214-09-104-01.3-5A z dnia 25.05.2010

Instytut certyfikujący
CCQS UK Ldt.,
Suite B, Regal Court, 112 London Road,
Headington, Oxford QX3 9AW UK

Przy użyciu niezgodnym z celem przeznaczenia jak również z nami nieustalonymi zmianami budowy deklaracja ta traci ważność.

Firma Twin Busch GmbH
Michael Glade
Dyrektor ds Jakości

Konformitätserklärung - EG

Die Firma
Twin Busch GmbH
Amperestraße 1
D-64625 Bensheim
erklärt hiermit, dass die

1-Säulen Hebebühne TW 125 M (TW 6200) | 2500 kg

Serien-Nummer:

in der von uns in Verkehr gebrachten Ausführung den einschlägigen grundlegenden Sicherheits- und Gesundheitsanforderungen der/den betreffenden nachstehenden EG-Richtlinie(n) in Ihrer jeweils aktuellen Fassung entspricht.

EG-Richtlinie(n)
2006/42/EC Maschinen
Angewandte harmonisierte Normen und Vorschriften
EN 1493:1998+A1:2008 vehicle lifts
EN 60204-1:2006+A1:2009

EC Baumusterprüfbescheinigung
CE-C-1214-09-104-01.3-5A vom 25.05.2010

Zertifizierungsstelle
CCQS UK Ltd.,
Suite B, Regal Court, 112 London Road,
Headington, Oxford OX3 9AW UK

Bei nicht bestimmungsgemäßer Verwendung, sowie bei nicht mit uns abgesprochenem Umbau oder Änderungen verliert diese Erklärung ihre Gültigkeit.

TWIN BUSCH GmbH
Amperestr. 1 · 64625 Bensheim
Tel. 06251 / 70585-0 · Fax: 70585-29

Michael Glade
Qualitätsmanagement

Twin Busch GmbH | Amperestr. 1 | D - 64625 Bensheim
twinbusch.de | E-Mail: info@twinbusch.de | Tel.: +49 (0)6251-70585-0